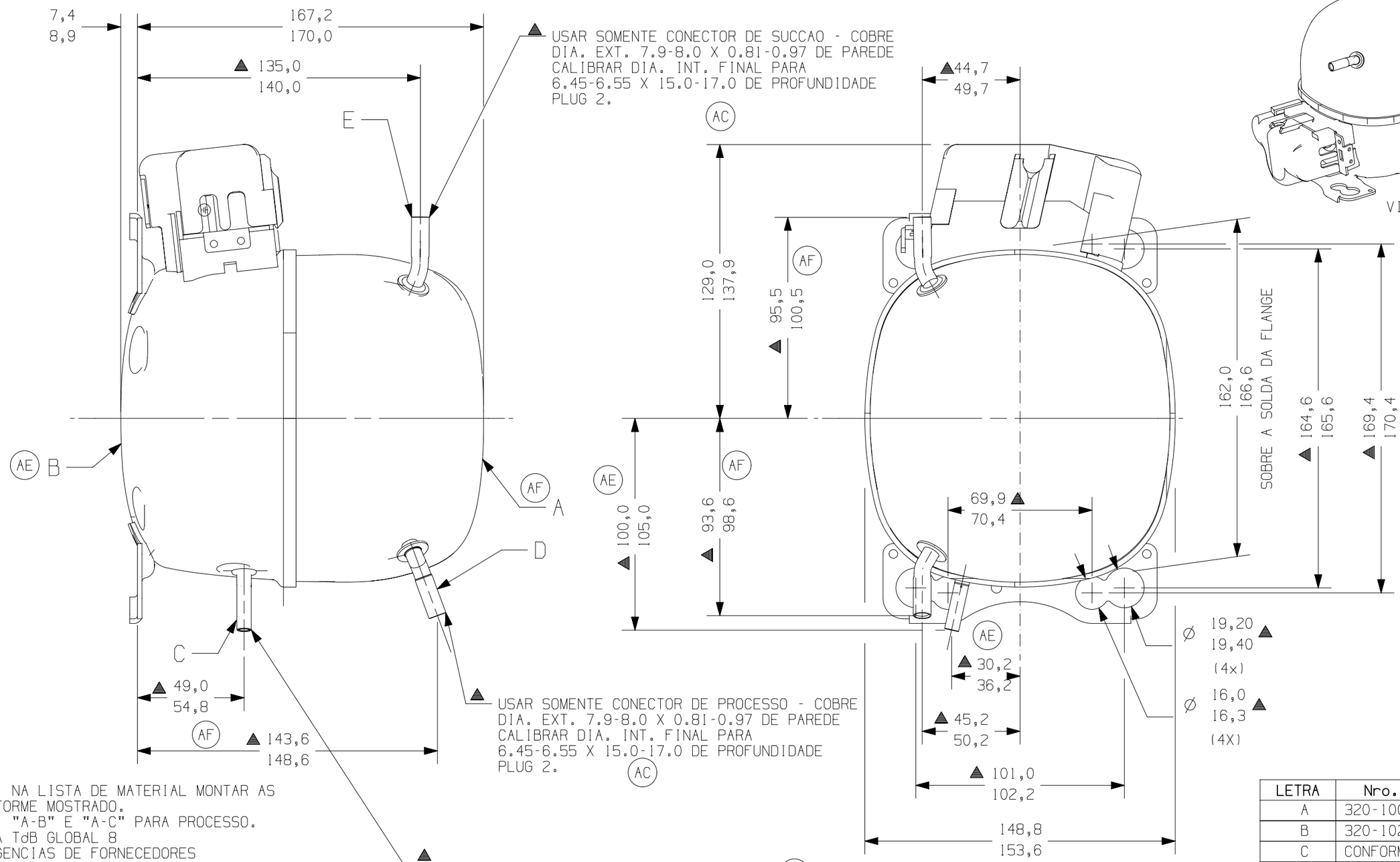

VISTA PERSPECTIVA
ESCALA 1:4

NOTAS:
1-VER ESPEC. NA LISTA DE MATERIAL MONTAR AS PECAS CONFORME MOSTRADO.
2-VER ESPEC. "A-B" E "A-C" PARA PROCESSO.
3- VER NORMA TdB GLOBAL 8 PARA EXIGENCIAS DE FORNECEDORES REFERENTES A REGULAMENTACOES AMBIENTAIS.
(AD) 4-OS TUBOS DE SUCCAO, DESCARGA E PROCESSO DEVEM ESTAR ISENTOS DE TINTA EM 15.8mm (5/8") A PARTIR DO TOPO DOS TUBOS CONFORME ESPEC. T.P.Co. A-B4.

LETRA	Nro. DESENHO
A	320-10099 (AB) (AC)
B	320-10218 (AC)
C	CONFORME L.M.
D	14947663 (AC)
E	14947663 (AC)

	EC98010 01-07-21 CIAS. CS.	EC96998 30-06-21 CIAS. CS.	EC52840 13/09/13 AMP MF	EC46442 26/08/13 AMP MF		EC5362 16/01/07 T. F.	DATA
	ATUALIZADA 320-10099	ATUALIZADA 320-10218	ADICIONADO NOTA	ERA 10.0-15.0 DE PROFUNDIDADE	ERA 18.8-20.3 DE PROFUNDIDADE	ERA BRT2122 ERA BRCCC1263 ERA BRA134002-2	REDESENHADO NO UG COM ALTERACOES: -ALTERADO CODIGO ERA BRDCAZ245 -REVISADO DIMENSIONAL	MODIFICACAO
	3C 4C 5B 5D	B2 C4 C6	A6	A3	D3 B4	A1 B1	B1	COOR.
	AF	AE	AD	AC			AB	LC

MUITO IMPORTANTE: 1) ESTE DESENHO E DE PROPRIDADE EXCLUSIVA DA TECUMSEH DO BRASIL LTDA. E CONTEM INFORMACOES PRIVADAS E CONFIDENCIAIS, SOMENTE A ELA PERTENCENTES. 2) A SUA DISPONIBILIZACAO A TERCEIROS, E FEITA SOB A CONDICAO DE QUE NEM ELE NEM SEU CONTEUDO SEJAM DIVULGADOS OU DISPONIBILIZADOS A QUEM QUER QUE SEJA, SEM O PREVIO E EXPRESSO CONSENTIMENTO ESCRITO DA TECUMSEH DO BRASIL LTDA. E, SOMENTE NA FORMA E COM AS INFORMACOES QUE ESPECIFICA E EXPRESSAMENTE VIEREM A SER AUTORIZADAS POR ELA. 3) A REPRODUCAO, TOTAL OU PARCIAL, POR TODOS OS MEIOS QUE PARA QUE FINALIDADE FOR, A MENOS QUE PREVIA E EXPRESSAMENTE AUTORIZADA POR ESCRITO PELA TECUMSEH DO BRASIL LTDA. 4) O DESENHO E TODA E QUALQUER REPRODUCAO EXPRESSAMENTE AUTORIZADA, DEVERAO SER IMEDIATAMENTE DEVOLVIDOS PELO TERCEIRO, LOGO QUE SOLICITADOS PELA TECUMSEH DO BRASIL LTDA.

NAO MUDE A ESCALA DO DESENHO. TODOS MATERIAIS FERROSOS NAO DEVEM ESTAR MAGNETIZADOS, TANTO NO RECEBIMENTO COMO NA MONTAGEM DO COMPRESSOR.

PROJECAO: 3°DIEDRO

UNIDADE: mm

FORMATO: A3

SIMBOLOS Q.A.CONFORME PROCEDIMENTO 2.01.031 TECUMSEH DO BRASIL

= CATEGORIA I
= CATEGORIA II
= CATEGORIA III
= CATEGORIA IV

Tecumseh

NOME	COMPRESSOR PARA VENDAS
NUMERO	BRDCTH245
ESCALA	1:2
FOLHA	1/1
DATA	07/12/05
REF.	
FAMILIA	AZ-TH