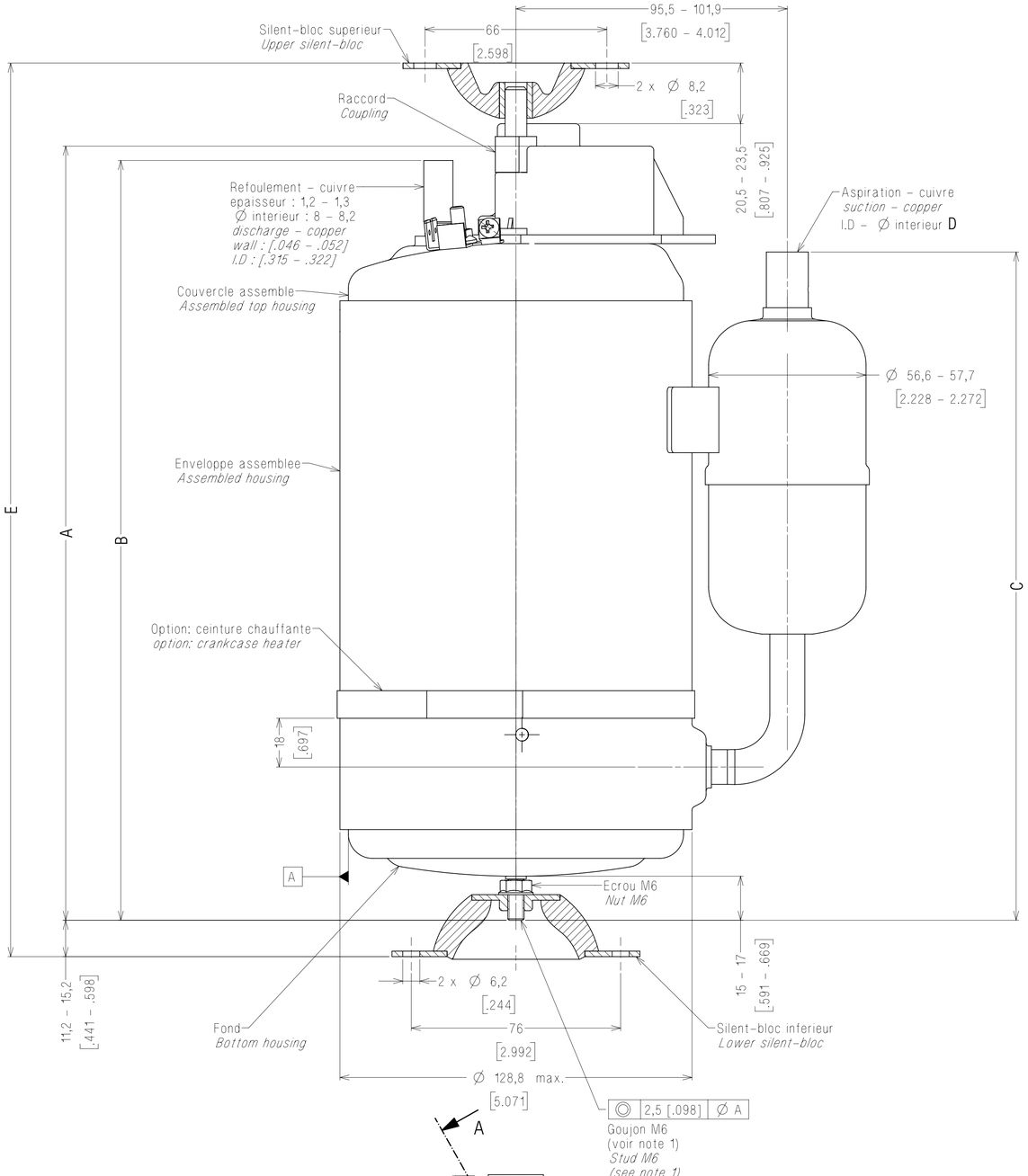

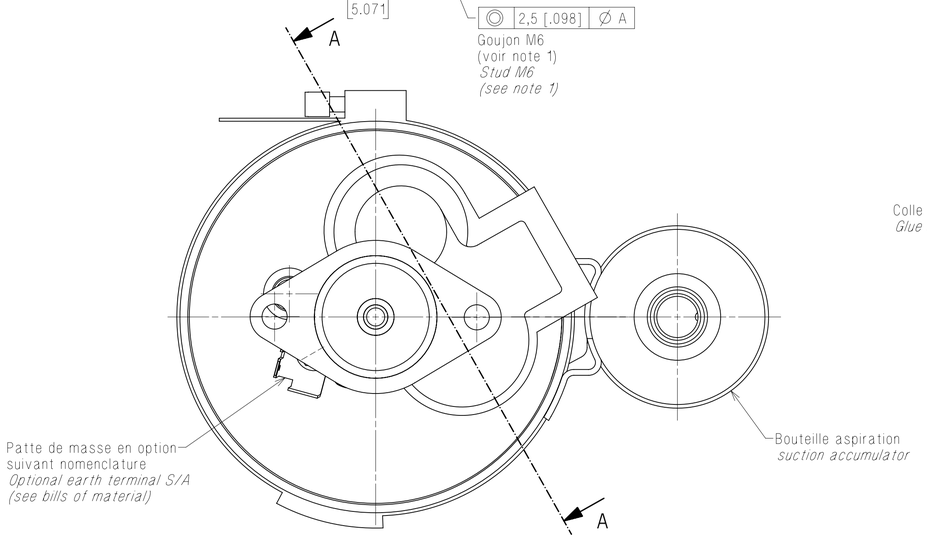

NOTES

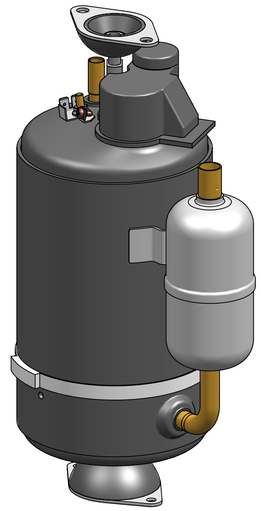

1– Controle de la tenue du goujon M6 suivant SP1062.
Stud M6 strength control according to TE SPEC SP1062.

2– Les dimensions sont donnees en millimetres et [inches].
soit millimetres [inches] ou millimetres – [inches].
Dimensioning = millimeters [inches] or millimeters – [inches].

3– Pour le code des pieces, se reporter aux nomenclatures.
For parts number refer to bills of material.

	TYPES	A		B		C		D		E	
		mm	inches	mm	inches	mm	inches	mm	inches	mm	inches
DC4120	RK5480E/C	282,7 286,7	11.130 11.287	276,3 280,3	10.878 11.035	240,6 244,6	9.472 9.630	12,7 13	.500 .512	322,4 326,4	12.693 12.850
	RK5490E/C										
	T/RK5450Y	(d)	(d)								
DC4121	RK5510E/C	287,4 291,4	11.315 11.472	281 285	11.063 11.220	242,7 246,7	9.555 9.713			329,4 333,4	12.969 13.126
	RK5512E/C/W										
	T/RK5480Y	(d)	(d)								
DC4122	T/RK5513E/C/W	309,4 313,4	12.181 12.338	303 307	11.929 12.087	248,5 252,5	9.783 9.941			337,4 341,4	13.283 13.441
(d) DC4123	T/RK5515E/C/W							15,85 16,15	.624 .636		
	T/RK5518E/C/W										
	T/RK5512Y	(d)	(d)								

(d)

OPTION
Produits Homologues UL
avec tension superieure a 300V
UL approved products
with voltage higher than 300V

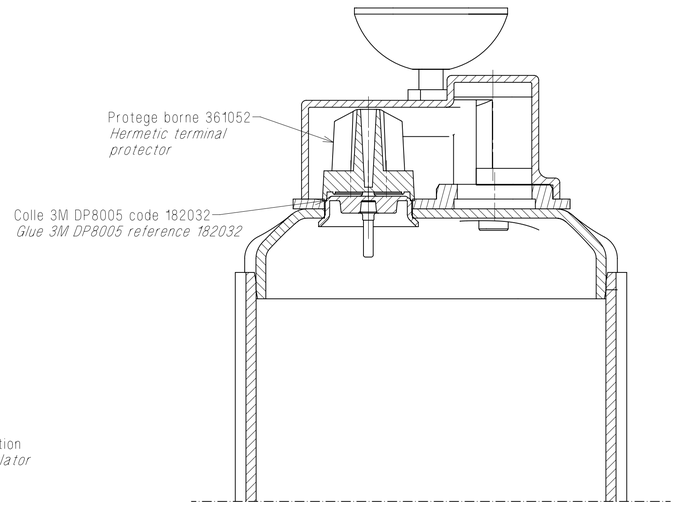

SECTION A–A

COTES CRITIQUES *Q.A. SYMBOLS*		
✱	CATEGORIE 1	*CATEGORY 1*
▲	CATEGORIE 2	*CATEGORY 2*
■	CATEGORIE 3	*CATEGORY 3*
	CATEGORIE 4	*CATEGORY 4*
CATEGORIES DEFINIES PAR SP7121 *IN ACCORDANCE WITH SP4751Y*		

ATTENTION DOCUMENT
STRICTEMENT CONFIDENTIEL ET PRIVE
Ce document est la propriete exclusive de TECUMSEH EUROPE SA et renferme des informations ayant un caractere prive et confidentiel.
Ce document est remis sous la condition formelle que son contenu ne sera pas divulgue a un tiers, ni reproduit, ni adapte ou publie sans le consentement expres de TECUMSEH EUROPE et qu'il pourra etre utilise qu'apres l'autorisation ecrite de ladite societe. Sur simple demande de TECUMSEH EUROPE le present document devra lui etre restitue integralement.

A.M. *File no.*	Ind *Rev*	Rep. *Mark*	Modifications *Change content*	Date *Date*	Visa *Sign*	Verif *Check*
EC47884	d	D3	Creation DC4123 pour T/RK5515E/C/W	21sep12	FC	AP
			T/RK5518E/C/W et T/RK5512Y			
		C3/4	Ajout tension W			
		–	MAJ capot electrique + cote A			

MATIERE: Conforme a la specification T.P.Co. Global 08 ▲
Material: *Must comply with T.P.Co. Global Spec 08*

TOLERANCES GENERALES *GENERAL TOLERANCES* — lineare: *straight:* ± ; angolare: *angular:* ±

ECH. *Scale* 1/1 — ORIGINE *Origin* DCRK001a009

COMPRESSEURS RK
FIXATION CENTRALE
RK COMPRESSORS
CENTRAL ATTACHMENT

TECUMSEH EUROPE S.A.
38090 VAULX-MILIEU

DC4120 NO — (b) Indice *Revision* d

Ce plan est propriete exclusive de notre societe tous droits de reproduction et de diffusion reserves.
This drawing is the property of our society copyrights and publications reserved.