NOTES

1- Voir specification SP0011.

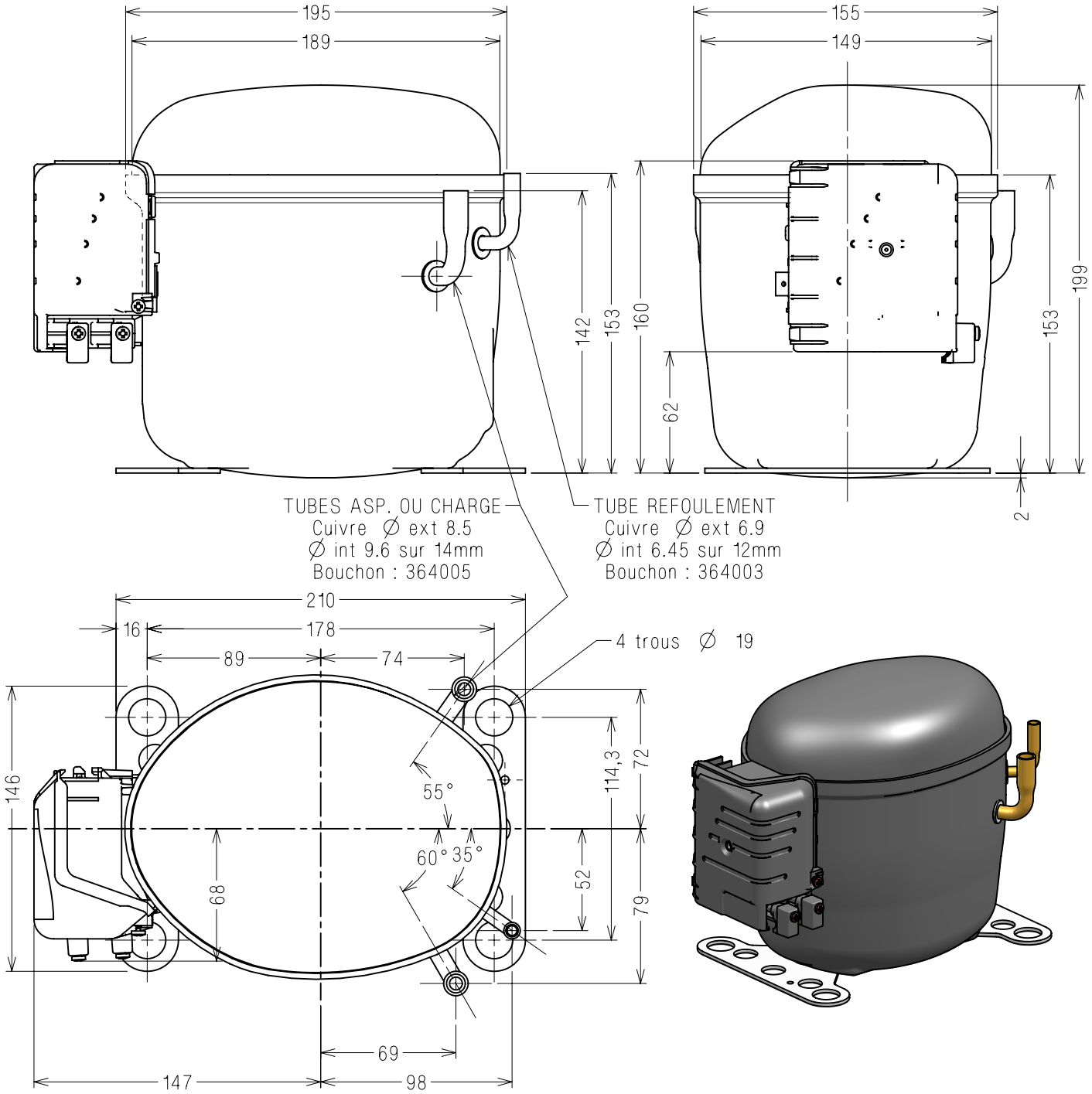

A.M. File no.	Ind Rev	Modifications Change content	Date Date	Visa Sign	Verif Check
EC47622	c	MAJ pattes de fixation	27aug12	FC	LE
18154	b	Lancement (lie a AL 18102)	02dec02	FC	DD
17314	a	MAJ position boitier et tubes	18jul01	FC	DD
17094	–	Creation plan	09mar01	AP	DD

MATIERE:

TOLERANCES GENERALES
GENERAL TOLERANCES

lineaire: *straight:* ± –
angulaire: ± –

Check by: F. VIGUIER 16. 26apr00

ECH. *Scale* 1/3

ORIGINE *Origin* EX11158

COMPRESSEUR AEZ

TECUMSEH EUROPE S.A.
38090 VAULX-MILIEU

DC1502

Indice *Revision* C

Ce plan est propriete exclusive de notre societe tous droits de reproduction et de diffusion reserves.
This drawing is the property of our society copyrights and publications reserved.