ITEM	NO. DESENHO
A	320-10163
B	14963285
C	14947663
D	580-10246
E	14963570

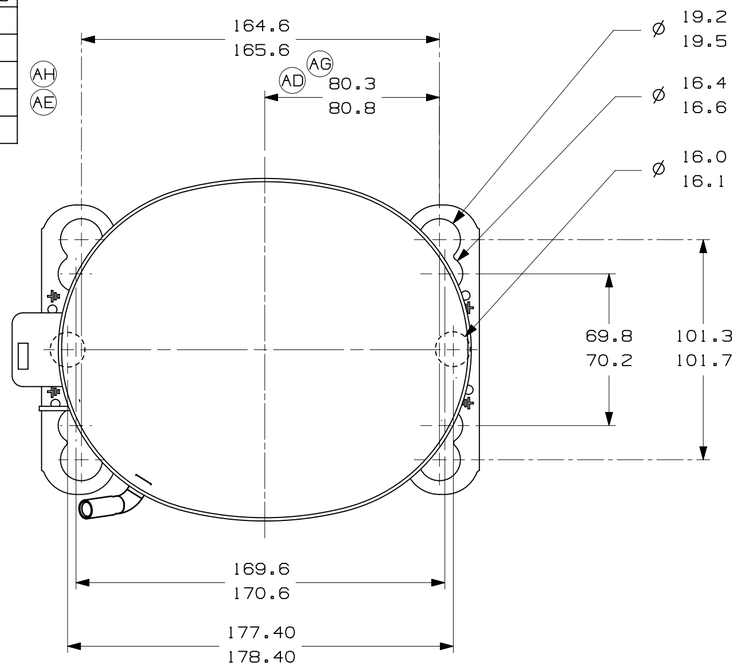

-VISTA AUXILIAR-

DIMENSOES DE FIXACAO

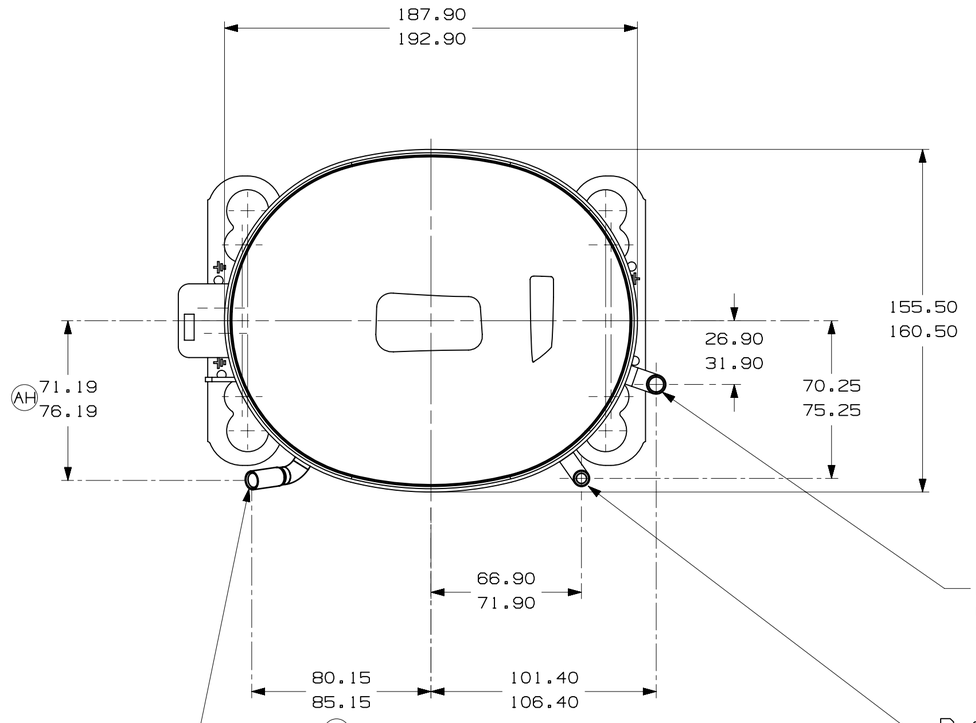

E-CONECTOR DE SUCCAO COBRE CALIBRAR Ø INT. PARA 6.45-6.55 X 15.00-17.00 DE PROF.

D-CONECTOR DE DESCARGA COBRE CALIBRAR Ø INT. PARA 4.95-5.02 X 15.00-17.00 DE PROF.

C-CONECTOR DE PROCESSO COBRE CALIBRAR Ø INT. PARA 6.45-6.55 X 15.00-17.00 DE PROF.

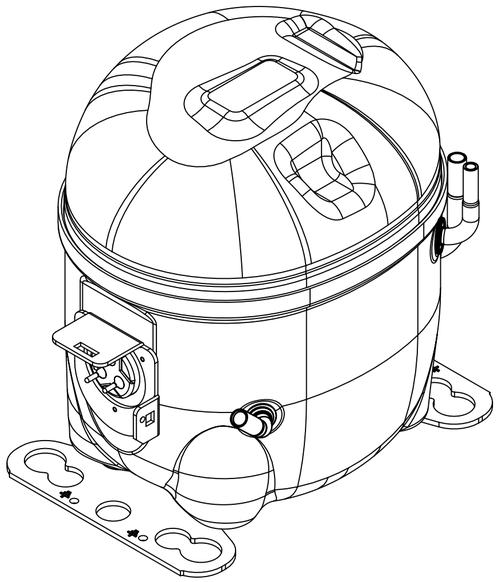

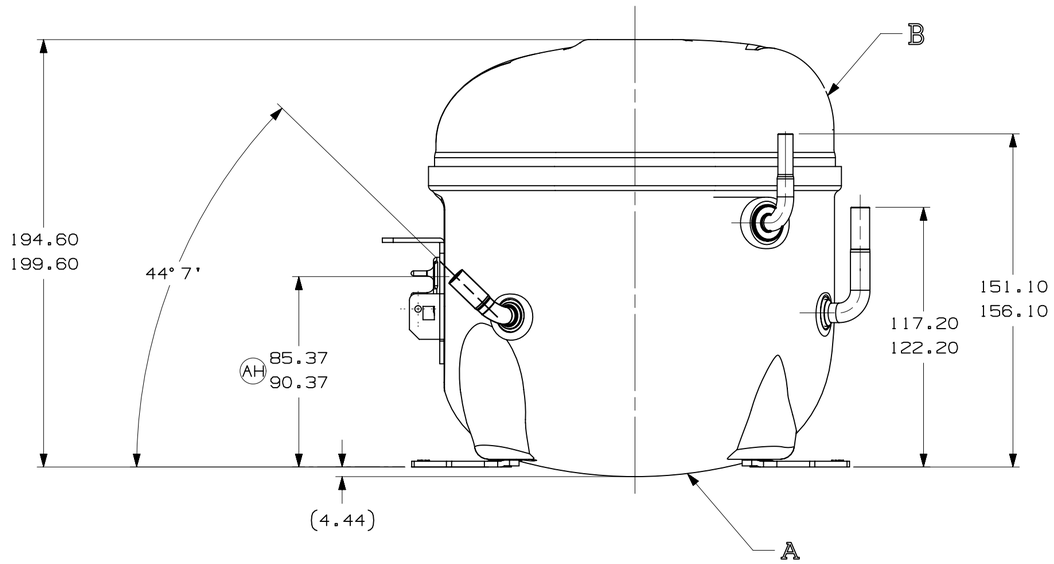

NOTAS:

1- SE ESPECIFICADO NA LISTA DE MATERIAL, MONTAR AS PECAS CONFORME MOSTRADO.
2- VER ESPECIFICACAO "A-B" E "A-C" PARA PROCESSO.
AB 3- NAO PODE HAVER VINCOS NOS TUBOS (VINCOS SAO SINAIS OU MARCAS QUE FICAM EM ALGO QUE SE DOBRA).
4- APOS AS DOBRAS NOS TUBOS, NAO PODE HAVER REDUCAO DE AREA SUPERIOR A 30%.
AC 5- OS TUBOS DE SUCCAO, DESCARGA E PROCESSO DEVEM ESTAR ISENTOS DE TINTA EM 15.8mm (5/8") A PARTIR DO TOPO DOS TUBOS CONFORME ESPEC. T.P.Co. A-B4.
AG 6- VER ESPECIFICACAO TECUMSEH GLOBAL 8 PARA EXIGENCIAS DE FORNECEDORES REFERENTES A REGULAMENTACOES AMBIENTAIS.

				EC102387 02-05-22 GM. RG.		EC80775 14-02-18 PS. RG.	EC70368 06-06-16 AMP. WC.	EC59687 03-03-15 PS. RG.	EC48188 31-01-14 PS. RG.	EC52840 AMP MF 13-09-13	EC44035 08/06/12 PS. A.M		EC42373 15/12/11 J.B / A.M	DATA
		ERA 91.60-96.60	ERA 86.60-91.60	ERA 72.10-77.10	ERA 14963573	ALTERDA MEDIDA ERA:82.30-82.80 E ACRESC. NOTA 6	RETIRADO DETALHE AREA ISENTA DE PINTURA)	ALTERADO TUBO D ERA: 14963569	ALTERADA MEDIDA ERA:80.30-80.80	ADICIONADO NOTA	REVISADA NOTAS 3 E 4	ACRESCENTADA NOTAS 3 E 4	LIBERACAO	MODIFICACAO
		B5	D4	E5	F8	A/2 F/7	--	F/8	F/7	A/2	A/2	A/2		COOR.
		AH				AG	AF	AE	AD	AC	AB		AA	LC

MUITO IMPORTANTE:1) ESTE DESENHO E DE PROPRIEDADE EXCLUSIVA TECUMSEH DO BRASIL LTDA. E CONTEM INFORMACOES PRIVADAS E CONFIDENCIAIS, SOMENTE A ELA PERTENCENTES. 2) A UTILIZACAO DA MESMA POR TERCEIROS, E FEITA SOB A CONDICAO DE QUE NEM ELE NEM SEU CONTEUDO, SEJAM DIVULGADOS, COPIADOS OU USADOS, DIRETA OU INDIRETAMENTE, SEM O PREVIO E EXPRESSO CONSENTIMENTO ESCRITO DA TECUMSEH DO BRASIL LTDA. E SOMENTE NA NOVA E COM AS INFORMACOES QUE ESPECIFICA E EXPRESSAMENTE VIEREM A SER AUTORIZADAS POR ELA. 3) A REPRODUCAO, SUBMISSAO TOTAL OU PARCIAL, POR TODOS OS MEIOS, SEJA PARA QUE FINALIDADE FOR, A MENOS QUE PREVIA E EXPRESSAMENTE AUTORIZADA POR ESCRITO PELA TECUMSEH DO BRASIL LTDA. 4) O DESENHO E TODA E QUALQUER REPRODUCAO DEVERAO SER DEVOLVIDOS, QUANDO SER IMEDIATAMENTE DEVOLVIDOS PELO TERCEIRO, LOGO QUE SOLICITADOS PELA TECUMSEH DO BRASIL LTDA.

NAO TRACE A ESCALA DO DESENHO. TODOS OS DADOS A SEREM CONSIDERADOS ESTAO MAGNETIZADOS TANTO NO RECEBIMENTO COMO NA MONTAGEM DO COMPRESSOR.

PROJECAO: 3°DIEDRO

UNIDADE: mm

FORMATO: A2

SIMBOLOS Q.A.CONFORME PROCEDIMENTO 2.01.031 TECUMSEH DO BRASIL

✱ : CATEGORIA I
▲ : CATEGORIA II
■ : CATEGORIA III
: CATEGORIA IV

Tecumseh

NOME	NUMERO
COMPRESSOR PARA VENDAS	DCAE204
	ESCALA 1:2 / FOLHA 1/1
DATA 17/11/11	REF.
	FAMILIA AE2