NOTES

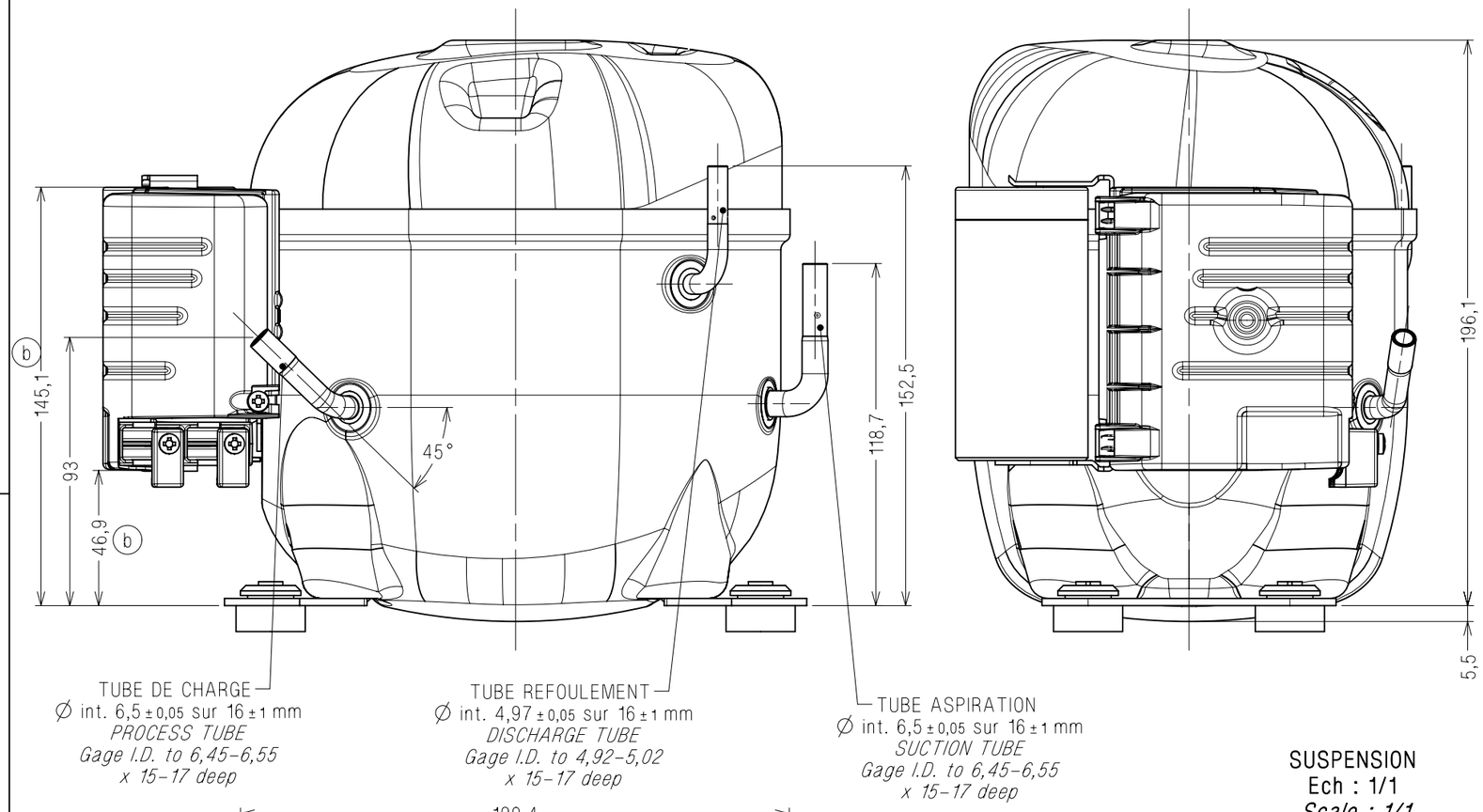

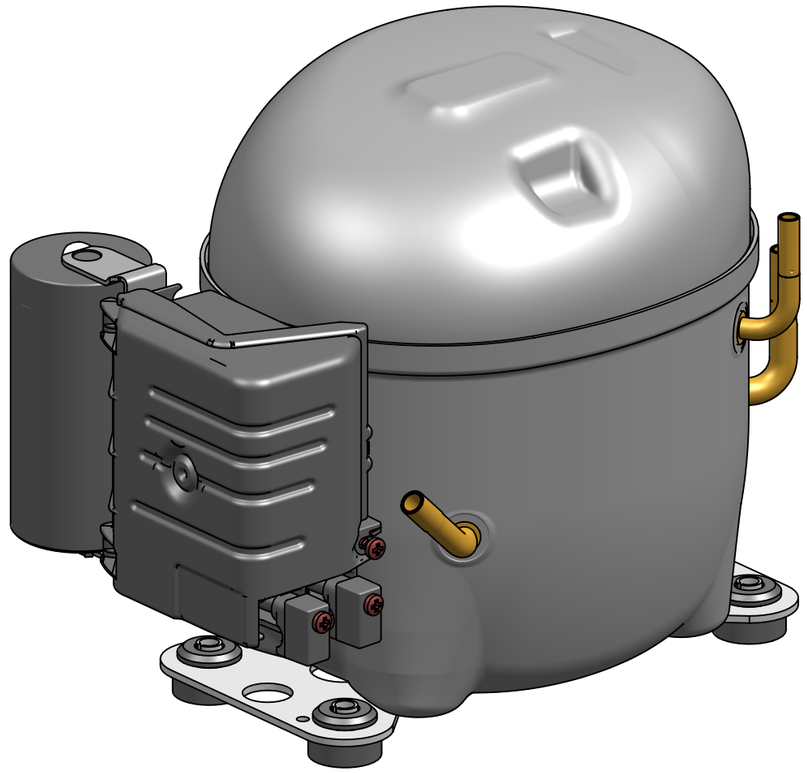

SUSPENSION
Ech : 1/1
Scale : 1/1

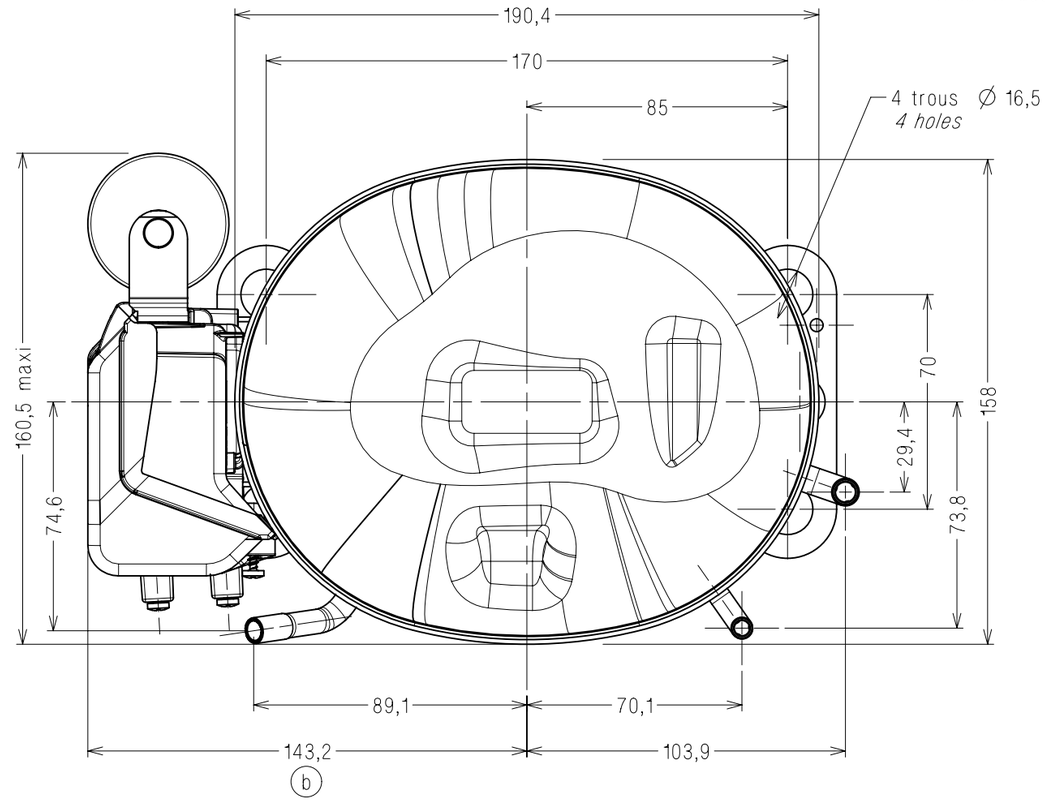

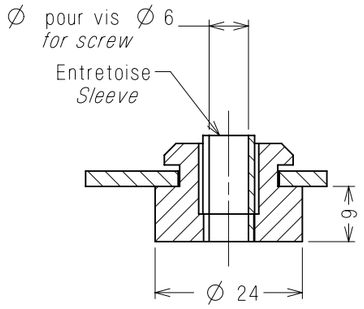

A.M. *File no.*	Ind *Rev*	Rep. *Mark*	Modifications *Change content*	Date *Date*	Visa *Sign*	Verif *Check*
EC70545	b	–	MAJ suite refonte moule boitier	25feb16	FC	PB
EC57114	a	–	Creation	21fev14	FC	AG

MATIERE: Conforme a la specification T.P.Co. Global 08 ▲
Material: *Must comply with T.P.Co. Global Spec 08*

TOLERANCES GENERALES / *GENERAL TOLERANCES*
lineaire: *straight:* ± 2,5
angulaire: *angular:* ± 1°

COTES CRITIQUES *Q.A. SYMBOLS*		
✱	CATEGORIE 1	*CATEGORY 1*
▲	CATEGORIE 2	*CATEGORY 2*
■	CATEGORIE 3	*CATEGORY 3*
	CATEGORIE 4	*CATEGORY 4*
CATEGORIES DEFINIES PAR SP7121 *IN ACCORDANCE WITH SPA7121*		

ATTENTION DOCUMENT
STRICTEMENT CONFIDENTIEL ET PRIVE

Ce document est la propriete exclusive de TECUMSEH EUROPE SA et renferme des informations ayant un caractere prive et confidentiel.

Ce document est remis sous la condition formelle que son contenu ne sera pas divulgue a un tiers, ni reproduit, ni adapte ou publie sans le consentement expres de TECUMSEH EUROPE et qu'il pourra etre utilise qu'apres l'autorisation ecrite de ladite societe. Sur simple demande de TECUMSEH EUROPE le present document devra lui etre restitue integralement.

ECH. *Scale* 1/2

ORIGINE *Origin* –

Plan DC
DCAE126FR
DCAE132FR

COMPRESSEUR AE2

TECUMSEH EUROPE S.A.
38090 VAULX-MILIEU

DCAE132FR NO

Indice *Revision* b

Ce plan est propriete exclusive de notre societe tous droits de reproduction et de diffusion reserves.
This drawing is the property of our society copyrights and publications reserved.