ITEM	NO. DESENHO
A	320-10233
B	14963286
C	14947663 (AH)
D	580-10243 (AD)
E	580-10019

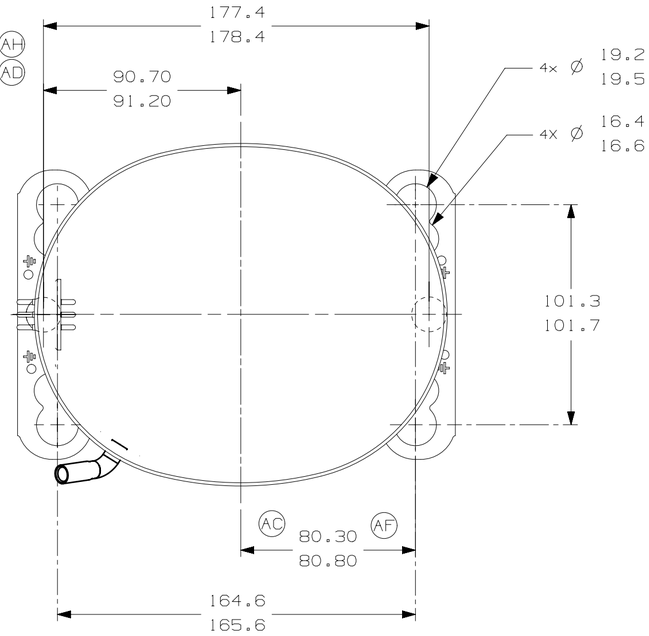

-VISTA AUXILIAR-
DIMENSOES DE FIXACAO

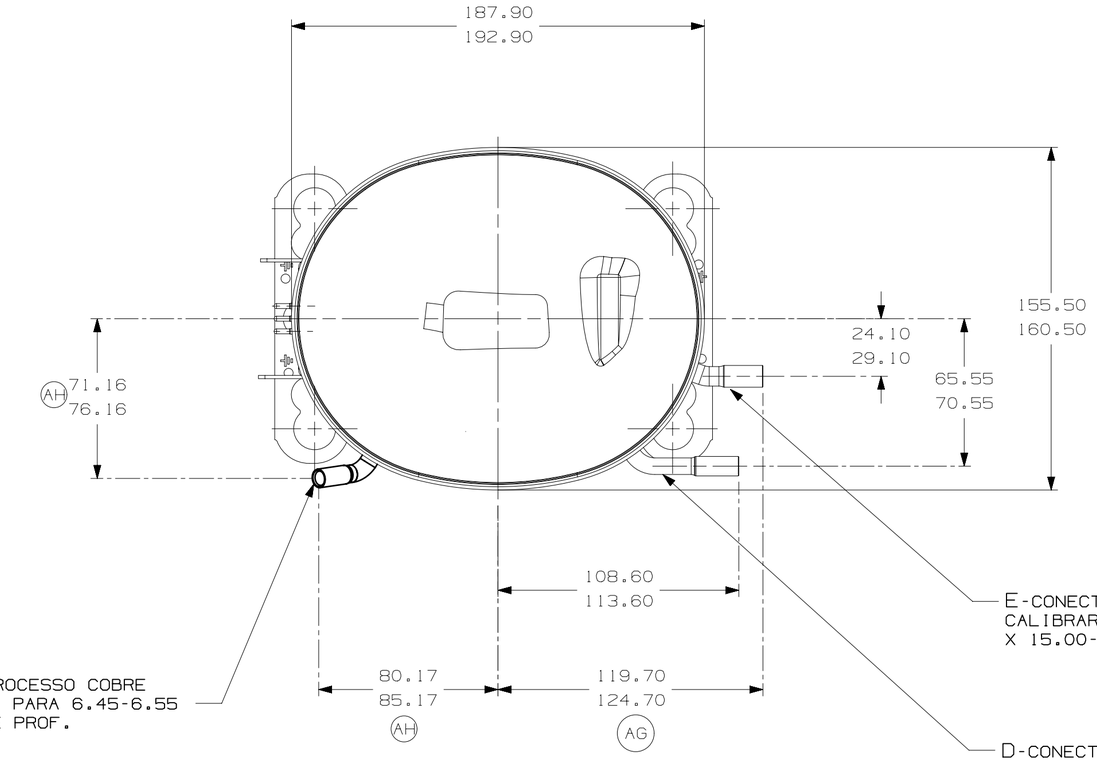

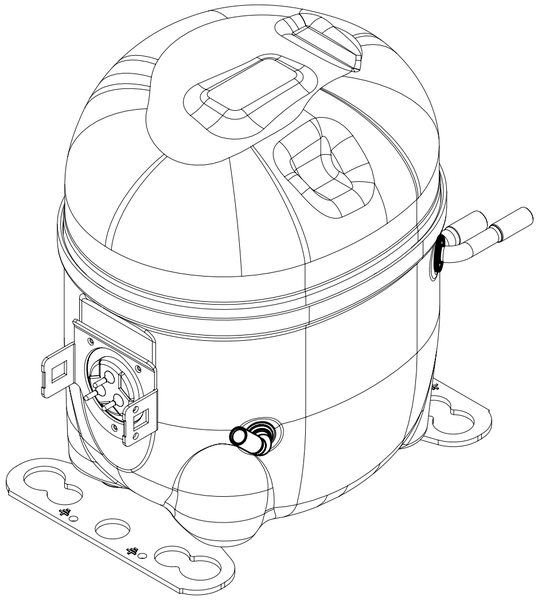

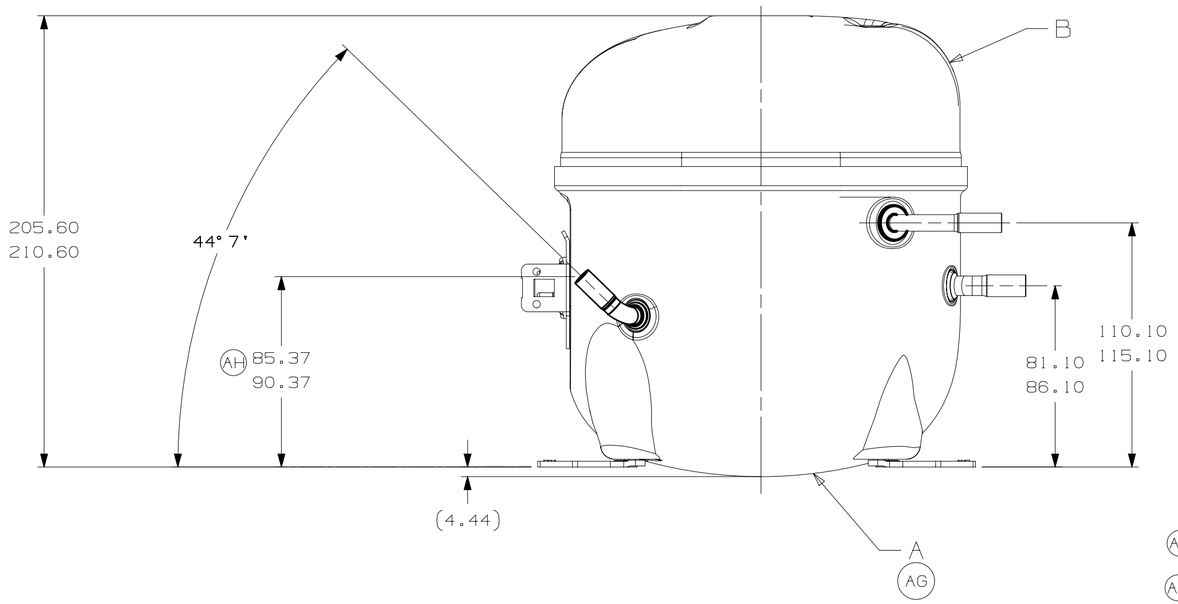

NOTAS:
1- SE ESPECIFICADO NA LISTA DE MATERIAL, MONTAR AS PECAS CONFORME MOSTRADO.
2- VER ESPECIFICACAO "A-B" E "A-C" PARA PROCESSO.
3- NAO PODE HAVER VINCOS NOS TUBOS (VINCOS SAO SINAIS OU MARCAS QUE FICAM EM ALGO QUE SE DOBRA).
4- APOS AS DOBRAS NOS TUBOS, NAO PODE HAVER REDUCAO DE AREA SUPERIOR A 30%.
5- OS TUBOS DE SUCCAO, DESCARGA E PROCESSO DEVEM ESTAR ISENTOS DE TINTA EM 15.8mm (5/8") A PARTIR DO TOPO DOS TUBOS CONFORME ESPEC. T.P.Co. A-B4. (AB)
6. VER ESPECIFICACAO TECUMSEH GLOBAL 8 PARA EXIGENCIAS DE FORNECEDORES REFERENTES A REGULAMENTACOES AMBIENTAIS. (AF)

			EC102387 02-05-22 GM. RG.	EC98010 30-06-21 CIAS. CS.	EC80775 14-02-18 PS. RG.	EC70368 06-06-16 AMP. WC.	EC59687 03-03-15 PS. RG.	EC48188 31-01-14 PS. RG.	EC52840 AMP MF 13-09-13	EC45595 14/06/12 P.S A.M	DATA
	ERA 91.60-96.60	ERA 86.60-91.60	ERA 72.10-77.10	ERA 14963573	ATUALIZADA 320-10233	ALTERADA MEDIDA ERA: 82.30-82.80 E ACRESC. NOTA 6	RETIRADO DETALHE AREA ISENTA DE PINTURA	ALTERADO TUBO DE DESCARGA ERA: 14963518	ALTERADA MEDIDA ERA:80.30-80.80	ADICIONADO NOTA	LIBERACAO	MODIFICACAO
	B5	D4	E5	F8	3A 3D	A/2 E/6	--	AD F/8	AC E/7	AB A/2	AA	LC COOR.
	AH				AG	AF	AE					

MUITO IMPORTANTE:1) ESTE DESENHO E DE PROPRIEDADE EXCLUSIVA TECUMSEH DO BRASIL LTDA. E CONTEM INFORMACOES PRIVADAS E CONFIDENCIAIS, SOMENTE A ELA PERTENCENTES. 2) A SUA REPRODUCAO A TERCEIROS, E FEITA SOB A CONDICAO DE QUE NEM ELE NEM SEU CONTEUDO, SEJAM DIVULGADOS, SEJAM USADOS PARA OUTROS FINS QUE SEJA, SEM O PREVIO E EXPRESSO CONSENTIMENTO ESCRITO DA TECUMSEH DO BRASIL LTDA. E SOMENTE NA NOVA E CONAS INFORMACOES QUE ESPECIFICA E EXPRESSAMENTE VIEREM A SER AUTORIZADAS POR ELA. 3) A REPRODUCAO, TOTAL OU PARCIAL, POR TODOS OS MEIOS, SEJA PARA QUE FINALIDADE FOR, A MENOS QUE PREVIA E EXPRESSAMENTE AUTORIZADA, SEJA POR ESCRITO PELA TECUMSEH DO BRASIL LTDA. 4) O DESENHO E SEU E QUALQUER REPRODUCAO, EXPRESSAMENTE AUTORIZADA, DEVERAO SER IMEDIATAMENTE DEVOLVIDOS PELO TERCEIRO, LOGO QUE SOLICITADOS PELA TECUMSEH DO BRASIL LTDA.

NAO TRACE A ESCALA DO DESENHO. TODOS OS DIMENSIONAMENTOS DEVEM ESTAR MAGNETIZADOS TANTO NO RECEBIMENTO COMO NA MONTAGEM DO COMPRESSOR.

PROJECAO: 3°DIEDRO
UNIDADE: mm
FORMATO: A2

SIMBOLOS Q.A.CONFORME PROCEDIMENTO 2.01.031 TECUMSEH DO BRASIL
: CATEGORIA I
: CATEGORIA II
: CATEGORIA III
: CATEGORIA IV

Tecumseh

NOME	NUMERO
COMPRESSOR PARA VENDAS	DCAE160
	ESCALA 1:2 / FOLHA 1/1
DATA 08-05-12	REF. / FAMILIA AE2