ITEM	NO. DESENHO
A	14963658
B	14963285
C	14947663 (AM)
D	580-10244 (AG)
E	580-10019

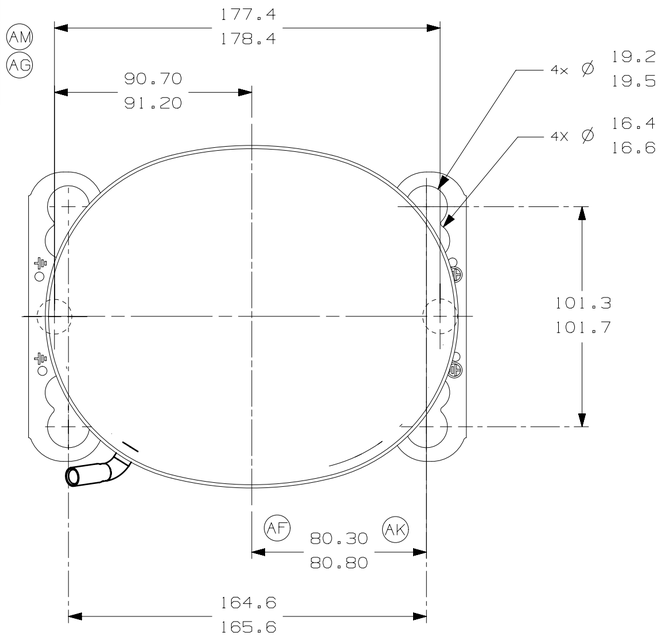

-VISTA AUXILIAR-
DIMENSOES DE FIXACAO

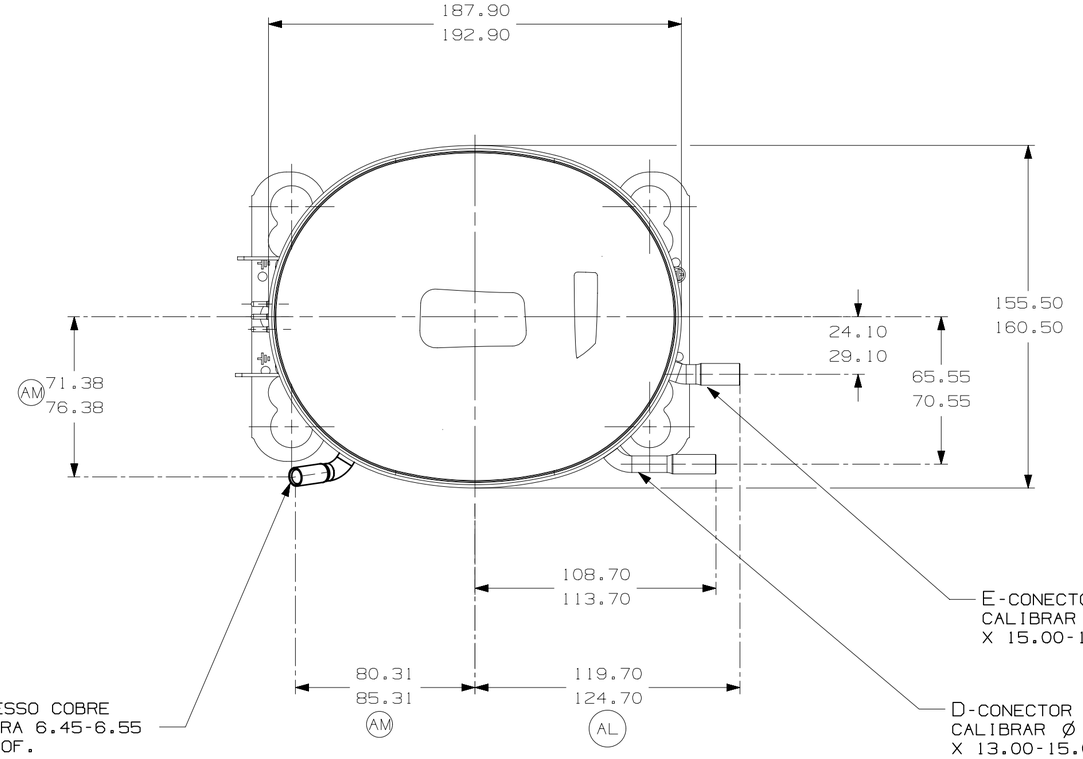

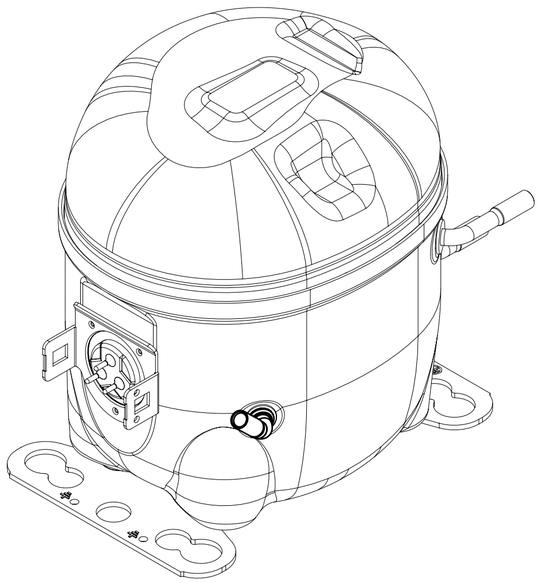

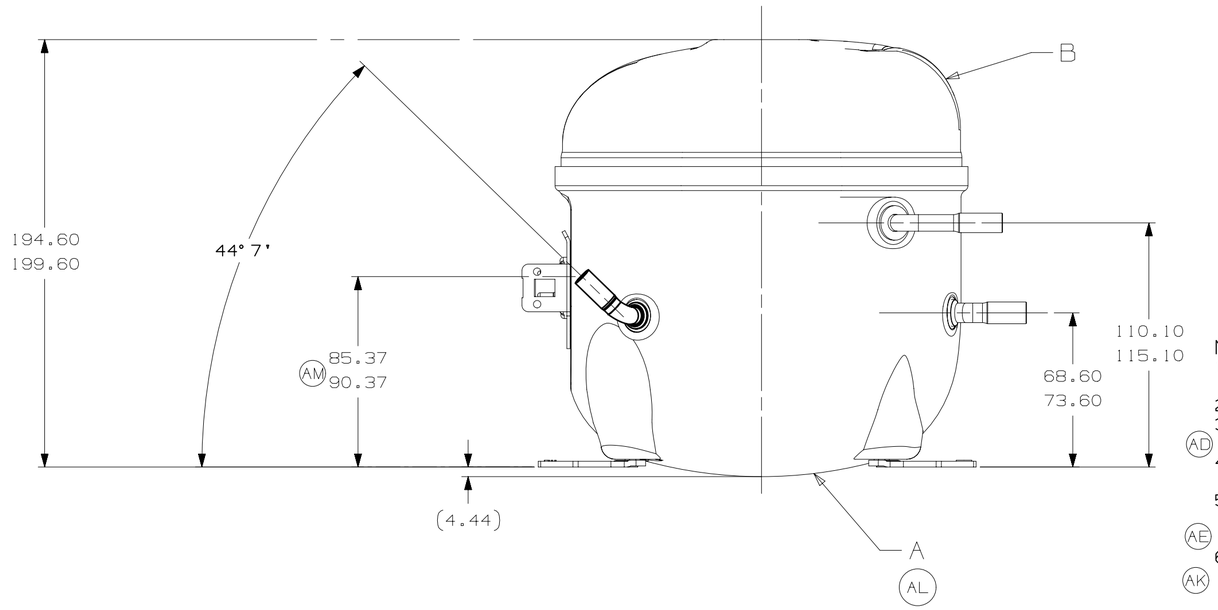

NOTAS:
1- SE ESPECIFICADO NA LISTA DE MATERIAL, MONTAR AS PECAS CONFORME MOSTRADO.
2- VER ESPECIFICACAO "A-B" E "A-C" PARA PROCESSO.
3- NAO PODE HAVER VINCOS NOS TUBOS (VINCOS SAO SINAIS OU MARCAS QUE FICAM EM ALGO QUE SE DOBRA). (AD)
4- APOS AS DOBRAS NOS TUBOS, NAO PODE HAVER REDUCAO DE AREA SUPERIOR A 30%.
5- OS TUBOS DE SUCCAO, DESCARGA E PROCESSO DEVEM ESTAR ISENTOS DE TINTA EM 15.8mm (5/8") A PARTIR DO TOPO DOS TUBOS CONFORME ESPEC. T.P.Co. A-B4. (AE)
6. VER ESPECIFICACAO TECUMSEH GLOBAL 8 PARA EXIGENCIAS DE FORNECEDORES REFERENTES A REGULAMENTACOES AMBIENTAIS. (AK)

				EC102387 02-05-22 GM. RG.		EC98010 01-07-21 CIAS. CS.	EC80775 14-02-18 PS. RG.	EC70368 06-06-16 AMP. WC.	EC59687 03-03-15 PS. RG.	EC48188 31-01-14 PS. RG.	EC52840 AMP MF 13-09-13	EC44035 08/06/12 PS. A.M		EC42437 30/01/12 PS. A.M	EC41721 07/11/11 J.B / A.M	EC38356 22/04/11 J.B / A.M	
A	ERA 91.60-96.60	ERA 86.60-91.60	ERA 72.10-77.10	ERA 14963573	ATUALIZADA 14963658	ALTERADA MEDIDA ERA: 82.30-82.80 E ACRESC. NOTA 6	RETIRADO DETALHE (AREA ISENTA DE PINTURA)	ALTERADO TUBO D ERA: 14963519	ALTERADA MEDIDA ERA:80.30-80.80	ADICIONADO NOTA	REVISADA NOTAS 3 E 4	ACRESCENTADA NOTAS 3 E 4	ALTERADO TUBO DE SUCCAO ERA: 14963571	ALTERADO NOME ERA: BRDCMD	LIBERACAO	DATA
B5	D4	E5	F8	3A 3D	A/2 E/6	- -	F/8	D/7	A/2	A/2	A/2	D/2	A/1		LC COOR.	MODIFICACAO
	AM			AL	AK	AH	AG	AF	AE	AD		AC	AB	AA		

MUITO IMPORTANTE:1) ESTE DESENHO É DE PROPRIEDADE EXCLUSIVA TECUMSEH DO BRASIL LTDA. E CONTEM INFORMACOES PRIVATIVAS E CONFIDENCIAIS, SOMENTE A ELA PERTENCENTES. 2) A UTILIZACAO DESTE POR TERCEIROS, É FEITA SOB A CONDICAO DE QUE NEM ELE NEM SEU CONTEUDO, SEJAM DIVULGADOS, COPIADOS OU USADOS PARA QUE SEJA, SEM O PREVIO E EXPRESSO CONSENTIMENTO ESCRITO DA TECUMSEH DO BRASIL LTDA. E SOMENTE PODERAO SER COM AS INFORMACOES QUE ESPECIFICA E EXPRESSAMENTE VIEREM A SER AUTORIZADAS POR ESCRITO. 3) A REPRODUCAO TOTAL OU PARCIAL, POR TODOS OS MEIOS, SEJA PARA QUE FINALIDADE FOR, A MENOS QUE PREVIA E EXPRESSAMENTE AUTORIZADA POR ESCRITO PELA TECUMSEH DO BRASIL LTDA. 4) O DESENHO E TODO E QUALQUER REPRODUCAO DESTE, DEVERAO SER DEVOLVIDOS IMEDIATAMENTE DEVOLVIDOS PELO TERCEIRO, LOGO QUE SOLICITADOS PELA TECUMSEH DO BRASIL LTDA.

NAO ESCALE A ESCALA DO DESENHO. TODOS OS DIMENSIONAMENTOS DEVEM ESTAR MARCADOS NO DESENHO. TODAS AS MARCAS MAGNETIZADAS TANTO NO RECEBIMENTO COMO NA MONTAGEM DO COMPRESSOR.

PROJECAO: 3°DIEDRO
UNIDADE: mm
FORMATO: A2

SIMBOLOS Q.A.CONFORME PROCEDIMENTO 2.01.031 TECUMSEH DO BRASIL
: CATEGORIA I
: CATEGORIA II
: CATEGORIA III
: CATEGORIA IV

Tecumseh

NOME	NUMERO
COMPRESSOR PARA VENDAS	DCAE178 (AB)
	ESCALA 1:2 / FOLHA 1/1
DATA 23-02-11 / REF.	FAMILIA AE2