ITEM	NO. DESENHO
A	320-10158
B	14963286
C	14947663
D	580-10243
E	14963572

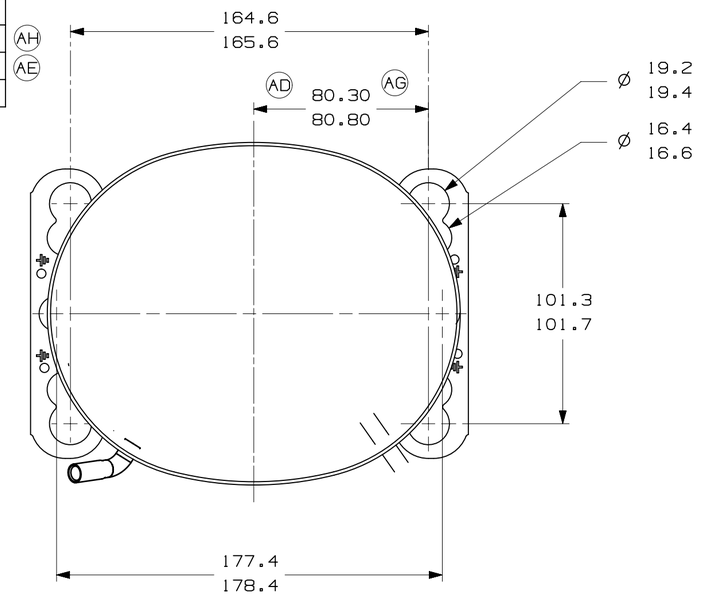

-VISTA AUXILIAR-
DIMENSOES DE FIXACAO

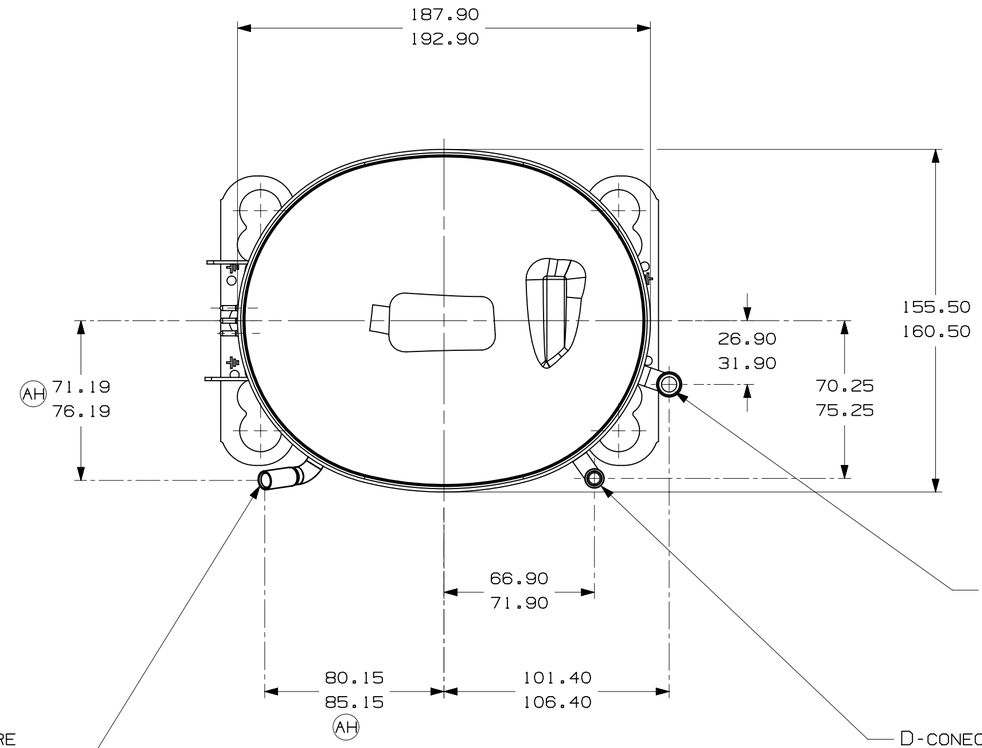

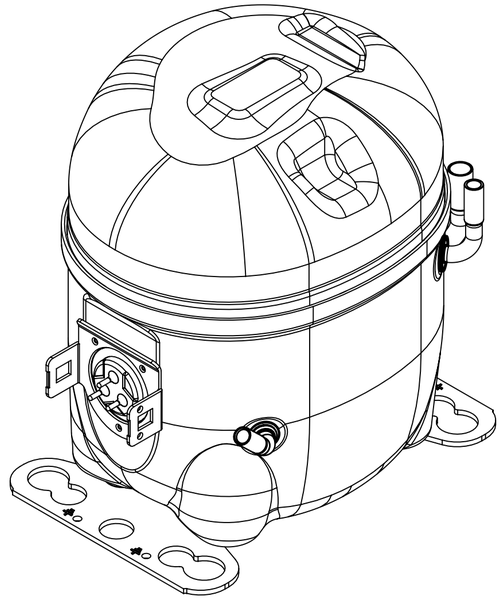

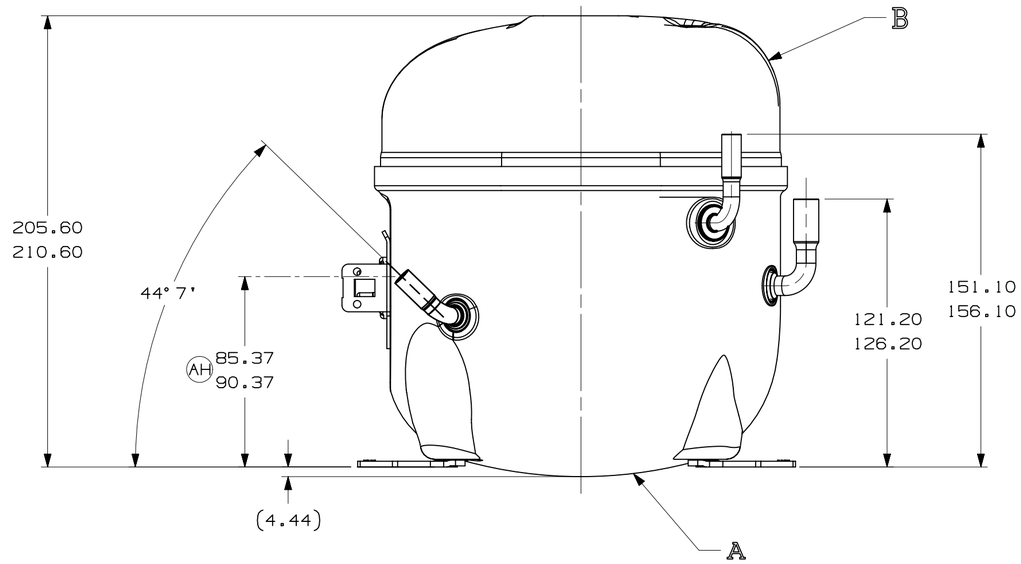

NOTAS:
1- SE ESPECIFICADO NA LISTA DE MATERIAL, MONTAR AS PECAS CONFORME MOSTRADO.
2- VER ESPECIFICACAO "A-B" E "A-C" PARA PROCESSO.
3- NAO PODE HAVER VINCOS NOS TUBOS (VINCOS
AB SAO SINAIS OU MARCAS QUE FICAM EM ALGO QUE SE DOBRA).
4- APOS AS DOBRAS NOS TUBOS, NAO PODE HAVER REDUCAO DE AREA SUPERIOR A 30%.
5- OS TUBOS DE SUCCAO, DESCARGA E PROCESSO DEVEM
AC ESTAR ISENTOS DE TINTA EM 15.8mm (5/8") A PARTIR DO TOPO DOS TUBOS CONFORME ESPEC. T.P.Co. A-B4.
AG 6. VER ESPECIFICACAO TECUMSEH GLOBAL 8 PARA EXIGENCIAS DE FORNECEDORES REFERENTES A REGULAMENTACOES AMBIENTAIS.

		EC102387 02-05-22 GM. RG.		EC80775 14-02-18 PS. RG.	EC70368 06-06-16 AMP. WC.	EC59687 03-03-15 PS. RG.	EC48188 31-01-14 PS. RG.	EC52840 AMP MF 13-09-13	EC44035 08/06/12 PS. A.M		EC41550 23/11/11 J.B / A.M	DATA
		ERA 91.60-96.60	ERA 86.40-91.40	ERA 72.10-77.10	ERA 14963573	ALTERADA MEDIDA ERA: 82.30-82.80 E ACRESC. NOTA 6	RETIRADO DETALHE (AREA ISENTA DE PINTURA)	ALTERADO TUBO D ERA: 14963518	ALTERADA MEDIDA ERA:80.3-80.8	ADICIONADO NOTA	REVISADA NOTAS 3 E 4	ACRESCENTADA NOTAS 3 E 4	LIBERACAO	MODIFICACAO
		B5	D4	E5	F8	A/2 F/6	--	AE F/8	AD F/7	AC A/2	A/2	A/2		COOR.
			AH			AG	AF				AB		AA	LC

MUITO IMPORTANTE:11 ESTE DESENHO E DE PROPRIEDADE EXCLUSIVA TECUMSEH DO BRASIL LTDA., E CONTEM INFORMACOES PRIVADAS E CONFIDENCIAIS, SOMENTE A ELA PERTINENTES. 2.A UTILIZACAO DESTE POR TERCEIROS, E FEITA SOB A CONDICAO DE QUE NEM ELE NEM SEU CONTEUDO, SEJAM DIVULGADOS, COPIADOS OU USADOS A MENOS QUE SEJA, SEM O PREVIO E EXPRESSO CONSENTIMENTO ESCRITO DA TECUMSEH DO BRASIL LTDA. 3.A TECUMSEH NAO PODERA SOMENTE VIEREM A SER AUTORIZADAS POR ELA E PROTEGIDAS POR DIREITOS DE TERCEIROS, POR TODOS OS MEIOS, SEJA PARA OUE FINALIDADE FOR, A MENOS QUE PREVIA E EXPRESSAMENTE AUTORIZADA, POR ESCRITO PELA TECUMSEH DO BRASIL LTDA. 4) O DESENHO E TODO E QUALQUER REPRODUCAO DEVERAO SER DEVOLVIDOS AO REMETENTE IMEDIATAMENTE DEVOLVIDOS PELO TERCEIRO, LOGO QUE SOLICITADOS PELA TECUMSEH DO BRASIL LTDA.

NAO TRACE A ESCALA DO DESENHO. TODOS OS DIMENSIONAMENTOS DEVEM ESTAR MARCADOS TANTO NO RECEBIMENTO COMO NA MONTAGEM DO COMPRESSOR.

PROJECAO: 3°DIEDRO
UNIDADE: mm
FORMATO: A2

SIMBOLOS Q.A.CONFORME PROCEDIMENTO 2.01.031 TECUMSEH DO BRASIL
: CATEGORIA I
: CATEGORIA II
: CATEGORIA III
: CATEGORIA IV

Tecumseh

NOME	NUMERO
COMPRESSOR PARA VENDAS	DCAE116
	ESCALA 1:2 / FOLHA 1/1
DATA 30/09/11	REF. / FAMILIA AE2