ITEM	NO. DESENHO
A	320-10116
B	14963285
C	14947663
D	580-10244
E	14963571

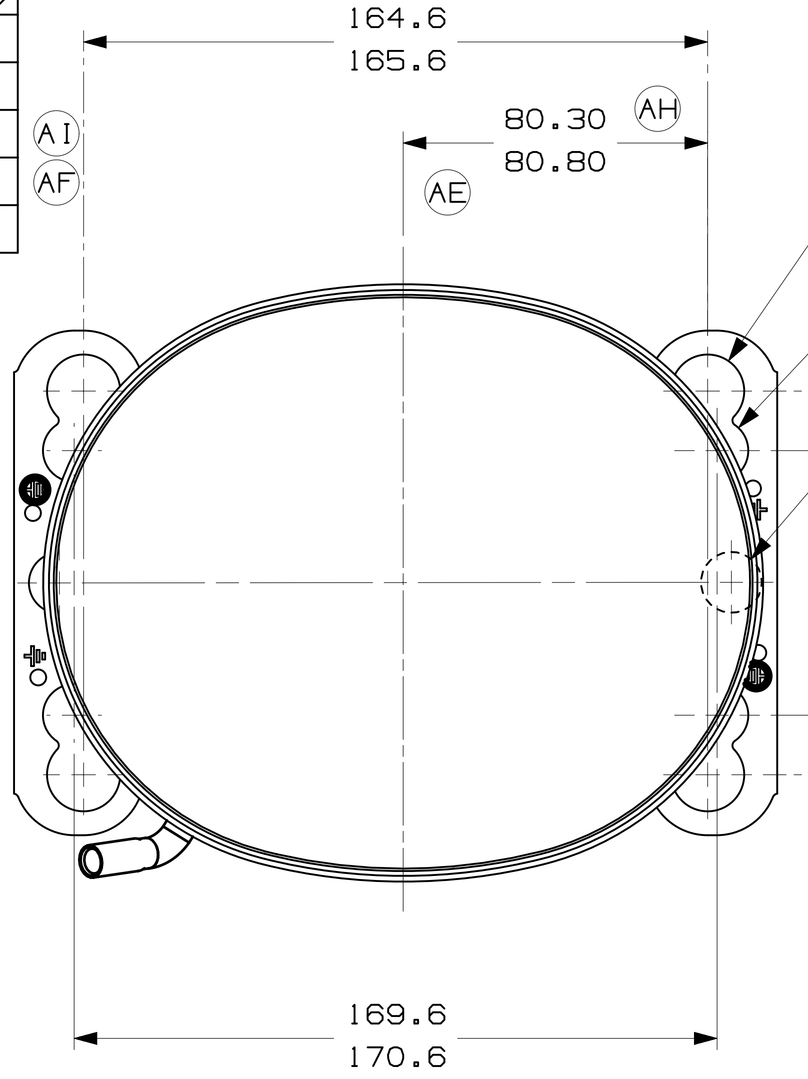

-VISTA AUXILIAR-

DIMENSOES DE FIXACAO

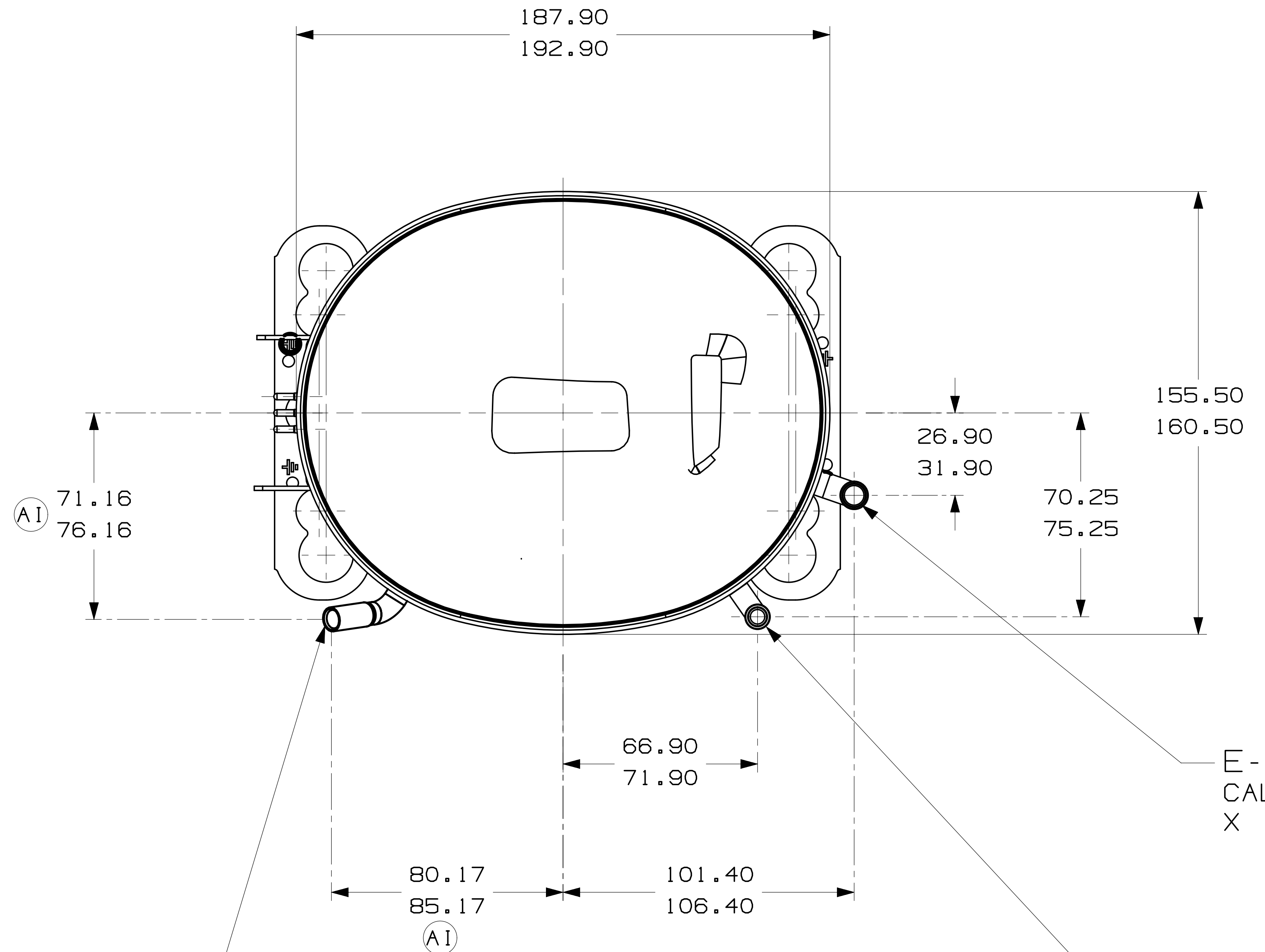

C-CONECTOR DE PROCESSO COBRE
CALIBRAR Ø INT. PARA 6.45-6.55
X 15.00-17.00 DE PROF.

E-CONECTOR DE SUCCAO COBRE
CALIBRAR Ø INT. PARA 8.00-8.10
X 15.00-17.00 DE PROF.

D-CONECTOR DE DESCARGA COBRE
CALIBRAR Ø INT. PARA 6.45-6.55
X 15.00-17.00 DE PROF.

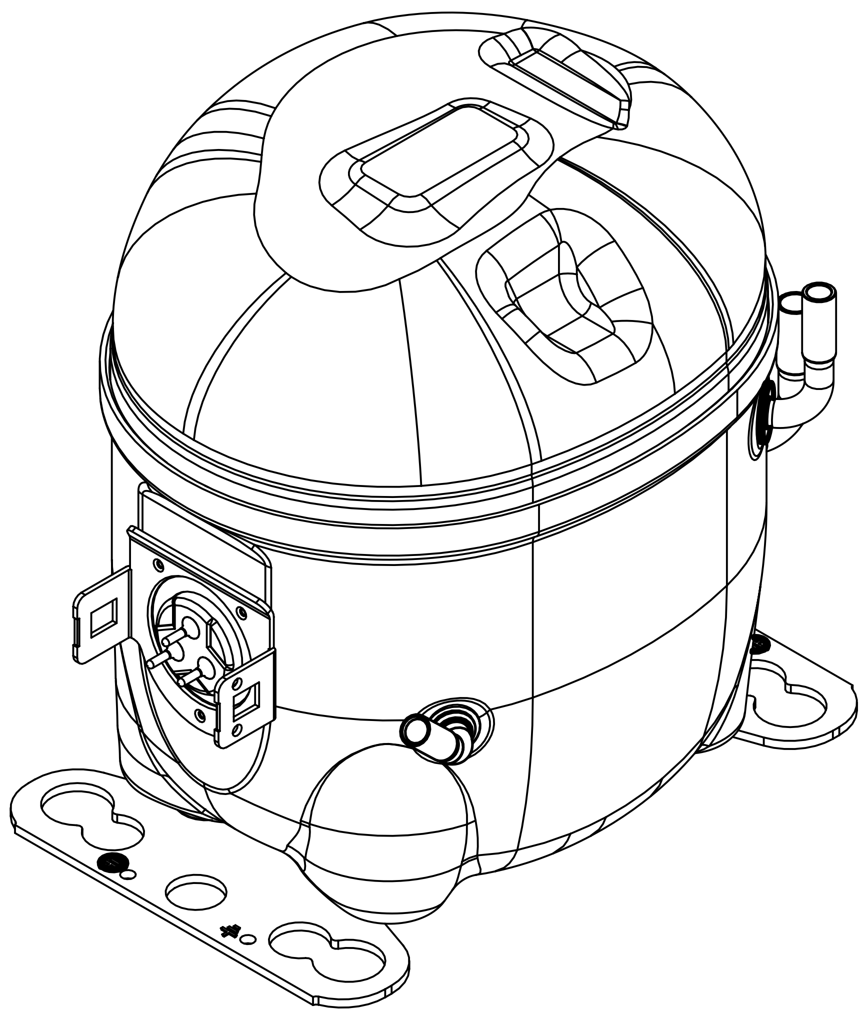

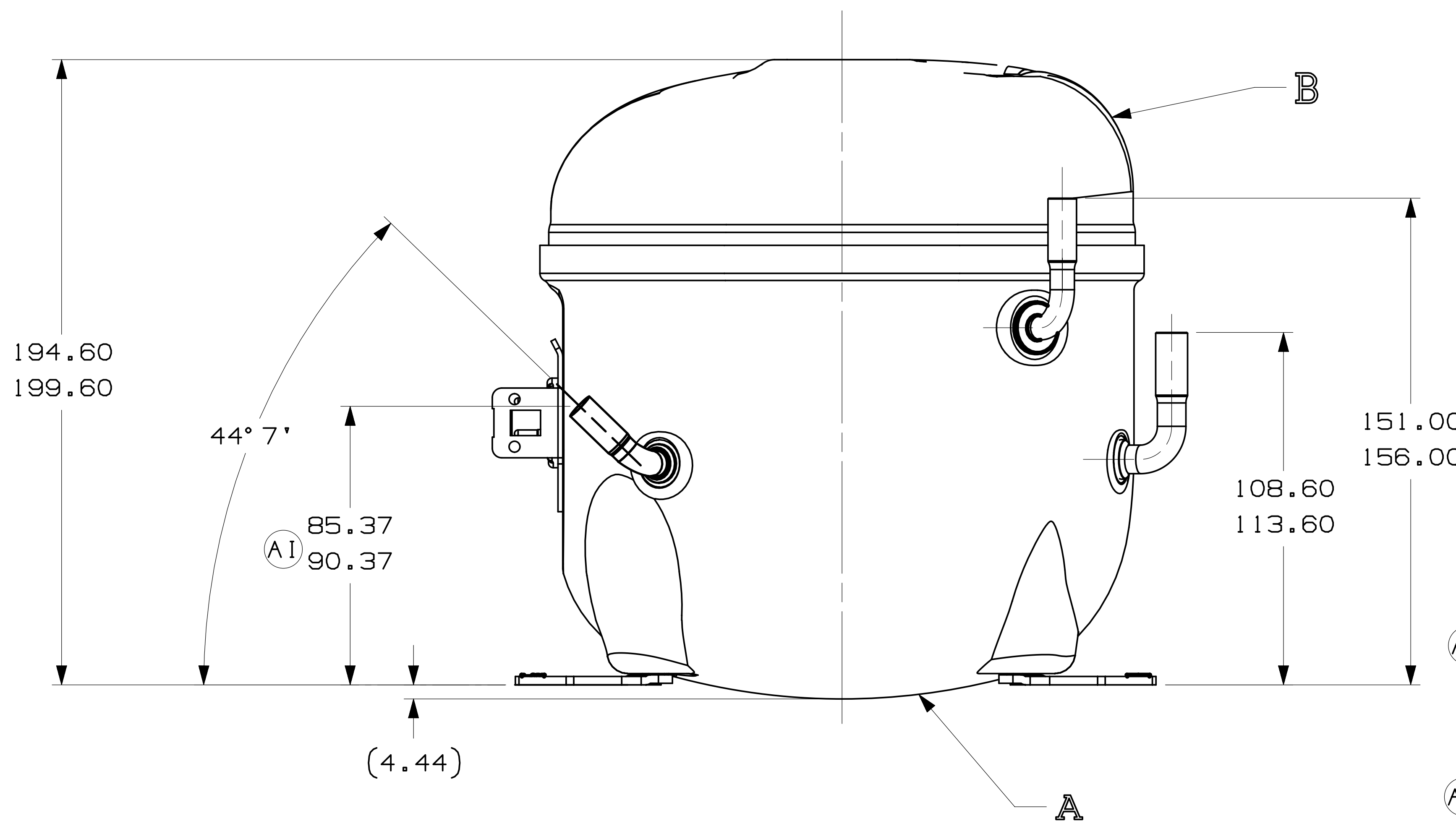

NOTAS:
1- SE ESPECIFICADO NA LISTA DE MATERIAL, MONTAR AS PECAS CONFORME MOSTRADO.
2- VER ESPECIFICACAO "A-B" E "A-C" PARA PROCESSO.
3- NAO PODE HAVER VINCOS NOS TUBOS (VINCOS SAO SINAIS OU MARCAS QUE FICAM EM ALGO QUE SE DOBRA). (AC)
4- APOS AS DOBRAS NOS TUBOS, NAO PODE HAVER REDUCAO DE AREA SUPERIOR A 30%.
5- OS TUBOS DE SUCCAO, DESCARGA E PROCESSO DEVEM ESTAR ISENTOS DE TINTA EM 15.8mm (5/8") A PARTIR DO TOPO DOS TUBOS CONFORME ESPEC. T.P.Co. A-B4. (AD)
6. VER ESPECIFICACAO TECUMSEH GLOBAL 8 PARA EXIGENCIAS DE FORNECEDORES REFERENTES A REGULAMENTACOES AMBIENTAIS. (AH)

LC	DATA	MODIFICACAO	COOR.
AI	EC102387 02-05-22 GM. RG.	ERA 91.60-96.60	B5
AI		ERA 86.60-91.60	D4
AI		ERA 72.10-77.10	E5
AI		ERA 14963573	F8
AH	EC80775 14-02-18 PS. RG.	ALTERADA MEDIDA ERA: 82.30-82.80 E ACRESC. NOTA 6	A/2 F/6
AG	EC70368 06-06-16 AMP. WC.	RETIRADO DETALHE (AREA ISENTA DE PINTURA)	--
AF	EC59687 03-03-15 PS. RG.	ALTERADO TUBO D ERA: 14963519	F/7
AE	EC48188 31-01-14 PS. RG.	ALTERADA MEDIDA ERA:80.30-80.80	F/7
AD	EC52840 AMP MF 13-01-13	ADICIONADO NOTA	A/2
AC	EC44035 08/06/12 PS. A.M	REVISADA NOTAS 3 E 4	A/2
AC		ACRESCENTADA NOTAS 3 E 4	A/2
AB	EC41721 07/11/11 J.B / W.C	ALTERADO NOME ERA: BRDCMD	A/1
AA	EC39630 22/06/11 J.B / A.M	LIBERACAO	

MUITO IMPORTANTE: 1) ESTE DESENHO E DE PROPRIDADE EXCLUSIVA DA TECUMSEH DO BRASIL LTDA. E CONTEM INFORMACOES PRIVADAS E CONFIDENCIAIS, SOMENTE A ELA PERTENCENTES. 2) A SUA DISPONIBILIZACAO A TERCEIROS, E FEITA SOB A CONDICAO DE QUE NEM ELE NEM SEU CONTEUDO SEJAM DIVULGADOS OU DISPONIBILIZADOS A QUEM QUER QUE SEJA, SEM O PREVIO E EXPRESSO CONSENTIMENTO ESCRITO DA TECUMSEH DO BRASIL LTDA. E, SOMENTE NA FORMA E COM AS INFORMACOES QUE ESPECIFICA E EXPRESSAMENTE VIEREM A SER AUTORIZADAS POR ELA. 3) E PROIBIDA A SUA REPRODUCAO TOTAL OU PARCIAL, POR TODOS OS MEIOS, SEJA PARA QUE FINALIDADE FOR, A MENOS QUE PREVIA E EXPRESSAMENTE AUTORIZADA POR ESCRITO PELA TECUMSEH DO BRASIL LTDA. 4) O DESENHO E TODA E QUALQUER REPRODUCAO EXPRESSAMENTE AUTORIZADA, DEVERAO SER IMEDIATAMENTE DEVOLVIDOS PELO TERCEIRO, LOGO QUE SOLICITADOS PELA TECUMSEH DO BRASIL LTDA.

NAO MUDE A ESCALA DO DESENHO. TODOS MATERIAIS FERROSOS NAO DEVEM ESTAR MAGNETIZADOS TANTO NO RECEBIMENTO COMO NA MONTAGEM DO COMPRESSOR.

PROJECAO: 3°DIEDRO

UNIDADE: mm

FORMATO: A2

SIMBOLOS Q.A.CONFORME PROCEDIMENTO 2.01.031 TECUMSEH DO BRASIL

= CATEGORIA I
= CATEGORIA II
= CATEGORIA III
= CATEGORIA IV

Tecumseh®

NOME: COMPRESSOR PARA VENDAS

NUMERO: DCAE196 (AB)

ESCALA: 1:2

FOLHA: 1/1

DATA: 09/06/11

REF.:

FAMILIA: AE2