ITEM	NO. DESENHO
A	320-10199
B	14963286
C	14947663 (AH)
D	580-10244 (AD)
E	14963572

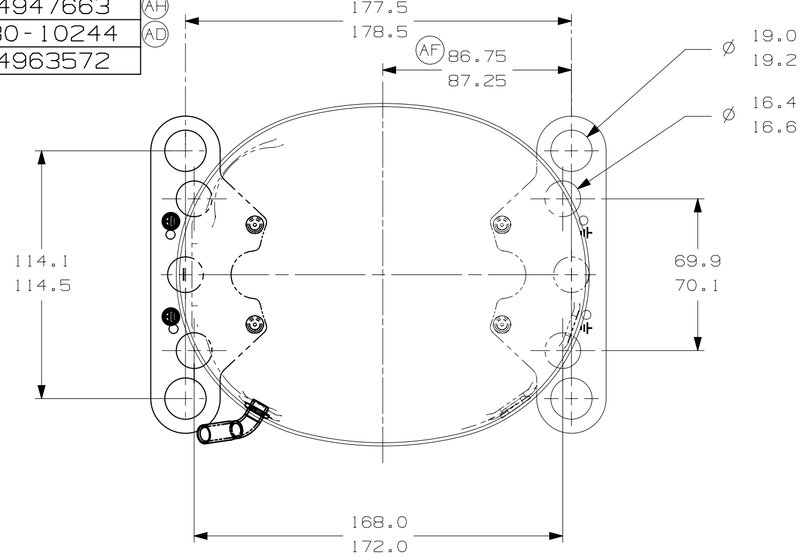

-VISTA AUXILIAR-

DIMENSOES DE FIXACAO

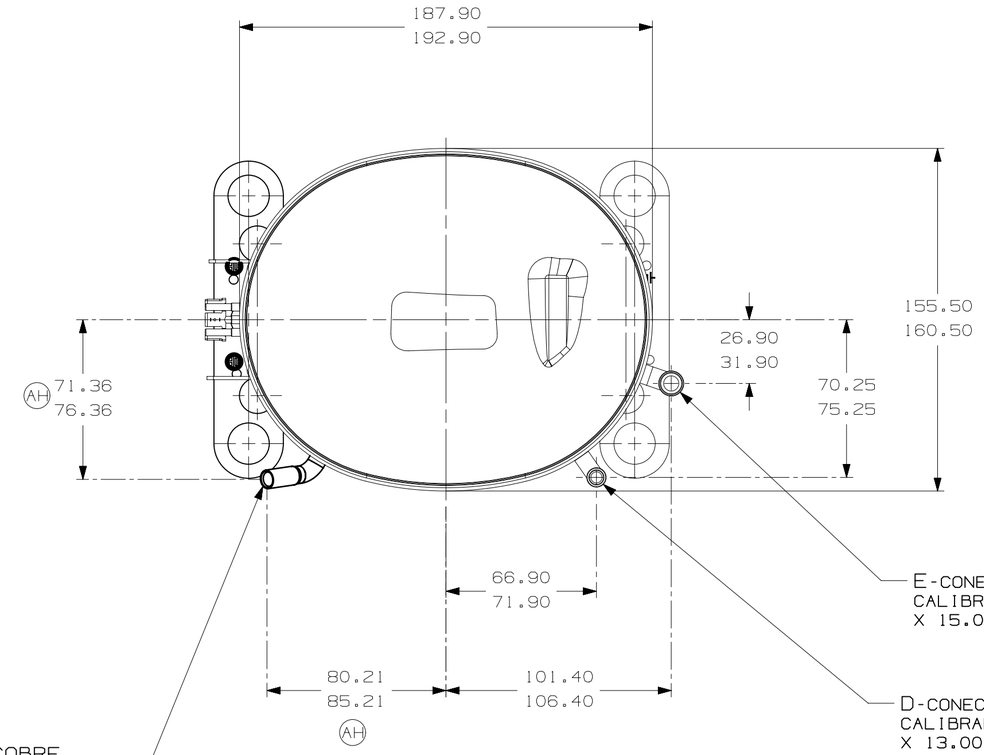

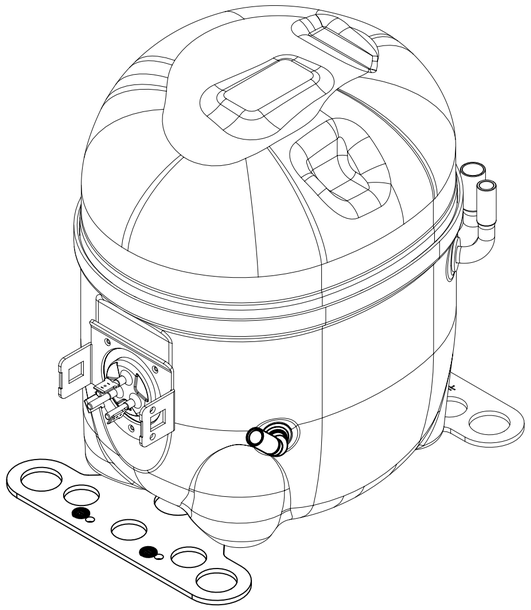

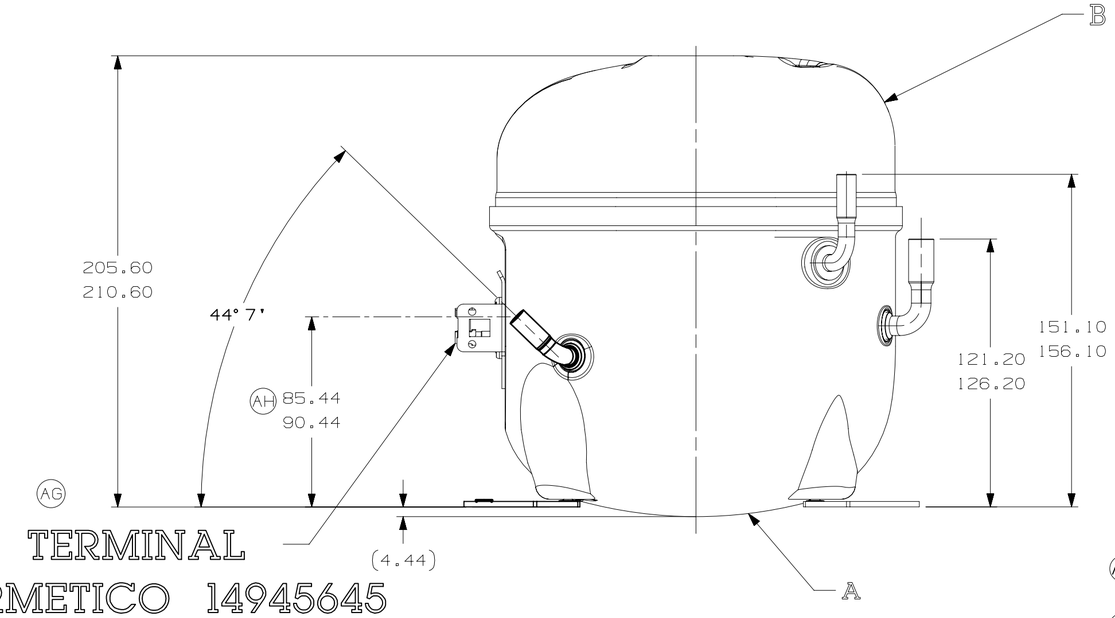

TERMINAL

HERMETICO 14945645

COM BAIONETA / FAST-ON

NOTAS:

1- SE ESPECIFICADO NA LISTA DE MATERIAL, MONTAR AS PECAS CONFORME MOSTRADO.
2- VER ESPECIFICACAO "A-B" E "A-C" PARA PROCESSO.
3- NAO PODE HAVER VINCOS NOS TUBOS (VINCOS SAO SINAIS OU MARCAS QUE FICAM EM ALGO QUE SE DOBRA).
4- APOS AS DOBRAS NOS TUBOS, NAO PODE HAVER REDUCAO
(AB) DE AREA SUPERIOR A 30%.
5- OS TUBOS DE SUCCAO, DESCARGA E PROCESSO DEVEM ESTAR ISENTOS DE TINTA EM 15.8mm (5/8") A PARTIR
(AC) DO TOPO DOS TUBOS CONFORME ESPEC. T.P.Co. A-B4.
6. VER ESPECIFICACAO TECUMSEH GLOBAL 8 PARA EXIGENCIAS
(AF) DE FORNECEDORES REFERENTES A REGULAMENTACOES AMBIENTAIS

		EC102387 03-05-22 GM. RG.		EC96671 13-08-20 CADEM CS	EC80775 14-02-18 PS. RG.	EC70369 06-06-16 AMP. WC.	EC59687 03-03-15 PS. RG.	EC52840 AMP MF 13-09-13	EC44035 08/06/12 PS. A.M		EC44132 28/02/12 PS. A.M	DATA
		ERA 91.60-96.60		ATUALIZADA NOTA DE AVISO	ALTERADA MEDIDA ERA: 88.75-89.25 E ACRESC. NOTA 6	RETIRADO DETALHE (AREA ISENTA DE PINTURA)	ALTERADO TUBO D ERA: 14963519	ADICIONADO NOTA	REVISADA NOTAS 3 E 4	ACRESCENTADA NOTAS 3 E 4	LIBERACAO	MODIFICACAO
		B5	D4	B/6	A/2 F/7	--	F/7	A/2	A/2	A/2	--	COOR.
		ERA 86.60-91.60	ERA 72.10-77.10	ERA 14963573								
			AH	AG	AF	AE	AD	AC	AB		AA	LC

MUITO IMPORTANTE:1) ESTE DESENHO E PROPRIEDADE EXCLUSIVA TECUMSEH DO BRASIL LTDA. E CONTEM INFORMACOES PRIVADAS E CONFIDENCIAIS. SOMENTE A ELA PERTENCENTES. 2) A SUA DISTRIBUICAO A TERCEIROS, E FEITA SOB A CONDICAO DE QUE NEM ELE NEM SEU CONTEUDO SEJAM DIVULGADOS, DUPLICADOS OU USADOS PARA QUE SEJA, SEM O PREVIO E EXPRESSO CONSENTIMENTO ESCRITO DA TECUMSEH DO BRASIL LTDA. 3) AS COTAS MARCADAS COM AS INFORMACOES QUE ESPECIFICA E EXPRESSAMENTE VIEREM A SER AUTORIZADAS POR ESCRITO PELA EMPRESA TECUMSEH DO BRASIL LTDA. 4) A REPRODUCAO TOTAL OU PARCIAL POR TODOS OS MEIOS, SEJA PARA QUE FINALIDADE FOR, A MENOS QUE PREVIA E EXPRESSAMENTE AUTORIZADA POR ESCRITO PELA TECUMSEH DO BRASIL LTDA. 4) O DESENHO E TODA E QUALQUER REPRODUCAO DEVERAO SER DEVOLVIDOS A AUTORIZADA IMEDIATAMENTE DEVOLVIDOS PELO TERCEIRO, LOGO QUE SOLICITADOS PELA TECUMSEH BRASIL LTDA.

NAO MUDE A ESCALA DO DESENHO. TODOS NAO MUDE A ESCALA DO DESENHO. TODOS OS DISPOSITIVOS DEVERAO ESTAR MAGNETIZADOS TANTO NO RECEBIMENTO COMO NA MONTAGEM DO COMPRESSOR.

PROJECAO: 3°DIEDRO

UNIDADE: mm

FORMATO: A2

SIMBOLOS Q.A.CONFORME PROCEDIMENTO 2.01.031 TECUMSEH DO BRASIL

: CATEGORIA I
: CATEGORIA II
: CATEGORIA III
: CATEGORIA IV

Tecumseh

NOME	NUMERO
COMPRESSOR PARA VENDAS	DCAE678
	ESCALA 1:2 / FOLHA 1/1
DATA 20/02/12 / REF.	FAMILIA AE2