| ITEM | NO. DESENHO |
|---|---|
| A | 14963658 |
| B | 14963285 |
| C | 14947663 (AM) |
| D | 580-10244 (AG) |
| E | 580-10019 |

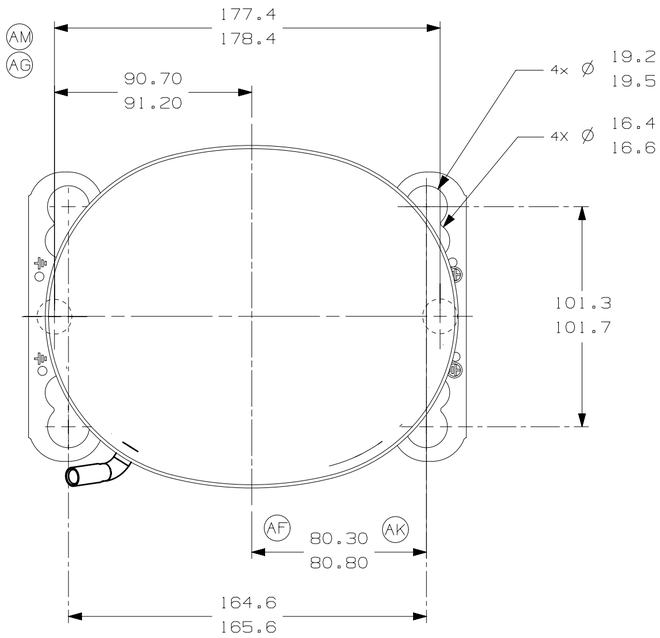


-VISTA AUXILIAR-
DIMENSOES DE FIXACAO

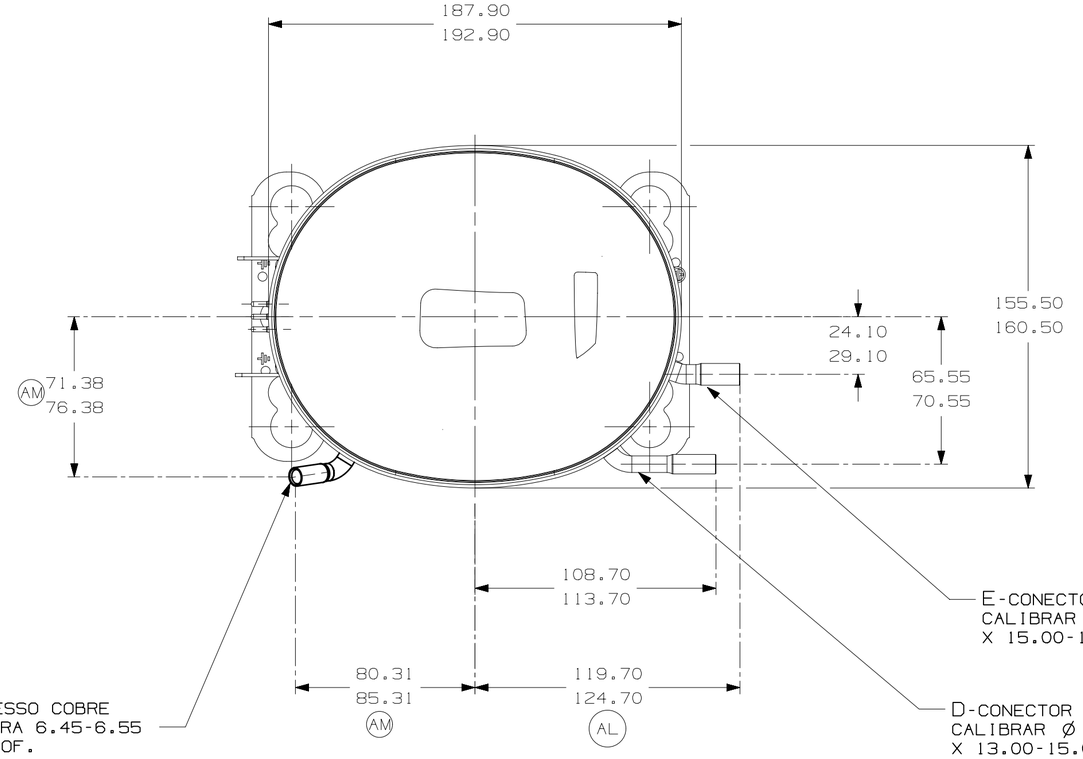


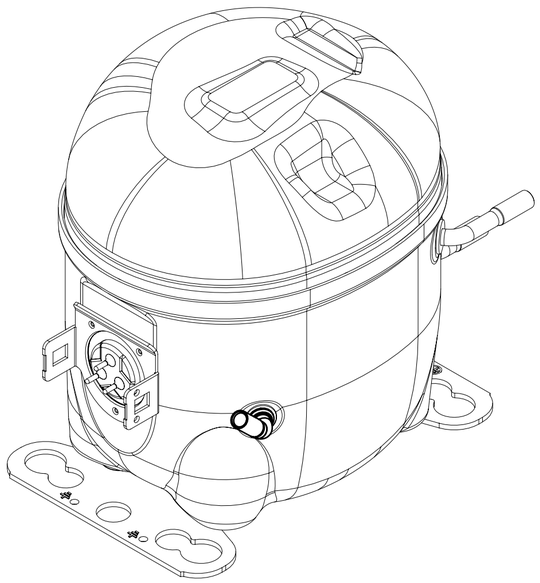

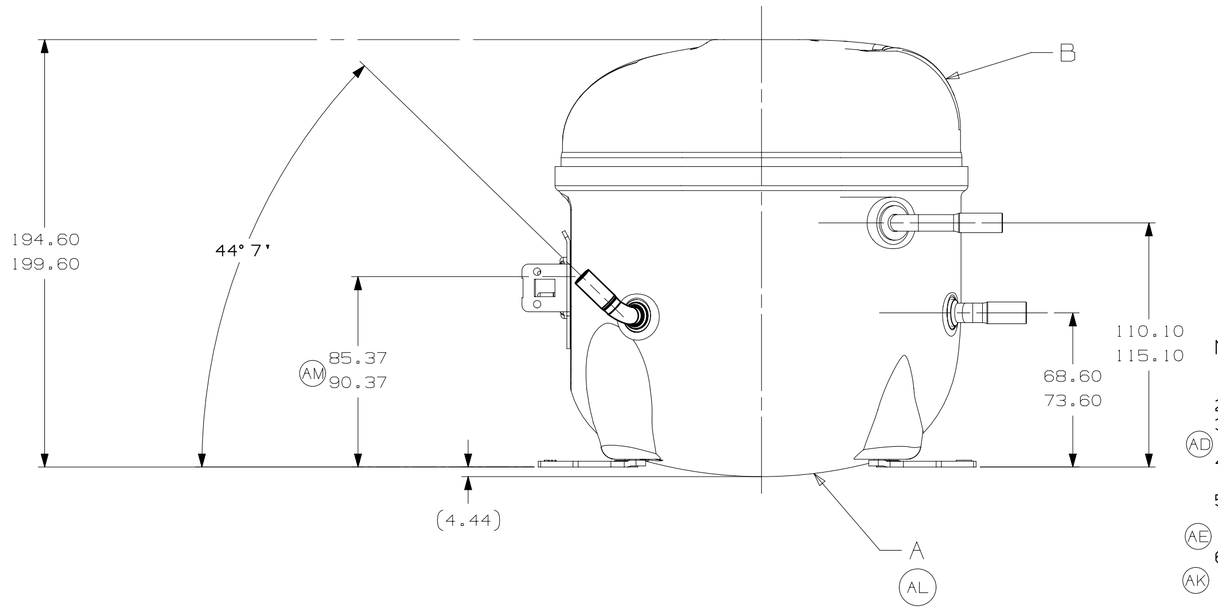


NOTAS:
1- SE ESPECIFICADO NA LISTA DE MATERIAL, MONTAR AS PECAS CONFORME MOSTRADO.
2- VER ESPECIFICACAO "A-B" E "A-C" PARA PROCESSO.
3- NAO PODE HAVER VINCOS NOS TUBOS (VINCOS SAO SINAIS OU MARCAS QUE FICAM EM ALGO QUE SE DOBRA). (AD)
4- APOS AS DOBRAS NOS TUBOS, NAO PODE HAVER REDUCAO DE AREA SUPERIOR A 30%.
5- OS TUBOS DE SUCCAO, DESCARGA E PROCESSO DEVEM ESTAR ISENTOS DE TINTA EM 15.8mm (5/8") A PARTIR DO TOPO DOS TUBOS CONFORME ESPEC. T.P.Co. A-B4. (AE)
6. VER ESPECIFICACAO TECUMSEH GLOBAL 8 PARA EXIGENCIAS DE FORNECEDORES REFERENTES A REGULAMENTACOES AMBIENTAIS. (AK)

| | | | | | | | | | | | | | | | | | |
|---|---|---|---|---|---|---|---|---|---|---|---|---|---|---|---|---|---|
| | | | | EC102387 02-05-22 GM. RG. | | EC98010 01-07-21 CIAS. CS. | EC80775 14-02-18 PS. RG. | EC70368 06-06-16 AMP. WC. | EC59687 03-03-15 PS. RG. | EC48188 31-01-14 PS. RG. | EC52840 AMP MF 13-09-13 | EC44035 08/06/12 PS. A.M | | EC42437 30/01/12 PS. A.M | EC41721 07/11/11 J.B / A.M | EC38356 22/04/11 J.B / A.M | |
| A | ERA 91.60-96.60 | ERA 86.60-91.60 | ERA 72.10-77.10 | ERA 14963573 | ATUALIZADA 14963658 | ALTERADA MEDIDA ERA: 82.30-82.80 E ACRESC. NOTA 6 | RETIRADO DETALHE (AREA ISENTA DE PINTURA) | ALTERADO TUBO D ERA: 14963519 | ALTERADA MEDIDA ERA:80.30-80.80 | ADICIONADO NOTA | REVISADA NOTAS 3 E 4 | ACRESCENTADA NOTAS 3 E 4 | ALTERADO TUBO DE SUCCAO ERA: 14963571 | ALTERADO NOME ERA: BRDCMD | LIBERACAO | DATA |
| B5 | D4 | E5 | F8 | 3A 3D | A/2 E/6 | - - | F/8 | D/7 | A/2 | A/2 | A/2 | D/2 | A/1 | | LC COOR. | MODIFICACAO |
| | AM | | | AL | AK | AH | AG | AF | AE | AD | | AC | AB | AA | | |


MUITO IMPORTANTE:1) ESTE DESENHO É DE PROPRIEDADE EXCLUSIVA TECUMSEH DO BRASIL LTDA. E CONTEM INFORMACOES PRIVATIVAS E CONFIDENCIAIS, SOMENTE A ELA PERTENCENTES. 2) A UTILIZACAO DESTE POR TERCEIROS, É FEITA SOB A CONDICAO DE QUE NEM ELE NEM SEU CONTEUDO, SEJAM DIVULGADOS, COPIADOS OU USADOS PARA QUE SEJA, SEM O PREVIO E EXPRESSO CONSENTIMENTO ESCRITO DA TECUMSEH DO BRASIL LTDA. E SOMENTE PODERAO SER COM AS INFORMACOES QUE ESPECIFICA E EXPRESSAMENTE VIEREM A SER AUTORIZADAS POR ESCRITO. 3) A REPRODUCAO TOTAL OU PARCIAL, POR TODOS OS MEIOS, SEJA PARA QUE FINALIDADE FOR, A MENOS QUE PREVIA E EXPRESSAMENTE AUTORIZADA POR ESCRITO PELA TECUMSEH DO BRASIL LTDA. 4) O DESENHO E TODO E QUALQUER REPRODUCAO DESTE, DEVERAO SER DEVOLVIDOS IMEDIATAMENTE DEVOLVIDOS PELO TERCEIRO, LOGO QUE SOLICITADOS PELA TECUMSEH DO BRASIL LTDA.


NAO ESCALE A ESCALA DO DESENHO. TODOS OS DIMENSIONAMENTOS DEVEM ESTAR MARCADOS NO DESENHO. TODAS AS MARCAS MAGNETIZADAS TANTO NO RECEBIMENTO COMO NA MONTAGEM DO COMPRESSOR.

PROJECAO: 3°DIEDRO
UNIDADE: mm
FORMATO: A2

SIMBOLOS Q.A.CONFORME PROCEDIMENTO 2.01.031 TECUMSEH DO BRASIL
: CATEGORIA I
: CATEGORIA II
: CATEGORIA III
: CATEGORIA IV

Tecumseh

| NOME | NUMERO |
|---|---|
| COMPRESSOR PARA VENDAS | DCAE178 (AB) |
| | ESCALA 1:2 / FOLHA 1/1 |
| DATA 23-02-11 / REF. | FAMILIA AE2 |