ITEM	NO. DESENHO
A	320-10156
B	14963286
C	14947663
D	580-10244
E	14963572

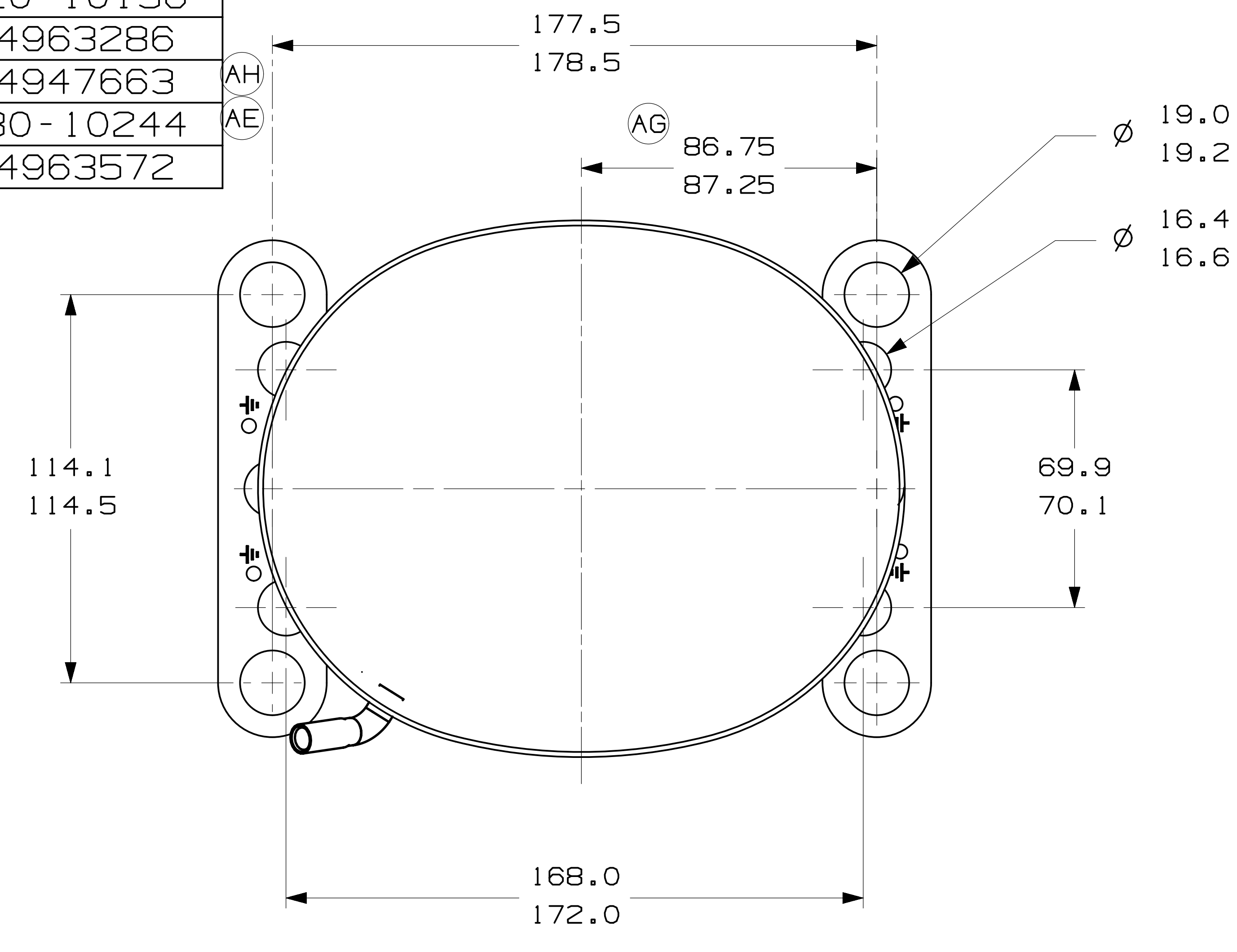

-VISTA AUXILIAR-

DIMENSOES DE FIXACAO

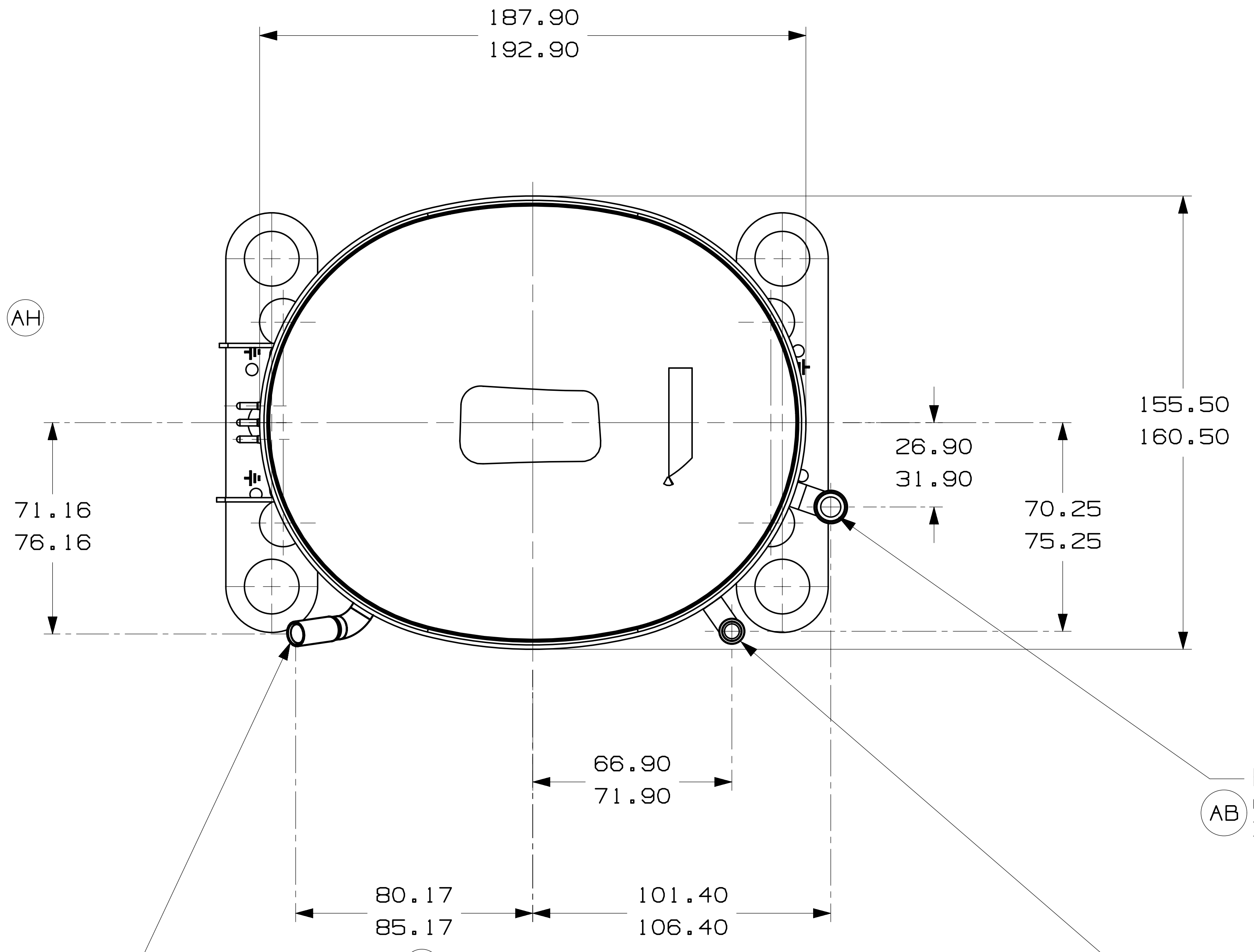

C-CONECTOR DE PROCESSO COBRE
CALIBRAR Ø INT. PARA 6.45-6.55
X 15.00-17.00 DE PROF.

E-CONECTOR DE SUCCAO COBRE
(AB) CALIBRAR Ø INT. PARA 9.6-9.7
X 15.00-17.00 DE PROF.

D-CONECTOR DE DESCARGA COBRE
CALIBRAR Ø INT. PARA 6.45-6.55
X 13.00-15.00 DE PROF.

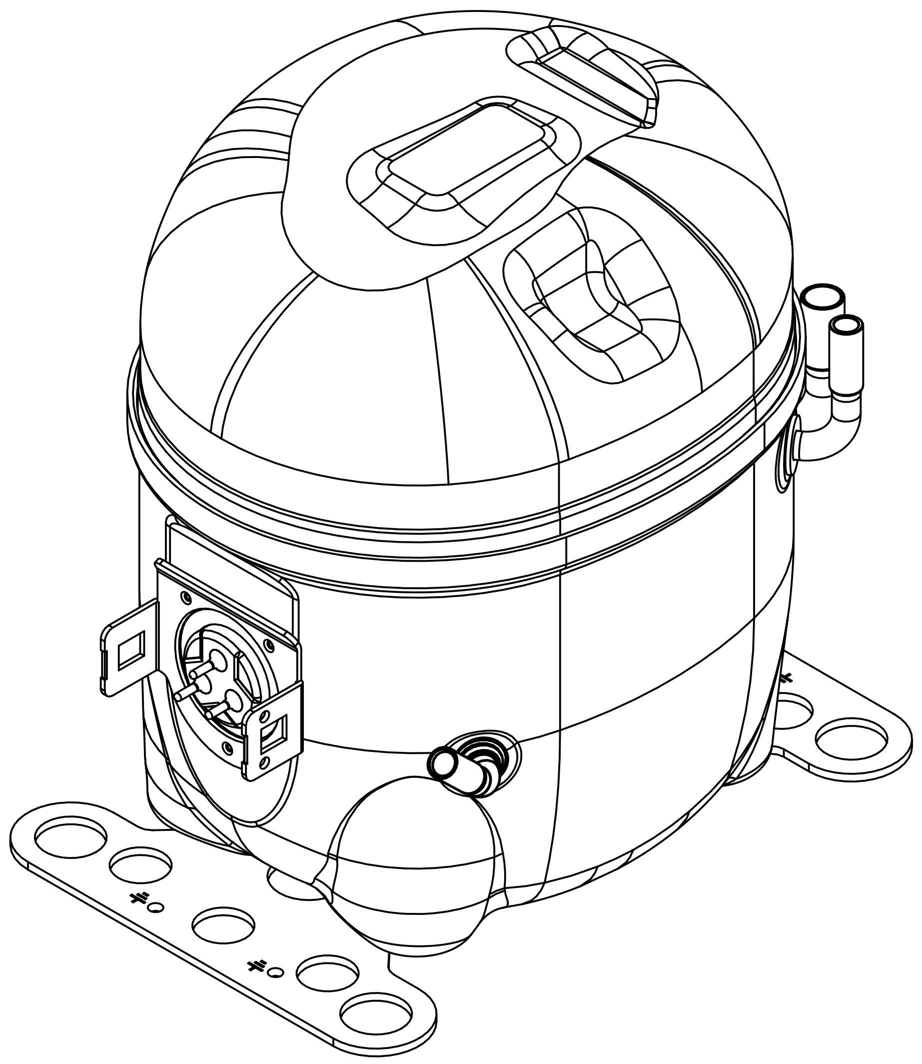

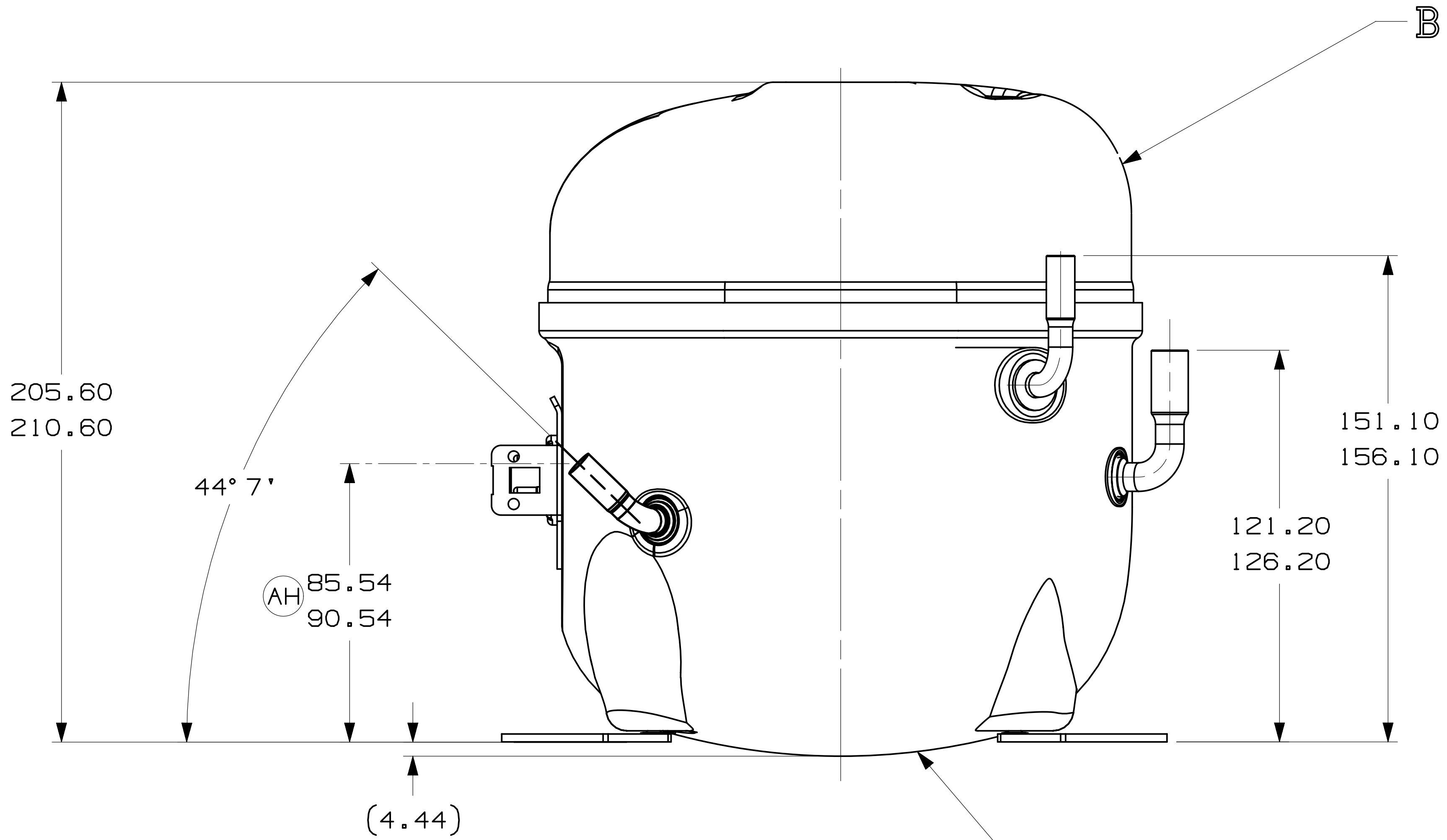

NOTAS:

1- SE ESPECIFICADO NA LISTA DE MATERIAL, MONTAR AS PECAS CONFORME MOSTRADO.
2- VER ESPECIFICACAO "A-B" E "A-C" PARA PROCESSO.
(AC) 3- NAO PODE HAVER VINCOS NOS TUBOS (VINCOS SAO SINAIS OU MARCAS QUE FICAM EM ALGO QUE SE DOBRA).
4- APOS AS DOBRAS NOS TUBOS, NAO PODE HAVER REDUCAO DE AREA SUPERIOR A 30%.
(AD) 5- OS TUBOS DE SUCCAO, DESCARGA E PROCESSO DEVEM ESTAR ISENTOS DE TINTA EM 15.8mm (5/8") A PARTIR DO TOPO DOS TUBOS CONFORME ESPEC. T.P.Co. A-B4.
(AG) 6. VER ESPECIFICACAO TECUMSEH GLOBAL 8 PARA EXIGENCIAS DE FORNECEDORES REFERENTES A REGULAMENTACOES AMBIENTAIS.

LC	COOR.	MODIFICACAO	DATA
AH	B5	ERA 91.60-96.60	EC102387 02-05-22 GM. RG.
AH	D4	ERA 86.60-91.60	EC102387 02-05-22 GM. RG.
AH	E5	ERA 72.10-77.10	EC102387 02-05-22 GM. RG.
AH	F8	ERA 14963573	EC102387 02-05-22 GM. RG.
AG	A/2 F/7	ALTERDA MEDIDA ERA: 88.75-89.25 E ACRESC. NOTA 6	EC80775 14-02-18 PS. WC.
AF	--	RETIRADO DETALHE (AREA ISENTA DE PINTURA)	EC70368 06-06-16 AMP. WC.
AE	F/8	ALTERADO TUBO D ERA: 14963519	EC59687 03-03-15 PS. RG.
AD	A/2	ADICIONADO NOTA	EC52840 AMP MF 13-09-13
AC	A/2	REVISADA NOTAS 3 E 4	EC44035 08/06/12 PS A.M
AC	A/2	ACRESCENTADA NOTAS 3 E 4	EC44035 08/06/12 PS A.M
AB	D2	CORRIGIDO Ø INT. TUBO SUCCAO ERA: Ø 8.00-8.10	EC42948 21/12/11 AMP / A.M
AA	--	LIBERACAO	EC41424 25/11/11 J.B / A.M

MUITO IMPORTANTE: 1) ESTE DESENHO E DE PROPRIDADE EXCLUSIVA DA TECUMSEH DO BRASIL LTDA. E CONTEM INFORMACOES PRIVADAS E CONFIDENCIAIS, SOMENTE A ELA PERTENCENTES. 2) A SUA DISPONIBILIZACAO A TERCEIROS, E FEITA SOB A CONDICAO DE QUE NEM ELE NEM SEU CONTEUDO SEJAM DIVULGADOS OU DISPONIBILIZADOS A QUEM QUER QUE SEJA, SEM O PREVIO E EXPRESSO CONSENTIMENTO ESCRITO DA TECUMSEH DO BRASIL LTDA. E, SOMENTE NA FORMA E COM AS INFORMACOES QUE ESPECIFICA E EXPRESSAMENTE VIEREM A SER AUTORIZADAS POR ELA. 3) E PROIBIDA A SUA REPRODUCAO TOTAL OU PARCIAL, POR TODOS OS MEIOS, SEJA PARA QUE FINALIDADE FOR, A MENOS QUE PREVIA E EXPRESSAMENTE AUTORIZADA POR ESCRITO PELA TECUMSEH DO BRASIL LTDA. 4) O DESENHO E TODA E QUALQUER REPRODUCAO EXPRESSAMENTE AUTORIZADA, DEVERAO SER IMEDIATAMENTE DEVOLVIDOS PELO TERCEIRO, LOGO QUE SOLICITADOS PELA TECUMSEH DO BRASIL LTDA.

NAO MUDE A ESCALA DO DESENHO. TODOS MATERIAIS FERROSOS NAO DEVEM ESTAR MAGNETIZADOS TANTO NO RECEBIMENTO COMO NA MONTAGEM DO COMPRESSOR.

PROJECAO: 3°DIEDRO

UNIDADE: mm

FORMATO: A2

SIMBOLOS Q.A.CONFORME PROCEDIMENTO 2.01.031 TECUMSEH DO BRASIL
= CATEGORIA I
= CATEGORIA II
= CATEGORIA III
= CATEGORIA IV

Tecumseh

NOME	NUMERO	ESCALA	FOLHA
COMPRESSOR PARA VENDAS	DCAE199	1:2	1/1

DATA	REF.	FAMILIA
22/09/11	.	AE2