ITEM	NO. DESENHO
A	320-10687
B	14963285
C	14947663
D	580-10244
E	580-10019

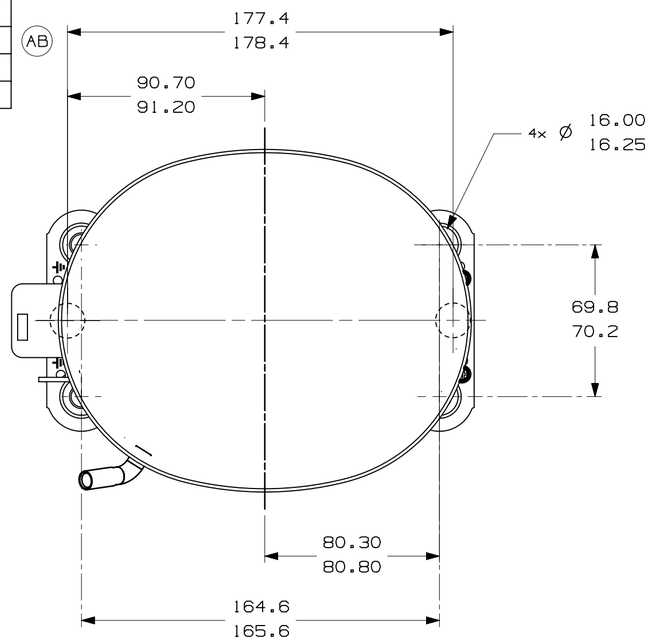

-VISTA AUXILIAR-
DIMENSOES DE FIXACAO

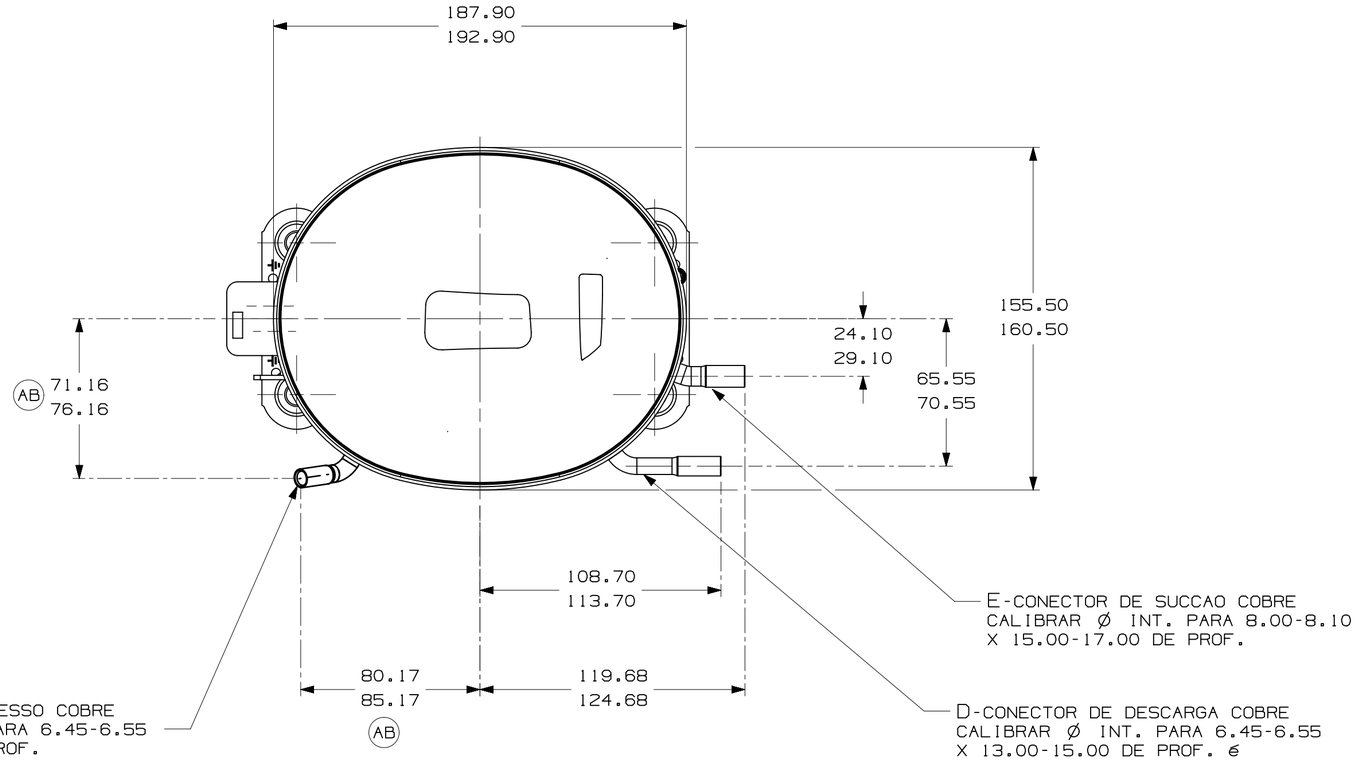

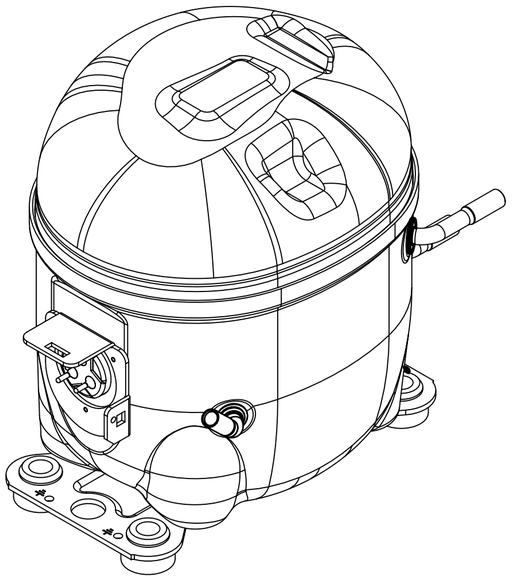

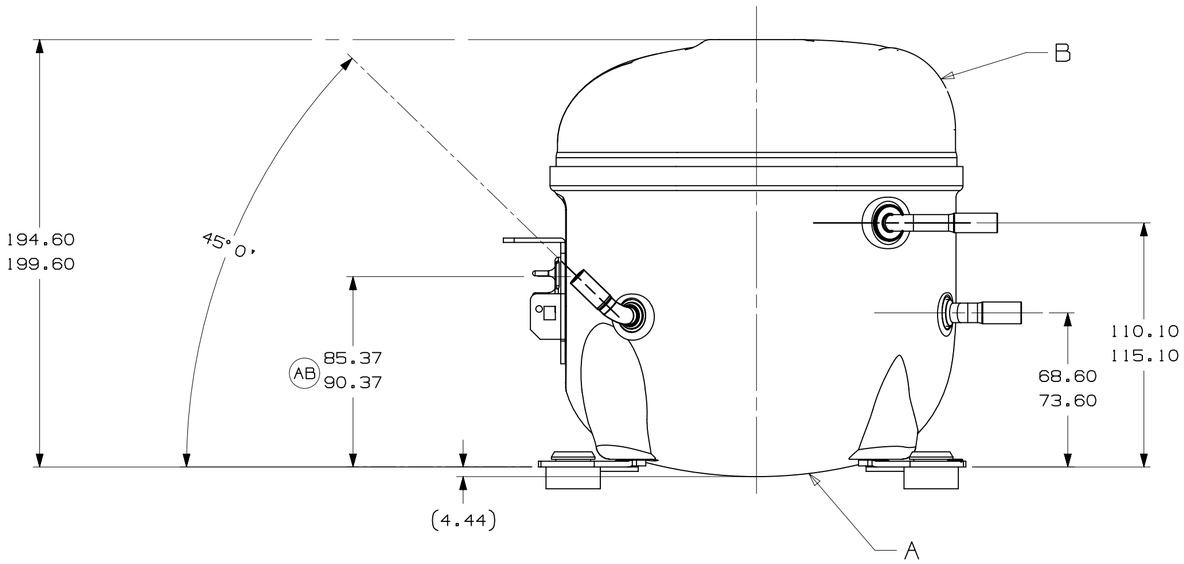

NOTAS:
1- SE ESPECIFICADO NA LISTA DE MATERIAL, MONTAR AS PECAS CONFORME MOSTRADO.
2- VER ESPECIFICACAO "A-B" E "A-C" PARA PROCESSO.
3- NAO PODE HAVER VINCOS NOS TUBOS (VINCOS SAO SINAIS OU MARCAS QUE FICAM EM ALGO QUE SE DOBRA).
4- APOS AS DOBRAS NOS TUBOS, NAO PODE HAVER REDUCAO DE AREA SUPERIOR A 30%.
5- OS TUBOS DE SUCCAO, DESCARGA E PROCESSO DEVEM ESTAR ISENTOS DE TINTA EM 15.8mm (5/8") A PARTIR DO TOPO DOS TUBOS CONFORME ESPEC. TECUMSEH A-B4.
6. VER ESPECIFICACAO TECUMSEH GLOBAL 8 PARA EXIGENCIAS DE FORNECEDORES REFERENTES A REGULAMENTACOES AMBIENTAIS.

						EC102387 03-05-22 GM. RG.	EC98174 30-11-20 PS. RG.
B5	D4	E5	F8				
AB							AA
ERA 91.60-96.60	ERA 86.60-91.60	ERA 72.10-77.10	ERA 14963573	LIBERACAO			
LC	COOR.	MODIFICACAO					DATA

MUITO IMPORTANTE:1) ESTE DESENHO E DE PROPRIEDADE EXCLUSIVA TECUMSEH DO BRASIL LTDA. E CONTEM INFORMACOES PRIVADAS E CONFIDENCIAIS, SOMENTE A ELA PERTENCENTES. 2) A SUA UTILIZACAO A TERCEIROS, E FEITA SOB A CONDICAO DE NEM ELE NEM SEU CONTEUDO, SEJAM DIVULGADOS, USADOS OU REPRODUZIDOS A NENHUM FIM QUE SEJA, SEM O PREVIO E EXPRESSO CONSENTIMENTO ESCRITO DA TECUMSEH DO BRASIL LTDA. E SOMENTE NA PESSOA DAS INFORMACOES QUE ESPECIFICA E EXPRESSAMENTE VIEREM A SER AUTORIZADAS POR ELA. 3) E PROIBIDA A SUA REPRODUCAO TOTAL OU PARCIAL, POR TODOS OS MEIOS, SEJA PARA QUE FINALIDADE FOR, A MENOS QUE PREVIA E EXPRESSAMENTE AUTORIZADA PARA ESTE FIM PELA TECUMSEH DO BRASIL LTDA. 4) O DESENHO E TODO E QUALQUER REPRODUCAO EFETUADA DEVERA TER ESTA MENCAO SER IMEDIATAMENTE DEVOLVIDOS PELO TERCEIRO, LOGO QUE SOLICITADOS PELA TECUMSEH DO BRASIL LTDA.

NAO TRACE A ESCALA DO DESENHO. TODOS OS DADOS A SERVIRE DEVEM ESTAR MAGNETIZADOS TANTO NO RECEBIMENTO COMO NA MONTAGEM DO COMPRESSOR.

PROJECAO: 3°DIEDRO
UNIDADE: mm
FORMATO: A2

SIMBOLOS Q.A.CONFORME PROCEDIMENTO 2.01.031 TECUMSEH DO BRASIL
: CATEGORIA I
: CATEGORIA II
: CATEGORIA III
: CATEGORIA IV

Tecumseh

NOME	NUMERO
COMPRESSOR PARA VENDAS	DCAE707
	ESCALA 1:2 / FOLHA 1/1
DATA 19-10-20 / REF.	FAMILIA AE2