ITEM	NO. DESENHO
A	320-10688
B	14963286
C	14947663
D	580-10244
E	580-10019

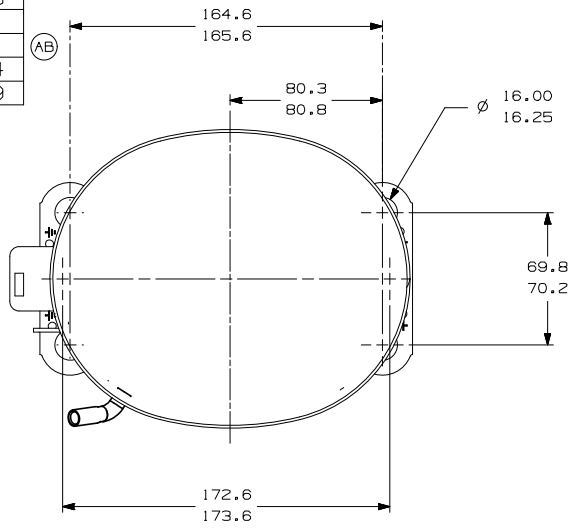

-VISTA AUXILIAR-
DIMENSOES DE FIXACAO

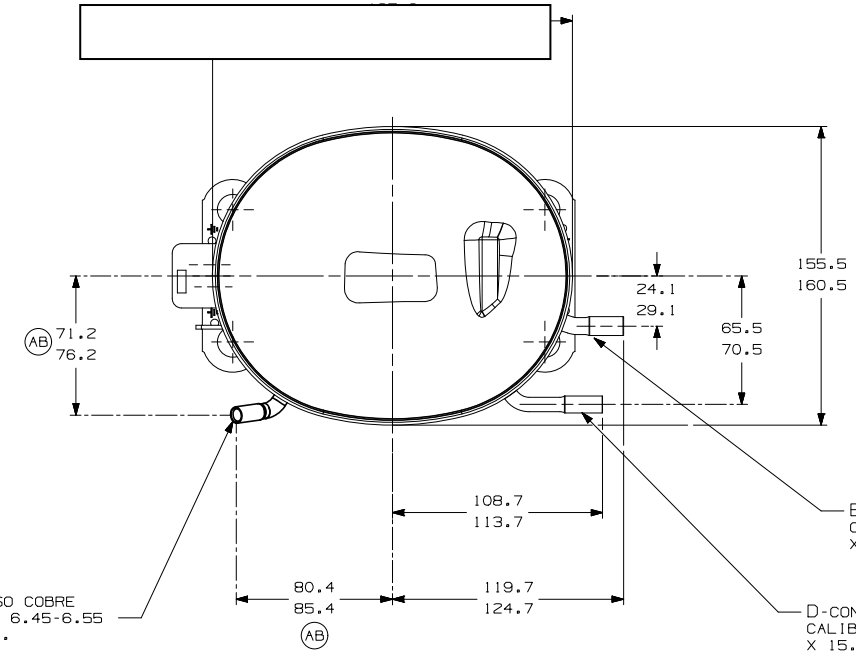

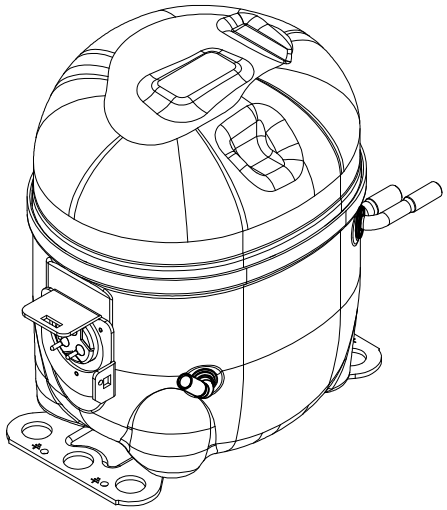

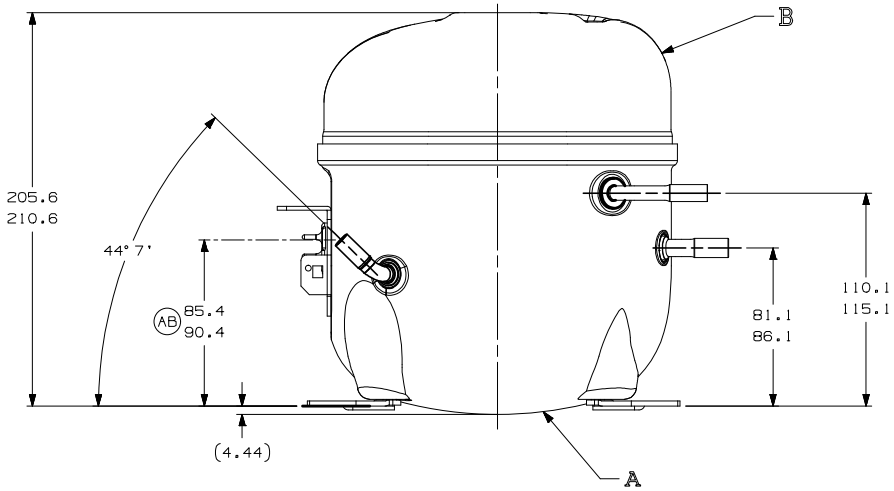

NOTAS:

1- SE ESPECIFICADO NA LISTA DE MATERIAL, MONTAR AS PECAS CONFORME MOSTRADO.
2- VER ESPECIFICACAO "A-B" E "A-C" PARA PROCESSO.
3- NAO PODE HAVER VINCOS NOS TUBOS (VINCOS SAO SINAIS OU MARCAS QUE FICAM EM ALGO QUE SE DOBRA).
4- APOS AS DOBRAS NOS TUBOS, NAO PODE HAVER REDUCAO DE AREA SUPERIOR A 30%.
5- OS TUBOS DE SUCCAO, DESCARGA E PROCESSO DEVEM ESTAR ISENTOS DE TINTA EM 15.8mm (5/8") A PARTIR DO TOPO DOS TUBOS CONFORME ESPEC. TECUMSEH A-B4.
6- VER ESPECIFICACAO TECUMSEH GLOBAL 8 PARA EXIGENCIAS DE FORNECEDORES REFERENTES A REGULAMENTACOES AMBIENTAIS.

B5	D4	E5	F8	LC	COORD.
ERA 91.60-96.60	ERA 86.60-91.60	ERA 72.10-77.10	ERA 14963573		MODIFICACAO
EC102387 03-05-22 GW. RG.			EC98174 30-11-20 PS. RG.		DATA
AB			AA		

LIBERACAO

MUITO IMPORTANTE: 1) ESTE DESENHO E DE PROPRIEDADE EXCLUSIVA DA TECUMSEH DO BRASIL LTDA. E CONTEM INFORMACOES PRIVATIVAS. 2) ESTAS INFORMACOES SAO DE PROPRIETARIEDADE 27 A SUA DISPONIBILIZACAO A TERCEIROS, ESTA VINCULADA A PRESTACAO DE SERVICOS OU FORNECIMENTO DE PRODUTOS E NEM ELE NEM SEU CONTEUDO SEJAM DIVULGADOS OU DISPONIBILIZADOS A QUEM QUER QUE SEJA SEM PRIOR CONSENTIMENTO EXPRESSO POR ESCRITO DA TECUMSEH DO BRASIL LTDA. 3) ESTAS INFORMACOES SAO ESPECIFICA E EXPRESSAMENTE VEDADAS A SUA REPRODUCAO TOTAL OU PARCIAL, POR TODOS OS MEIOS, SEJA PARA QUALQUER FINALIDADE, SEM PRIOR CONSENTIMENTO ESCRITO DA TECUMSEH DO BRASIL LTDA. 4) A VIOLACAO DO DESCRITO ACIMA E TODA E QUALQUER REPRODUCAO NAO AUTORIZADA SERAO PUNIDAS EXPRESSAMENTE POR LEI. 5) PERTENCE-LHE, LOGO QUE SOLICITADOS PELA TECUMSEH DO BRASIL LTDA.

NAO MEDE A ESCALA DO DESENHO. TODOS MATERIAIS PERIGOSOS NAO DEVEM ESTAR MARCADOS COM O CORRESPONDENTE CODIGO NA LISTA DE MATERIAIS.

PROJECAO: 3°DIEDRO
UNIDADE: mm
FORMATO: A2

SIMBOLOS Q.A.CONFORME PROCEDIMENTO 2.01.031 TECUMSEH DO BRASIL
★ = CATEGORIA I
▲ = CATEGORIA II
■ = CATEGORIA III
= CATEGORIA IV

tecumseh

NOME	NUMERO
COMPRESSOR PARA VENDAS	DCAE708

DESENHO	VERIFICACAO	APROVACAO	ESCALA	FOLHA
PAULO	RAMIRO	ANDRE	1:2	1/1
DATA 19-10-20	REF.		FAMILIA AE2	