ITEM	NO. DESENHO
A	320-10398
B	14963285
C	14947663
D	580-10246
E	580-10016

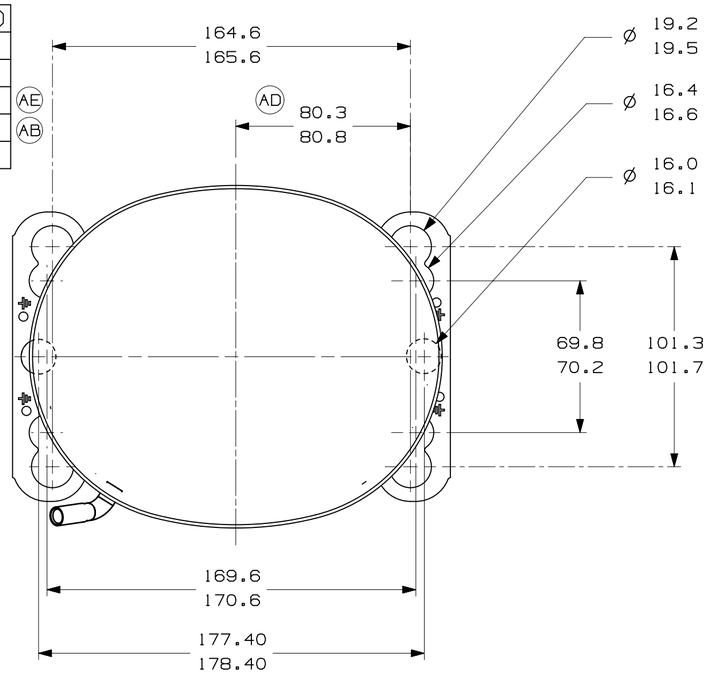

-VISTA AUXILIAR-

DIMENSOES DE FIXACAO

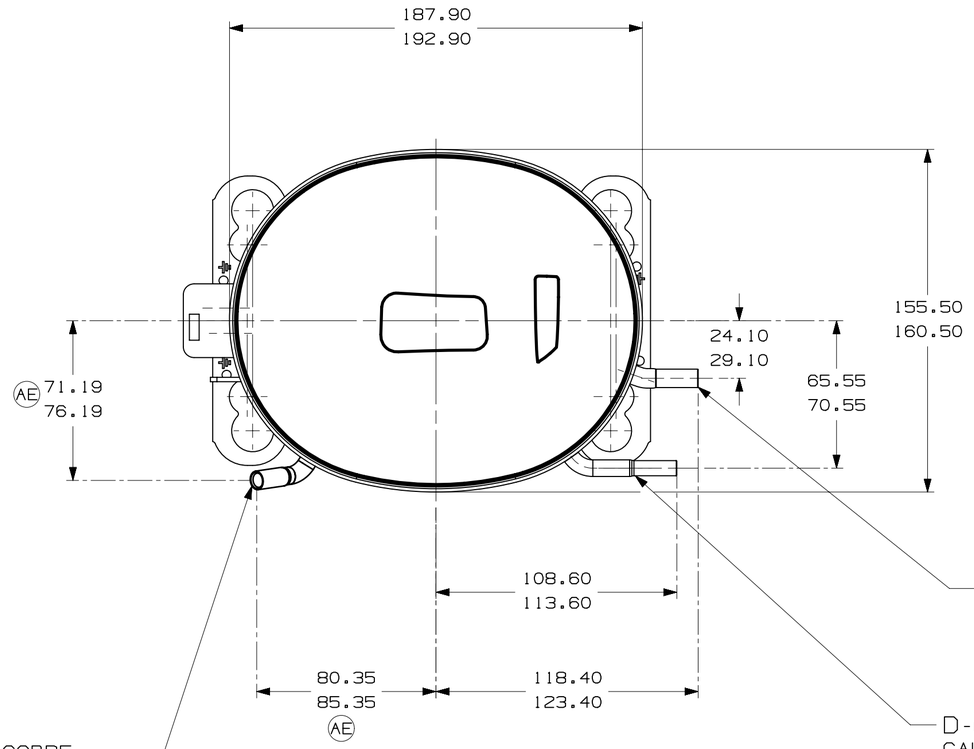

E-CONECTOR DE SUCCAO COBRE CALIBRAR Ø INT. PARA 6.45-6.55 X 15.00-17.00 DE PROF.

D-CONECTOR DE DESCARGA COBRE CALIBRAR Ø INT. PARA 4.95-5.02 X 15.00-17.00 DE PROF.

C-CONECTOR DE PROCESSO COBRE CALIBRAR Ø INT. PARA 6.45-6.55 X 15.00-17.00 DE PROF.

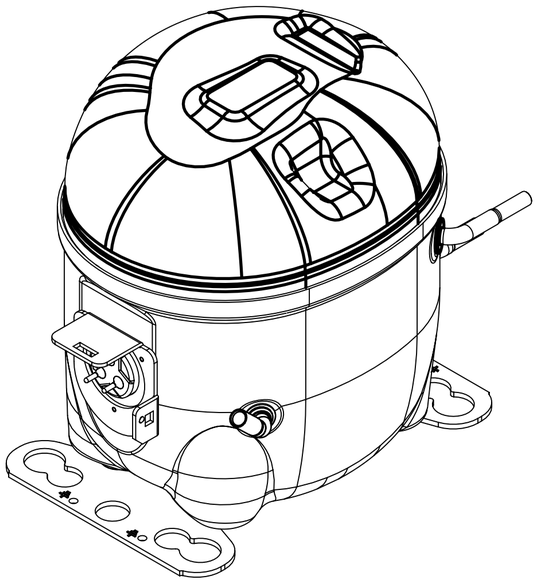

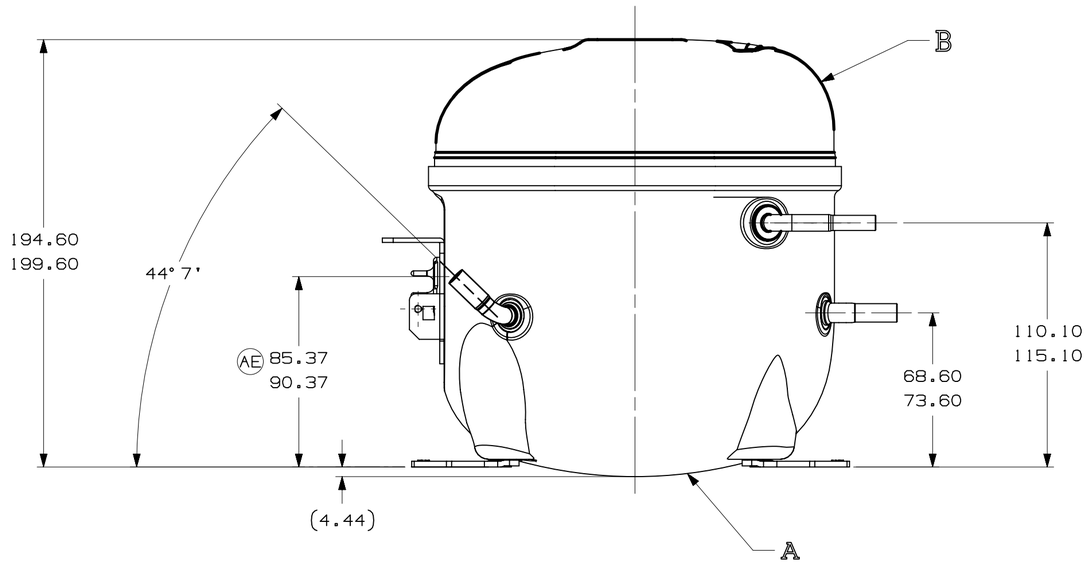

NOTAS:

1- SE ESPECIFICADO NA LISTA DE MATERIAL, MONTAR AS PECAS CONFORME MOSTRADO.
2- VER ESPECIFICACAO "A-B" E "A-C" PARA PROCESSO.
3- OS TUBOS DE SUCCAO, DESCARGA E PROCESSO DEVEM ESTAR ISENTOS DE TINTA EM 15.8mm (5/8") A PARTIR DO TOPO DOS TUBOS CONFORME ESPEC. T.P.Co. A-B4.
4. VER ESPECIFICACAO TECUMSEH GLOBAL 8 PARA EXIGENCIAS DE FORNECEDORES REFERENTES A REGULAMENTACOES AMBIENTAIS.

AD

				EC102387 03-05-22 GM. RG.	EC80775 14-02-18 PS. RG.	EC70368 06-06-16 AMP. WC.	EC59687 03-03-15 PS. RG.	EC58505 11-06-14 PS. RG.	DATA	
				ERA 91.60-98.60	ERA 86.60-91.60	ERA 72.10-77.10	ERA 14963573	ALTERADA MEDIDA ERA: 82.30-82.80 E ACRESC. NOTA 4	RETIRADO DETALHE (ERA: 14963571 DE PINTURA)	ALTERADO TUBO D ERA: 14963569	LIBERACAO	MODIFICACAO
				B5	D4	E5	F8	A/2 F/7	--	F/8		COOR.
				AE				AD	AC	AB	AA	LC

MUITO IMPORTANTE:1) ESTE DESENHO E DE PROPRIEDADE EXCLUSIVA DA TECUMSEH DO BRASIL LTDA. E CONTEM INFORMACOES PRIVADAS E CONFIDENCIAIS, SOMENTE A ELA PERTENCENTES. 2) A SUA UTILIZACAO POR TERCEIROS, E FEITA SOB A CONDICAO DE QUE NEM ELE NEM SEU CONTEUDO, SEJAM DIVULGADOS, USADOS OU REPRODUZIDOS, A MENOS QUE SEJA, SEM O PREVIO E EXPRESSO CONSENTIMENTO ESCRITO DA TECUMSEH DO BRASIL LTDA. E SOMENTE NA PESSOA COM AS INFORMACOES QUE ESPECIFICA E EXPRESSAMENTE VIEREM A SER AUTORIZADAS POR ELA. 3) E PROIBIDA A SUA REPRODUCAO TOTAL OU PARCIAL, POR TODOS OS MEIOS, SEJA PARA QUE FINALIDADE FOR, A MENOS QUE PREVIA E EXPRESSAMENTE AUTORIZADA POR ESCRITO PELA TECUMSEH DO BRASIL LTDA. 4) O DESENHO E TODA E QUALQUER REPRODUCAO DEVERAO SER DEVOLVIDOS A TECUMSEH IMEDIATAMENTE DEVOLVIDOS PELO TERCEIRO, LOGO QUE SOLICITADOS PELA TECUMSEH DO BRASIL LTDA.

NAO TRACE A ESCALA DO DESENHO. TODOS OS DADOS E ESPECIFICACOES DO DESENHO ESTAO MAGNETIZADOS TANTO NO RECEBIMENTO COMO NA MONTAGEM DO COMPRESSOR.

PROJECAO: 3°DIEDRO

UNIDADE: mm

FORMATO: A2

SIMBOLOS Q.A.CONFORME PROCEDIMENTO 2.01.031 TECUMSEH DO BRASIL

★ : CATEGORIA I
▲ : CATEGORIA II
■ : CATEGORIA III
: CATEGORIA IV

Tecumseh

NOME	NUMERO
COMPRESSOR PARA VENDAS	DCAE686
	ESCALA 1:2 / FOLHA 1/1
DATA 02-05-14 / REF.	FAMILIA AE2