ITEM	NO. DESENHO
A	320-10150
B	14963286
C	14947663
D	580-10244
E	14963571

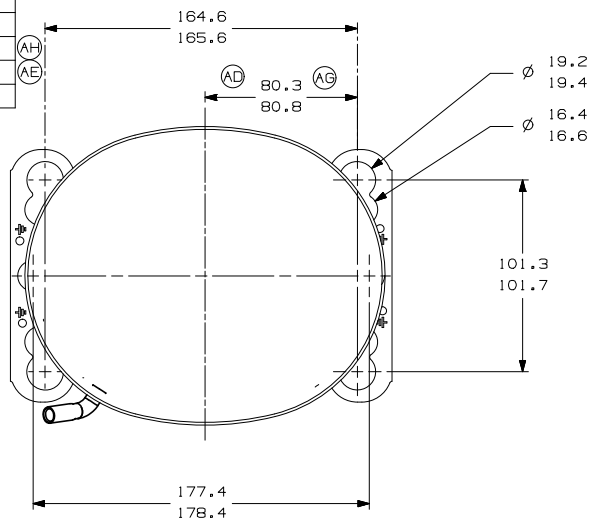

-VISTA AUXILIAR-
DIMENSOES DE FIXACAO

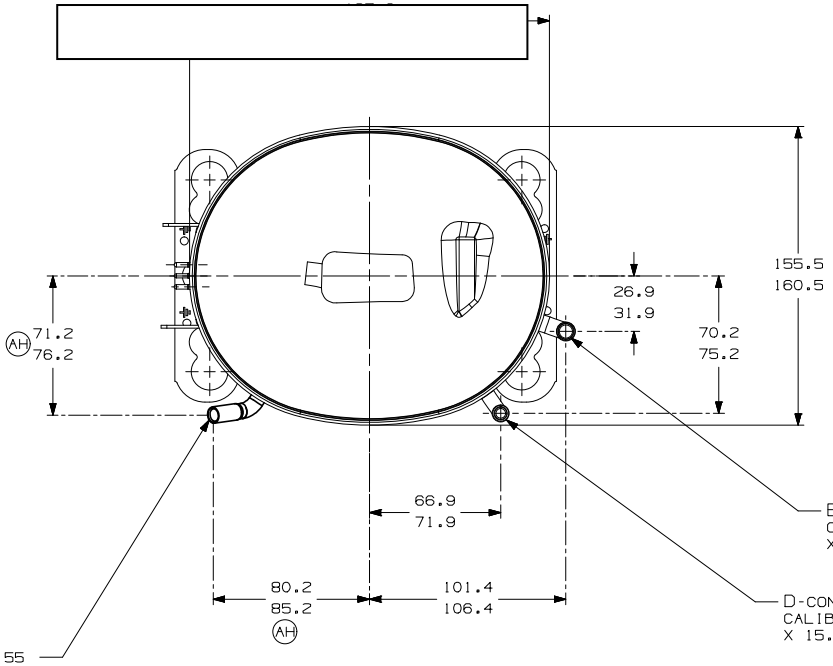

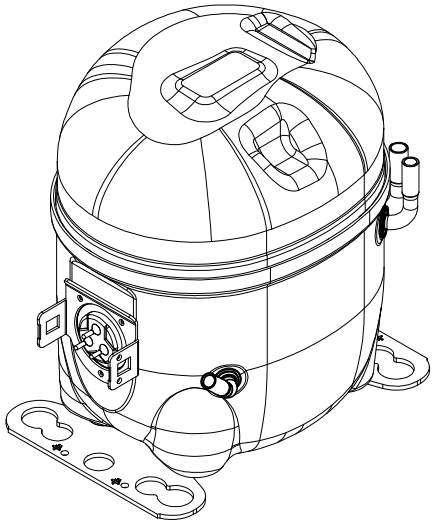

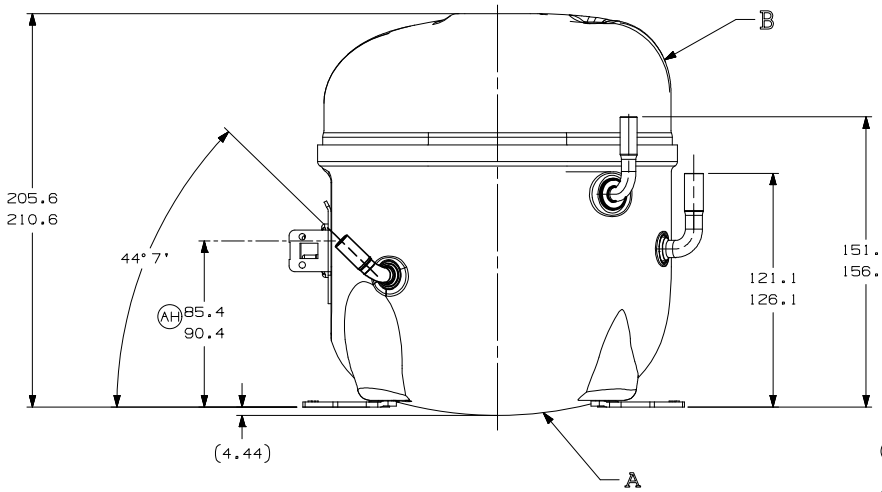

NOTAS:

1- SE ESPECIFICADO NA LISTA DE MATERIAL, MONTAR AS PECAS CONFORME MOSTRADO.

2- VER ESPECIFICACAO "A-B" E "A-C" PARA PROCESSO.

3- NAO PODE HAVER VINCOS NOS TUBOS (VINCOS SAO SINAIS OU MARCAS QUE FICAM EM ALGO QUE SE DOBRA). AB

4- APOS AS DOBRAS NOS TUBOS, NAO PODE HAVER REDUCAO DE AREA SUPERIOR A 30%.

5- OS TUBOS DE SUCCAO, DESCARGA E PROCESSO DEVEM ESTAR ISENTOS DE TINTA EM 15.8mm (5/8") A PARTIR DO TOPO DOS TUBOS CONFORME ESPEC. T.P.Co. A-B4. AC

6. VER ESPECIFICACAO TECUMSEH GLOBAL 8 PARA EXIGENCIAS DE FORNECEDORES REFERENTES A REGULAMENTACOES AMBIENTAIS. AG

				EC02387 02-05-22 GM. RG.	EC80775 14-02-18 PS. RG.	EC70388 06-06-16 AMP. MC.	EC59887 03-03-15 PS. RG.	EC48188 31-01-14 PS. RG.	EC52840 AMP. MR 13-09-13	EC44035 08/06/12 PS. A.M		EC41096 26/11/11 J.B / A.M							
				ERA 91.60-96.60	ERA 72.10-77.10	ERA 14963573	ALTERADA MEDIDA ERA: 82.30-82.80 E ACRESC. NOTA 6	RETIRADO DETALHE (AREA ISENTA DE PINTURA)	ALTERADO TUBO D ERA: 14963519	ALTERADA MEDIDA ERA:80.3-80.8	ADICIONADO NOTA	REVISADA NOTAS 3 E 4	ACRESCENTADA NOTAS 3 E 4	LIBERACAO	DATA	MODIFICACAO	COORD.		
				B5	D4	E5	F8	A/2 F/6	--	AE F/8	AD F/7	AC A/2	A/2	A/2	AA		LC		
				AH				AG	AF			AB							

MUITO IMPORTANTE: 1) ESTE DESENHO E DE PROPRIEDADE INTELECTUAL DA TECUMSEH DO BRASIL LTDA. E CONTEM INFORMACOES PRIVILEGIADAS, SIGILOSAS E/OU PROTEGIDAS POR DIREITOS DE PROPRIEDADE INTELECTUAL. 2) A SUA DISPONIBILIZACAO A TERCEIROS, POR QUALQUER MEIO, SEM A PREVIA E EXPRESSA AUTORIZACAO DA TECUMSEH DO BRASIL LTDA. NEM ELE, NEM SEU CONTEUDO SEJAM UTILIZADOS OU DISPONIBILIZADOS A QUEM QUER, PARA QUALQUER FINALIDADE, SEJA COMERCIAL OU NAO, SEM O CONSENTIMENTO ESCRITO DA TECUMSEH DO BRASIL LTDA. 3) A VIOLACAO DE QUALQUER DOS ITENS ACIMA SERA CONSIDERADA COMO VIOLACAO DE DIREITOS AUTORAIS E DE PROPRIEDADE INTELECTUAL. 4) A PROIBIDA A SUA REPRODUCAO TOTAL OU PARCIAL, POR TODOS OS MEIOS, SEJA PARA USO PRIVADO OU COLETIVO, SEM A PREVIA E EXPRESSA AUTORIZACAO DA TECUMSEH DO BRASIL LTDA. 5) A VIOLACAO DE QUALQUER DOS ITENS ACIMA SERA PUNIDA COM TODO O RIGOR DA LEI. 6) AS INFORMACOES QUE ESPECIFICA E EXPRESSAMENTE AUTORIZADAS POR ESCRITO PELA TECUMSEH DO BRASIL LTDA. PODEM SER UTILIZADAS POR TERCEIROS. 7) O DESENHO, O MODELO E TODA E QUALQUER REPRODUCAO EXISTENTE NESTE DOCUMENTO, SAO EXPRESSAMENTE REPUDIADOS PELA TECUMSEH DO BRASIL LTDA.

NAO MEDE A ESCALA DO DESENHO. TODOS MATERIAIS PERIGOSOS NAO DEVEM ESTAR PRESENTES NO COMPRESSOR. VER NA LISTA DE MATERIAIS QUAL O COMPRESSOR.

PROJECAO: 3°DIEDRO
UNIDADE: mm
FORMATO: A2

SIMBOLOS Q.A.CONFORME PROCEDIMENTO 2.01.031 TECUMSEH DO BRASIL
★ = CATEGORIA I
▲ = CATEGORIA II
■ = CATEGORIA III
= CATEGORIA IV

tecumseh

NOME	NUMERO
COMPRESSOR PARA VENDAS	DCAE118

DESENHO	VERIFICACAO	APROVACAO	ESCALA	FOLHA
J.BARBANO	ANDRE MARTINEZ	WALTER CORREA	1:2	1/1
DATA 11/11/11	REF.		FAMILIA AE2	