ITEM	NO. DESENHO
A	320-10147
B	14963285
C	14947663 (AH)
D	580-10244 (AE)
E	14963571

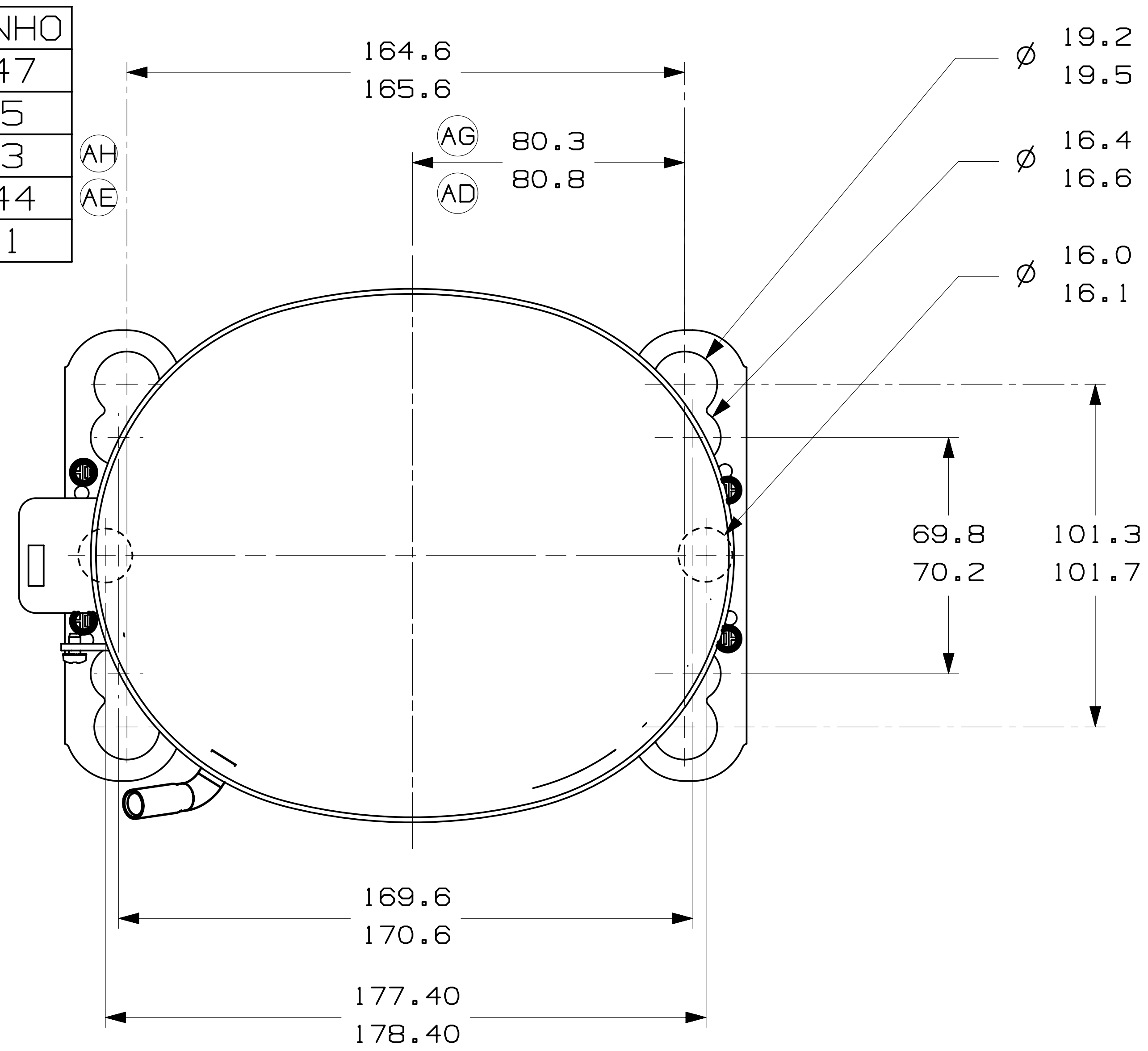

-VISTA AUXILIAR-

DIMENSOES DE FIXACAO

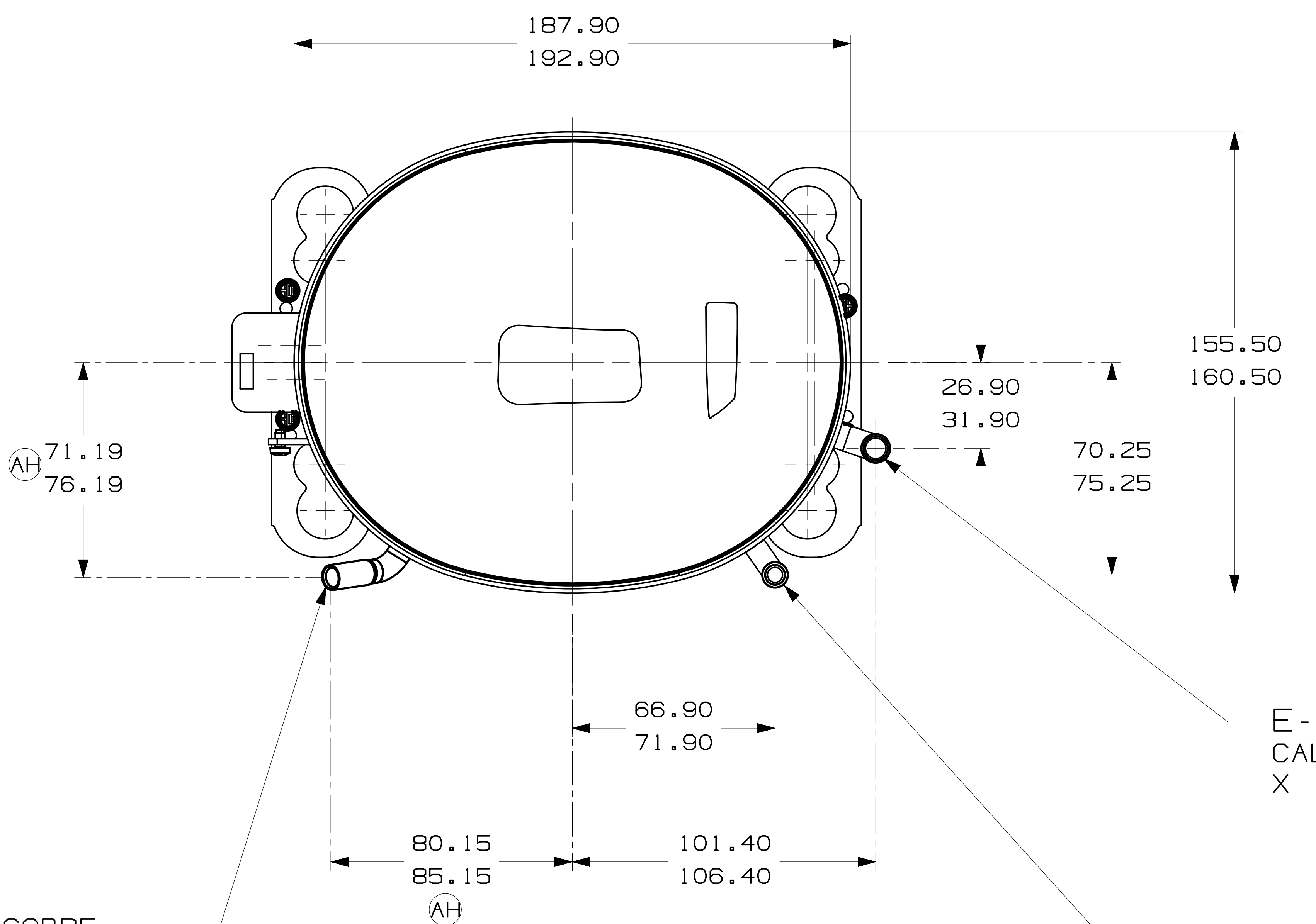

C-CONECTOR DE PROCESSO COBRE
CALIBRAR Ø INT. PARA 6.45-6.55
X 15.00-17.00 DE PROF.

E-CONECTOR DE SUCCAO COBRE
CALIBRAR Ø INT. PARA 8.00-8.10
X 15.00-17.00 DE PROF.

D-CONECTOR DE DESCARGA COBRE
CALIBRAR Ø INT. PARA 6.45-6.55
X 15.00-17.00 DE PROF.

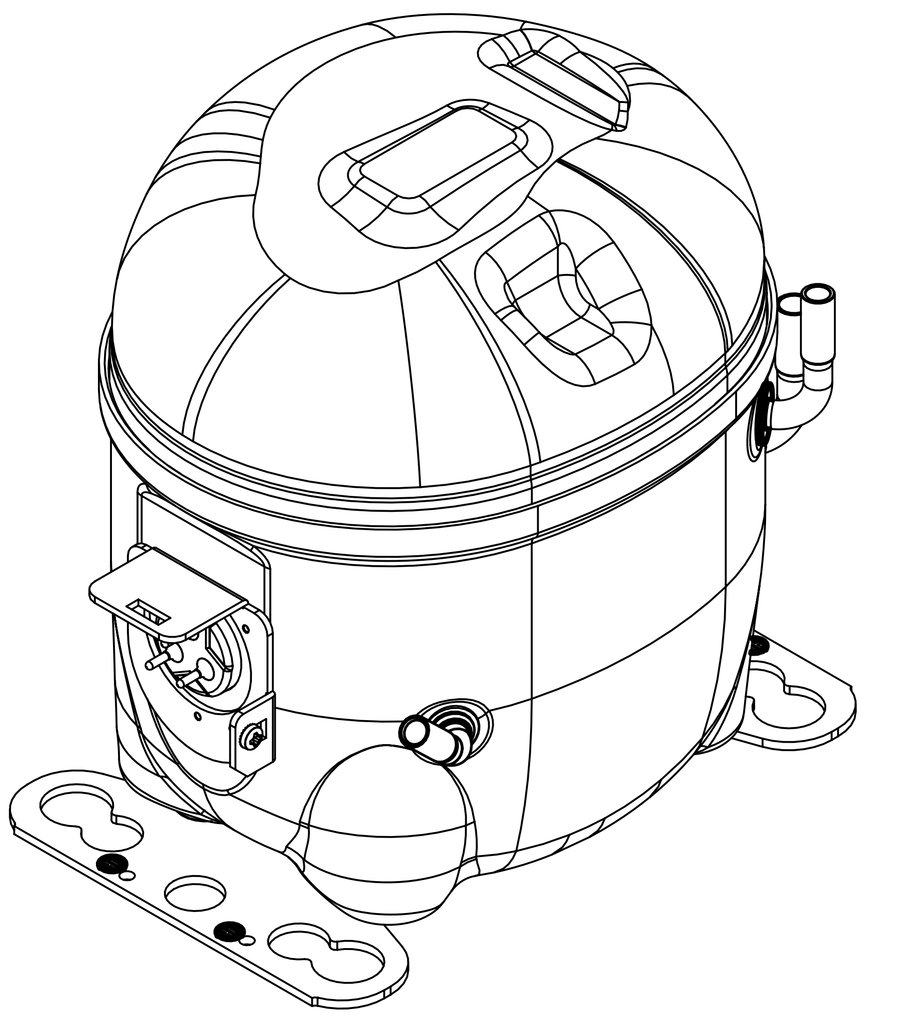

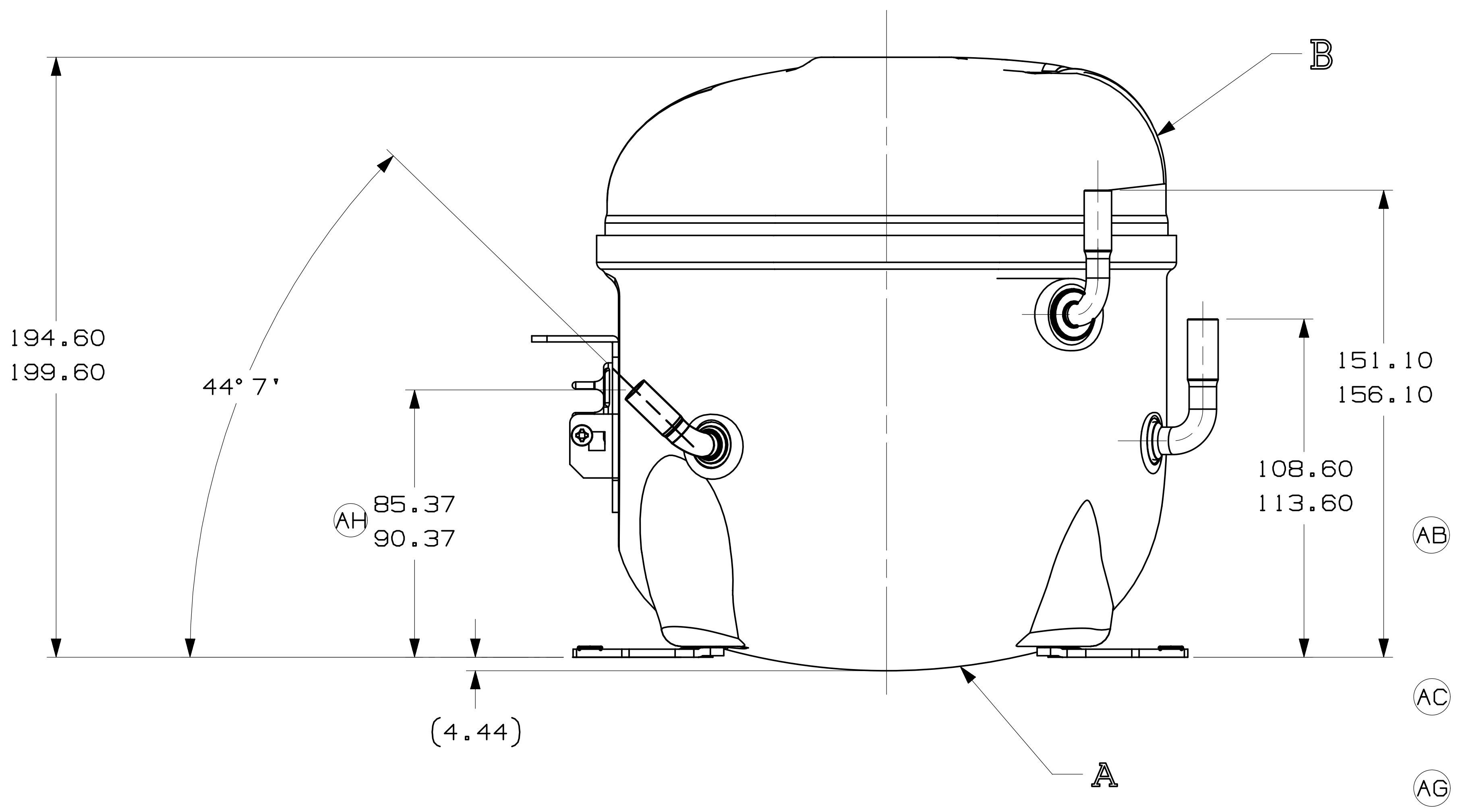

NOTAS:

1- SE ESPECIFICADO NA LISTA DE MATERIAL, MONTAR AS PECAS CONFORME MOSTRADO.

2- VER ESPECIFICACAO "A-B" E "A-C" PARA PROCESSO.

(AB) 3- NAO PODE HAVER VINCOS NOS TUBOS (VINCOS SAO SINAIS OU MARCAS QUE FICAM EM ALGO QUE SE DOBRA).

4- APOS AS DOBRAS NOS TUBOS, NAO PODE HAVER REDUCAO DE AREA SUPERIOR A 30%.

(AC) 5- OS TUBOS DE SUCCAO, DESCARGA E PROCESSO DEVEM ESTAR ISENTOS DE TINTA EM 15.8mm (5/8") A PARTIR DO TOPO DOS TUBOS CONFORME ESPEC. T.P.Co. A-B4.

(AG) 6- VER ESPECIFICACAO TECUMSEH GLOBAL 8 PARA EXIGENCIAS DE FORNECEDORES REFERENTES A REGULAMENTACOES AMBIENTAIS.

DATA	MODIFICACAO	COOR.	LC
EC102387 02-05-22 GM. RG.	ERA 91.60-96.60	B5	AH
	ERA 86.60-91.60	D4	AH
	ERA 72.10-77.10	E5	AH
	ERA 14963573	F8	AH
EC80775 14-02-18 PS. RG.	ALTERDA MEDIDA ERA: 82.30-82.80 E ACRESC. NOTA 6	A/3 F/7	AG
EC70368 06-06-16 AMP. WC.	RETIRADO DETALHE (AREA ISENTA DE PINTURA)	--	AF
EC59687 03-03-15 PS. RG.	ALTERADO TUBO D ERA: 14963519	F/8	AE
EC48188 31-01-14 PS. RG.	ALTERADA MEDIDA ERA:80.30-80.80	F/7	AD
EC52840 AMP MF 13-09-13	ADICIONADO NOTA	A/2	AC
EC44035 08/06/12 PS. A.M	REVISADA NOTAS 3 E 4	A/2	AB
	ACRESCENTADA NOTAS 3 E 4	A/2	AB
EC40829 28/09/11 J.B / A.M	LIBERACAO		AA

MUITO IMPORTANTE: 1) ESTE DESENHO E DE PROPRIDADE EXCLUSIVA DA TECUMSEH DO BRASIL LTDA. E CONTEM INFORMACOES PRIVADAS E CONFIDENCIAIS. SOMENTE A ELA PERTENCENTES. 2) A SUA DISPONIBILIZACAO A TERCEIROS, E FEITA SOB A CONDICAO DE QUE NEM ELE NEM SEU CONTEUDO SEJAM DIVULGADOS OU DISPONIBILIZADOS A QUEM QUER QUE SEJA, SEM O PREVIO E EXPRESSO CONSENTIMENTO ESCRITO DA TECUMSEH DO BRASIL LTDA. E, SOMENTE NA FORMA E COM AS INFORMACOES QUE ESPECIFICA E EXPRESSAMENTE VIEREM A SER AUTORIZADAS POR ELA. 3) E PROIBIDA A SUA REPRODUCAO TOTAL OU PARCIAL, POR TODOS OS MEIOS, SEJA PARA QUE FINALIDADE FOR, A MENOS QUE PREVIA E EXPRESSAMENTE AUTORIZADA POR ESCRITO PELA TECUMSEH DO BRASIL LTDA. 4) O DESENHO E TODA E QUALQUER REPRODUCAO EXPRESSAMENTE AUTORIZADA, DEVERAO SER IMEDIATAMENTE DEVOLVIDOS PELO TERCEIRO, LOGO QUE SOLICITADOS PELA TECUMSEH DO BRASIL LTDA.

NAO MUDE A ESCALA DO DESENHO. TODOS MATERIAIS FERROSOS NAO DEVEM ESTAR MAGNETIZADOS TANTO NO RECEBIMENTO COMO NA MONTAGEM DO COMPRESSOR.

PROJECAO: 3°DIEDRO

UNIDADE: mm

FORMATO: A2

SIMBOLOS Q.A.CONFORME PROCEDIMENTO 2.01.031 TECUMSEH DO BRASIL
- = CATEGORIA I
- = CATEGORIA II
- = CATEGORIA III
- = CATEGORIA IV

Tecumseh®

NOME	NUMERO
COMPRESSOR PARA VENDAS	DCAE212

ESCALA	FOLHA
1:2	1/1

DATA	REF.	FAMILIA
12/09/11		AE2