ITEM	NO. DESENHO
A	320-10393
B	14963285
C	14947663
D	580-10246
E	580-10016

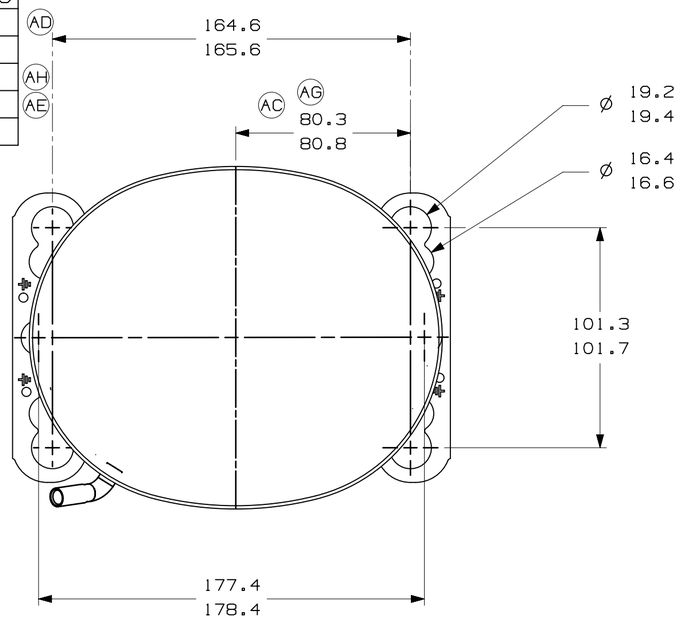

-VISTA AUXILIAR-

DIMENSOES DE FIXACAO

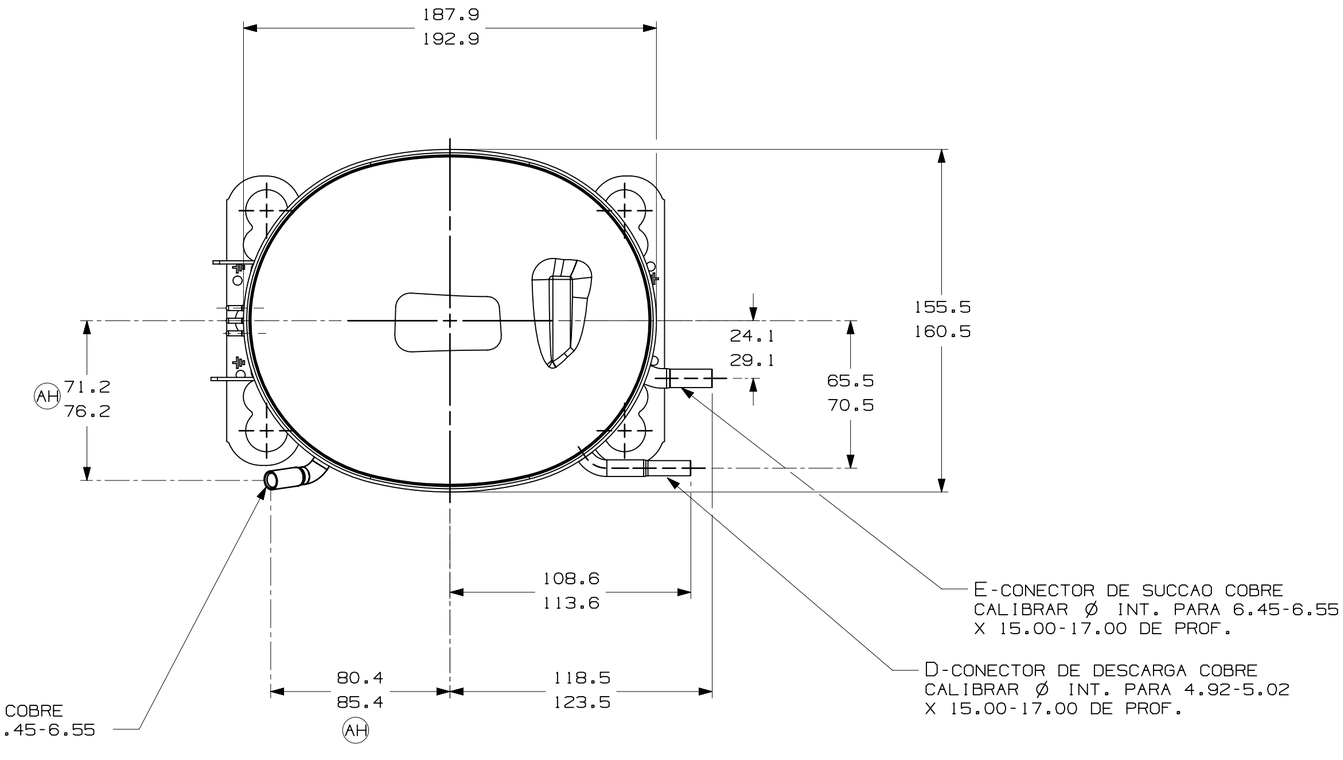

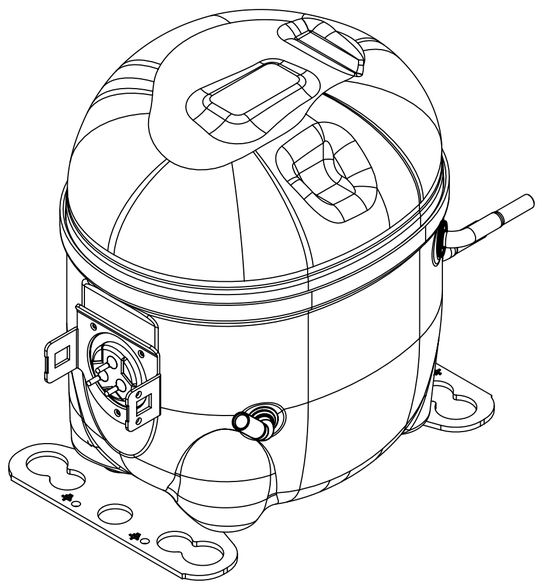

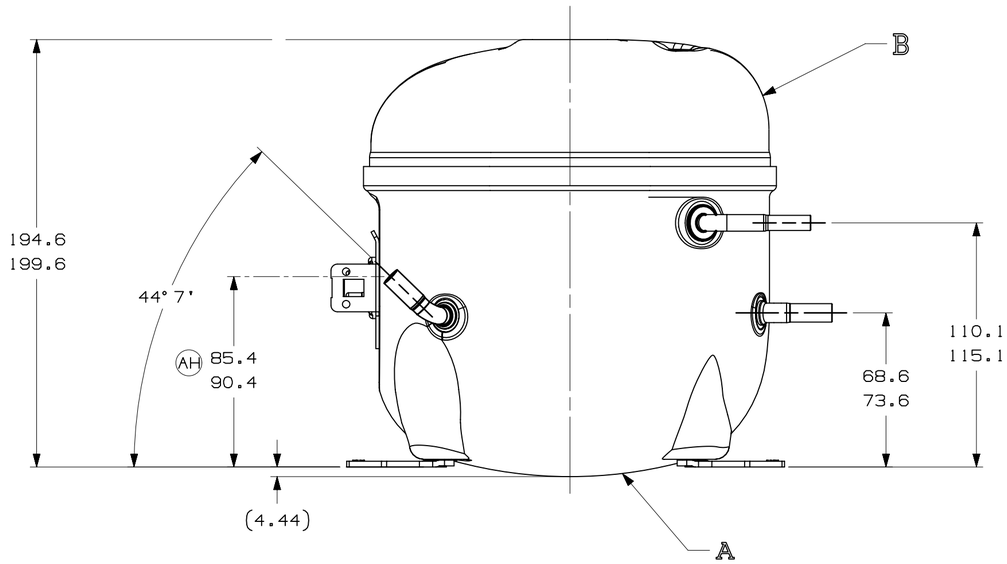

NOTAS:

1- SE ESPECIFICADO NA LISTA DE MATERIAL, MONTAR AS PECAS CONFORME MOSTRADO.

2- VER ESPECIFICACAO "A-B" E "A-C" PARA PROCESSO.

3- NAO PODE HAVER VINCOS NOS TUBOS (VINCOS SAO SINAIS OU MARCAS QUE FICAM EM ALGO QUE SE DOBRA).

4- APOS AS DOBRAS NOS TUBOS, NAO PODE HAVER REDUCAO DE AREA SUPERIOR A 30%.

5- OS TUBOS DE SUCCAO, DESCARGA E PROCESSO DEVEM ESTAR ISENTOS DE TINTA EM 15.8mm (5/8") A PARTIR DO TOPO DOS TUBOS CONFORME ESPEC. T.P.Co. A-B4.

AB AG 6- VER ESPECIFICACAO TECUMSEH GLOBAL 8 PARA EXIGENCIAS DE FORNECEDORES REFERENTES A REGULAMENTACOES AMBIENTAIS.

			EC102387 02-05-22 GM. RG.	EC80775 14-02-18 PS. RG.	EC70388 06-06-16 AMP. WC.	EC59687 03-03-15 PS. RG.	EC58276 07-05-14 PS. RG.	EC48188 31-01-14 PS. RG.	EC52840 AMP MF 13-09-13	EC47679 19/09/12 PS. RG.	DATA
	ERA 91.60-96.60	ERA 86.60-91.60	ERA 72.10-77.10	ERA 14963573	ALTERDA MEDIDA ERA:22.30-22.80 E ACRESC. NOTA 6	RETIRADO DETALHE (AREA ISENTA DE PINTURA)	ALTERADO TUBO D ERA: 14963569	ALTERADO ITEM A DA TABELA ERA: 320-10262	ALTERADA MEDIDA ERA:80.30-80.80	ADICIONADO NOTA	LIBERACAO	MODIFICACAO
	B5	D4	E5	F8	A/2 F/7	--	F/7	F/7	F/7	A/2		COOR.
		AH			AG	AF	AE	AD	AC	AB	AA	LC

MUITO IMPORTANTE!! ESTE DESENHO E DE PROPRIEDADE EXCLUSIVA DA TECUMSEH DO BRASIL LTDA. E CONTEM INFORMACOES PRIVADAS E CONFIDENCIAIS, SOMENTE A ELA PERTENCENTES. 2.A UTILIZACAO DESTE POR TERCEIROS, E FEITA SOB A CONDICAO DE QUE NEM ELE NEM SEU CONTEUDO, SEJAM DIVULGADOS, COPIADOS OU USADOS A NENHUM QUE SEJA, SEM O PREVIO E EXPRESSO CONSENTIMENTO ESCRITO DA TECUMSEH DO BRASIL LTDA. 3.A TECUMSEH NAO PODERA SER RESPONSABILIZADA POR AS INFORMACOES QUE ESPECIFICA E EXPRESSAMENTE VIEREM A SER AUTORIZADAS POR ELA. 4.A REPRODUCAO, SUBREPRODUCAO TOTAL OU PARCIAL, POR TODOS OS MEIOS, SEJA PARA QUE FINALIDADE FOR, A MENOS QUE PREVIA E EXPRESSAMENTE AUTORIZADA POR ESCRITO PELA TECUMSEH DO BRASIL LTDA. 4) O DESENHO E TODO E QUALQUER REPRODUCAO DEVERAO SER DEVOLVIDOS PELO TERCEIRO, IMEDIATAMENTE DEVOLVIDOS PELO TERCEIRO, LOGO QUE SOLICITADOS PELA TECUMSEH DO BRASIL LTDA.

NAO DEVE A ESCALA DO DESENHO. TODOS OS VALORES E ESPECIFICACOES DO DESENHO ESTAO MAGNETIZADOS TANTO NO RECEBIMENTO COMO NA MONTAGEM DO COMPRESSOR.

PROJECAO: 3°DIEDRO

UNIDADE: mm

FORMATO: A2

SIMBOLOS Q.A.CONFORME PROCEDIMENTO 2.01.031 TECUMSEH DO BRASIL

: CATEGORIA I
: CATEGORIA II
: CATEGORIA III
: CATEGORIA IV

Tecumseh

NOME	COMPRESSOR PARA VENDAS
NUMERO	DCAE218
ESCALA	1:2
FOLHA	1/1
DATA	12/09/12
REF.	
FAMILIA	AE2