ITEM	NO. DESENHO
A	320-10688
B	14963286
C	14947663
D	580-10244
E	580-10019

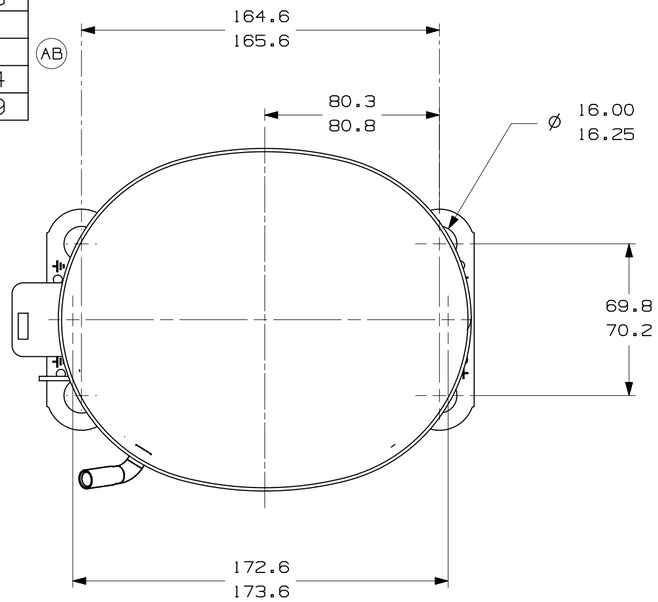

-VISTA AUXILIAR-
DIMENSOES DE FIXACAO

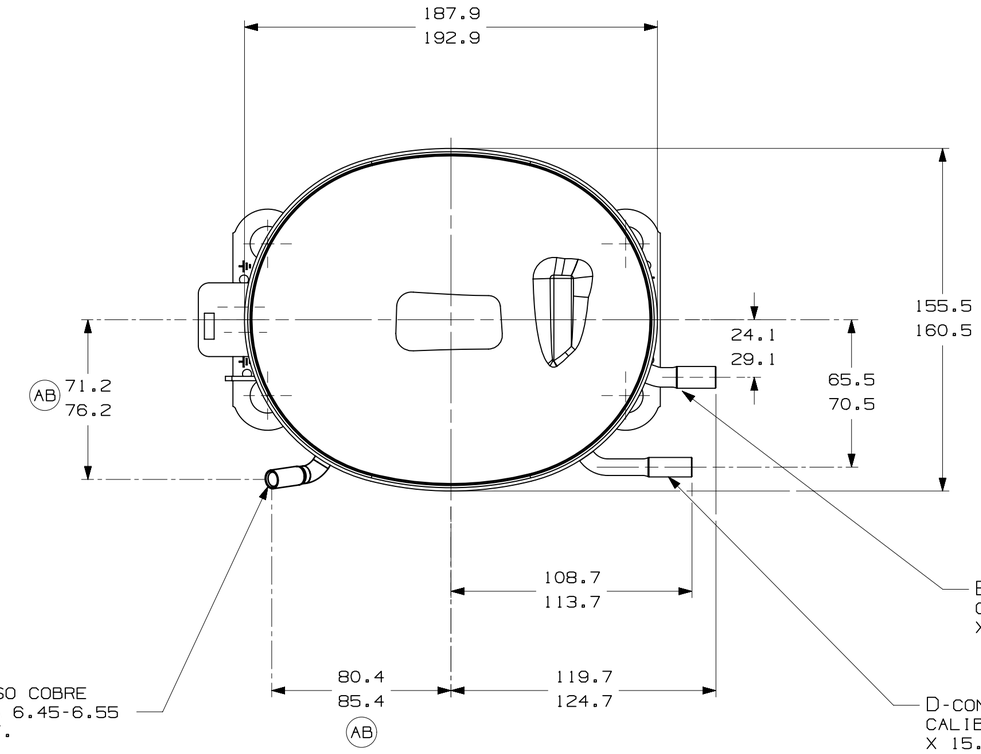

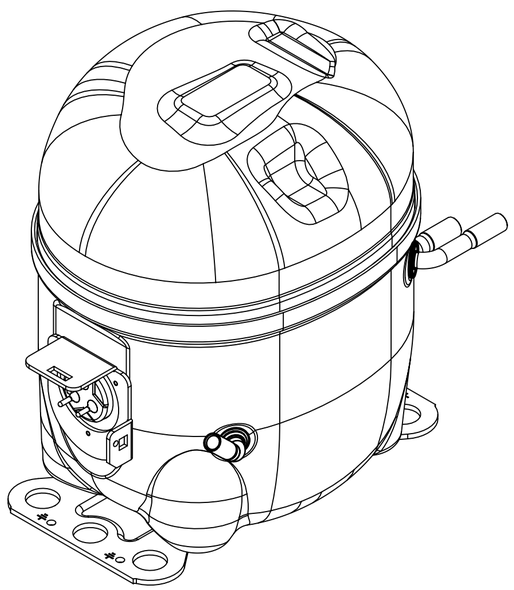

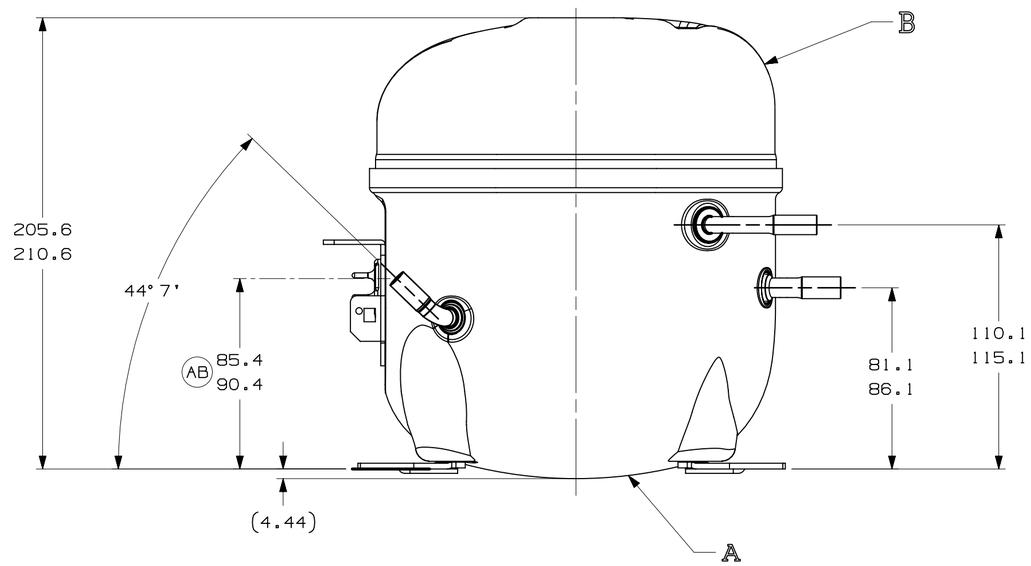

NOTAS:
1- SE ESPECIFICADO NA LISTA DE MATERIAL, MONTAR AS PECAS CONFORME MOSTRADO.
2- VER ESPECIFICACAO "A-B" E "A-C" PARA PROCESSO.
3- NAO PODE HAVER VINCOS NOS TUBOS (VINCOS SAO SINAIS OU MARCAS QUE FICAM EM ALGO QUE SE DOBRA).
4- APOS AS DOBRAS NOS TUBOS, NAO PODE HAVER REDUCAO DE AREA SUPERIOR A 30%.
5- OS TUBOS DE SUCCAO, DESCARGA E PROCESSO DEVEM ESTAR ISENTOS DE TINTA EM 15.8mm (5/8") A PARTIR DO TOPO DOS TUBOS CONFORME ESPEC. TECUMSEH A-B4.
6- VER ESPECIFICACAO TECUMSEH GLOBAL 8 PARA EXIGENCIAS DE FORNECEDORES REFERENTES A REGULAMENTACOES AMBIENTAIS.

B5	ERA 91.60-96.60			EC102387 03-05-22 GM. RG.	
D4	ERA 86.60-91.60				
E5	ERA 72.10-77.10				
F8	ERA 14963573			EC98174 30-11-20 PS. RG.	
AB				AA	
LC	COORD.	MODIFICACAO		LIBERACAO	DATA

MUITO IMPORTANTE:1) ESTE DESENHO É DE PROPRIEDADE EXCLUSIVA TECUMSEH DO BRASIL LTDA. E CONTEM INFORMACOES PRIVADAS E CONFIDENCIAIS, SOMENTE A ELA PERTENCENTES. 2) A SUA DISPONIBILIZACAO A TERCEIROS, É FEITA SOB A CONDICAO DE QUE NEM ELE NEM SEU CONTEUDO SEJAM DIVULGADOS, DISPONIBILIZADOS OU USADOS QUE SEJA, SEM O PREVIO E EXPRESSO CONSENTIMENTO ESCRITO DA TECUMSEH DO BRASIL LTDA. E SOMENTE A PESSOAS E COM AS INFORMACOES QUE ESPECIFICA E EXPRESSAMENTE VIEREM A SER AUTORIZADOS POR ESCRITO. 3) A REPRODUCAO, NA REPRODUCAO TOTAL OU PARCIAL, POR TODOS OS MEIOS, SEJA PARA QUE FINALIDADE FOR, A MENOS QUE PREVIA E EXPRESSAMENTE AUTORIZADA, POR ESCRITO PELA TECUMSEH DO BRASIL LTDA. 4) O DESENHO E TODA E QUALQUER REPRODUCAO EXPRESSAMENTE AUTORIZADA DEVERAO SER IMEDIATAMENTE DEVOLVIDOS PELO TERCEIRO, LOGO QUE SOLICITADOS PELA TECUMSEH DO BRASIL LTDA.

NA MALHA ESPECIFICA DO DESENHO, TODOS MATERIAIS A PEDIDOS NO DESENHO ESTAR MAGNETIZADOS TANTO NO RECEBIMENTO COMO NA MONTAGEM DO COMPRESSOR.

PROJECAO: 3°DIEDRO
UNIDADE: mm
FORMATO: A2

SIMBOLOS Q.A.CONFORME PROCEDIMENTO 2.01.031 TECUMSEH DO BRASIL
★ : CATEGORIA I
▲ : CATEGORIA II
■ : CATEGORIA III
: CATEGORIA IV

Tecumseh

NOME	NUMERO
COMPRESSOR PARA VENDAS	DCAE708
	ESCALA 1:2 / FOLHA 1/1
DATA 19-10-20 / REF.	FAMILIA AE2