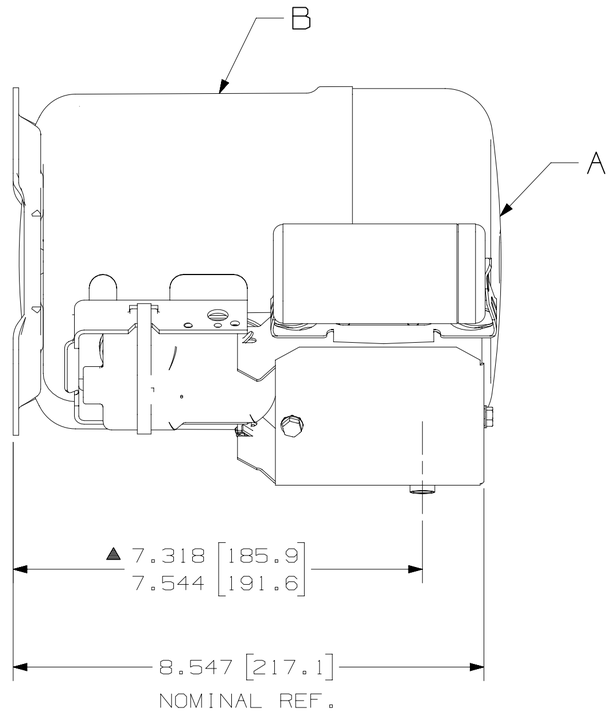

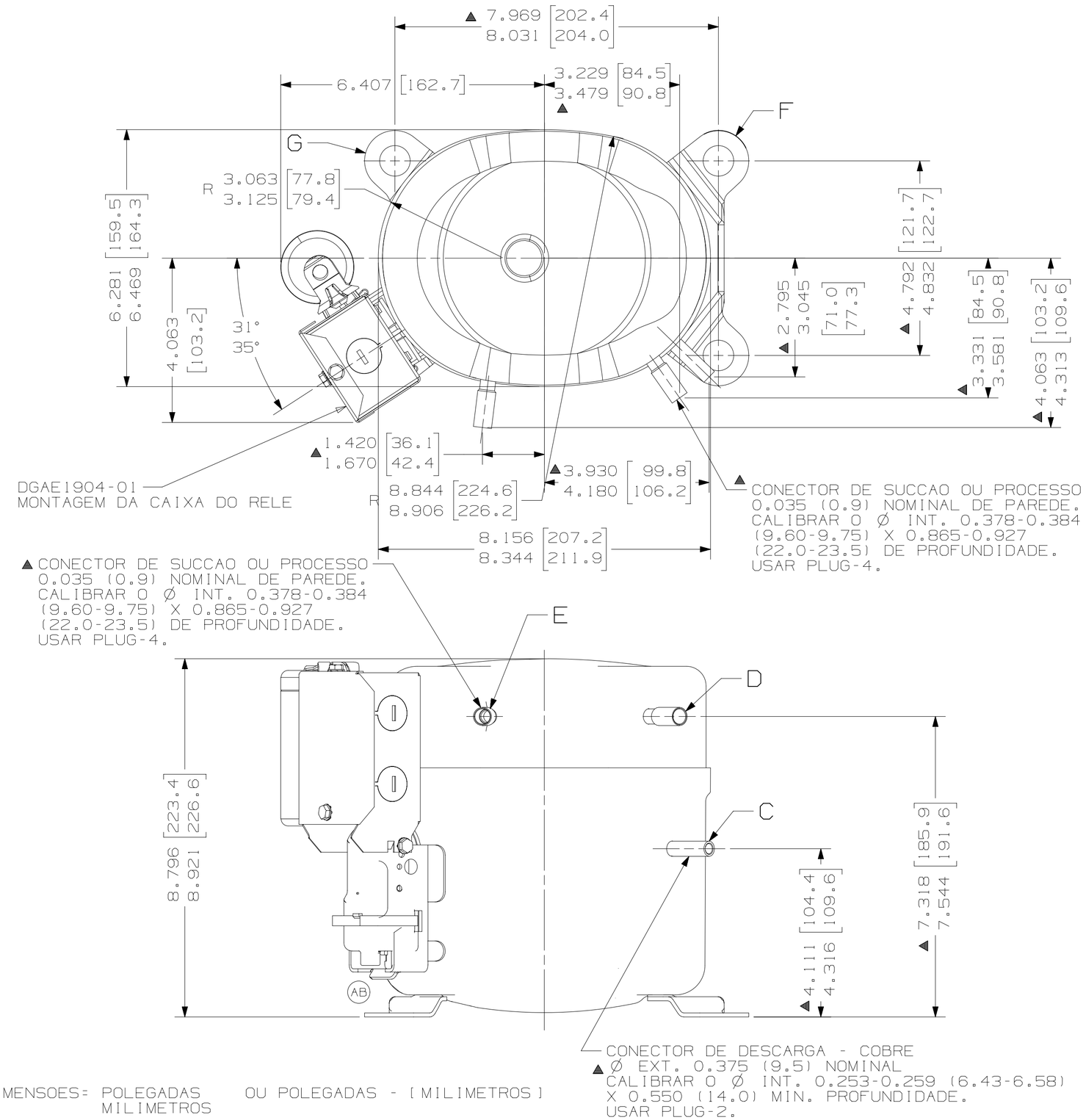

ITEM	NUMERO DO DESENHO
A	AKU1008
B	AKL1017
C	34719
D	34718
E	34718
F	280-10011
G	280-10010

NOTAS

1 - OS COMPONENTES ESPECIFICADOS NA LISTA DE MATERIAIS DEVEM SER MONTADOS COMO MOSTRADO.

2 - VER DESENHOS DOS COMPONENTES PARA DIMENSOES NAO MOSTRADAS.

▲ 3 - DEVE ATENDER AS EXIGENCIAS DA ESPECIFICACAO TECUMSEH GLOBAL-8

DIMENSOES= POLEGADAS OU POLEGADAS - [MILIMETROS]
MILIMETROS

	EC102901 17-02-22 GM. MS.	EC95412 20-08-20 JG. CJ	DATA	
	ALTERADO PROTETOR DE TERRA NA SERIGRAFIA ERA: 108-10072	LIBERACAO	MODIFICACAO	
	--	--	COORD.	
	AA	AA	LC	

MUITO IMPORTANTE:1) ESTE DESENHO E DE PROPRIEDADE EXCLUSIVA TECUMSEH DO BRASIL LTDA. E CONTEM INFORMACOES PRIVADAS E CONFIDENCIAIS. SOMENTE A ELA PERTENCENTES. 2) A NAO DISPONIBILIZAR A TERCEIROS, E FEITA SOB A CONDICAO DE QUE NEM ELE NEM SEU CONTEUDO SEJAM DIVULGADOS OU DISPONIBILIZADOS A OUTRA PESSOA QUE SEJA, SEM O PREVIO E EXPRESSO CONSENTIMENTO ESCRITO DA TECUMSEH DO BRASIL LTDA. 3) A NAO COPIAR E COM AS INFORMACOES QUE ESPECIFICA E EXPRESSAMENTE VIEREM A SER AUTORIZADAS POR ESCRITO. 4) A NAO UTILIZAR SUA REPRODUCAO TOTAL OU PARCIAL, POR TODOS OS MEIOS, SEJA PARA QUE FINALIDADE FOR, A MENOS QUE PREVIA E EXPRESSAMENTE AUTORIZADA POR ESCRITO PELA TECUMSEH DO BRASIL LTDA. 4) O DESENHO E TODA E QUALQUER REPRODUCAO DEVERAO SER DEVOLVIDOS, QUANDO SOLICITADO, IMEDIATAMENTE DEVOLVIDOS PELO TERCEIRO, LOGO QUE SOLICITADOS PELA TECUMSEH DO BRASIL LTDA.

MATERIAIS E ESCALA DO DESENHO, TODOS MATERIAIS EXPOSTOS NO DESENHO ESTAO MAGNETIZADOS TANTO NO RECEBIMENTO COMO NA MONTAGEM DO COMPRESSOR.

PROJECAO: 3°DIEDRO
UNIDADE: mm
FORMATO: A2

SIMBOLOS Q.A.CONFORME PROCEDIMENTO 2.01.031 TECUMSEH DO BRASIL
★: CATEGORIA I
▲: CATEGORIA II
■: CATEGORIA III
: CATEGORIA IV

Tecumseh

NOME: COMPRESSOR PARA VENDAS		NUMERO: DCAKB32	
		ESCALA: 1:2	FOLHA: 1/1
DATA: 21-04-20	REF.	FAMILIA: AK	