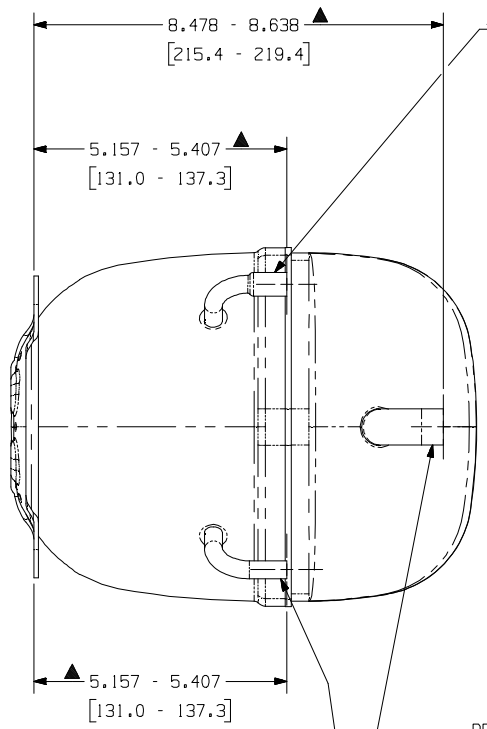

TUBO DESCARGA - COBRE CONFORME L.M.
DIA. INT. 0.381 (9.7) NOMINAL
PAREDE 0.058 (1.5) NOMINAL
DIA. INT. FINAL 0.669 (17.0) MIN DE
PROFUNDIDADE. USAR PLUG -4.

DEVE SER USADO SOMENTE
COMO SUCCAO

TUBO SUCCAO - COBRE CONFORME L.M.
DIA. INT. 0.630 (16.0) NOMINAL
PAREDE 0.058 (1.5) NOMINAL
DIA. INT. FINAL 0.433 (11.0) MIN DE
PROFUNDIDADE. USAR PLUG -7.

DEVE SER USADO SOMENTE
COMO PROCESSO

TUBO DE PROCESSO - COBRE CONFORME L.M.
DIA. EXT. 0.375 (9.5) NOMINAL
PAREDE 0.058 (1.5) NOMINAL
DIA. INT. FINAL 0.255 (6.48)
X 0.590 (15.0) MIN. DE PROFUNDIDADE.
USAR PLUG -2.

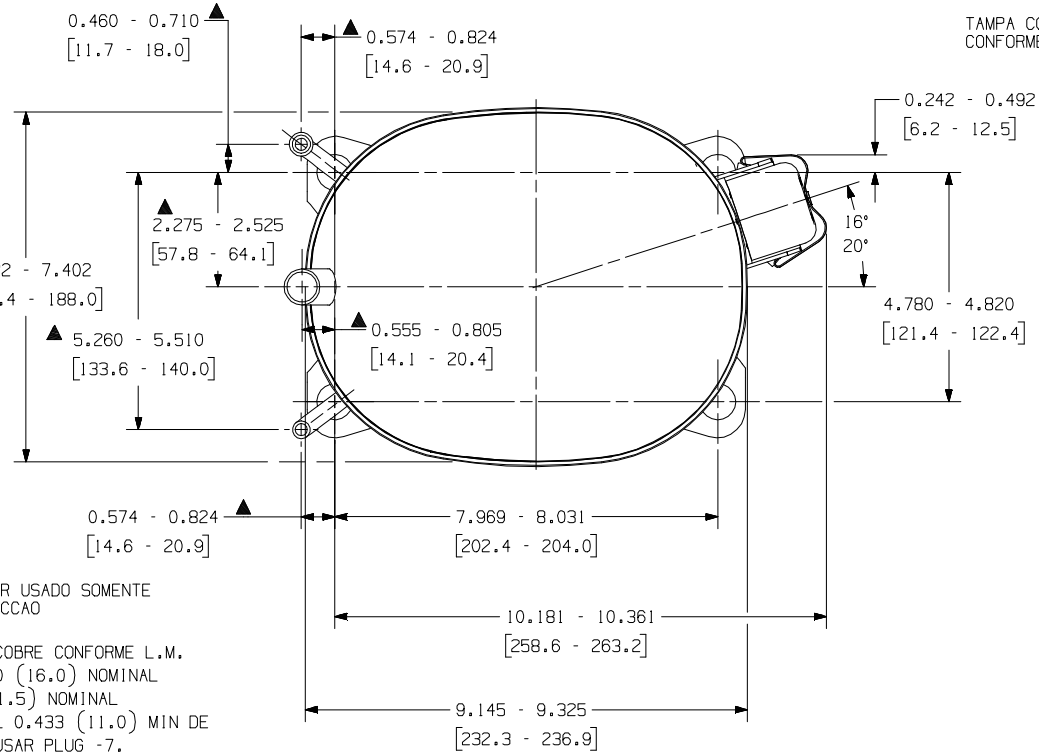

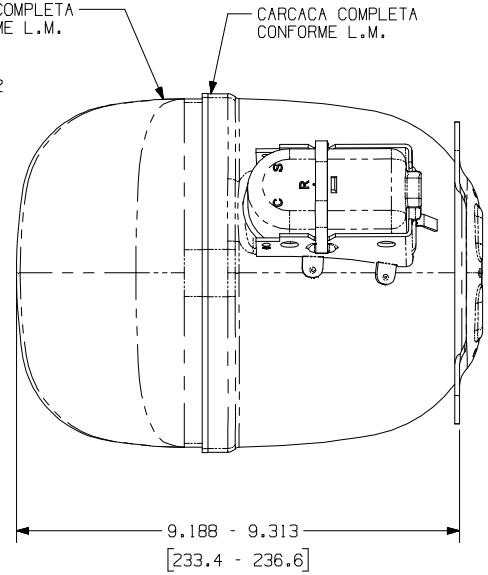

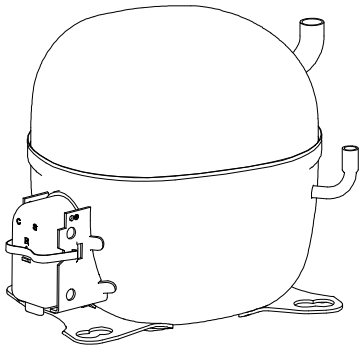

DIMENSOES: POLEGADAS OU POLEGADAS-[MILIMETROS]
[MILIMETROS]

NOTAS:

1. MONTAR ESTAS PECAS CONFORME MOSTRADO DE ACORDO COM A L.M..
2. VEJA DESENHOS DAS PARTES PARA DIMENSOES NAO ENCONTRADAS.
▲ 3. DEVE ATENDER AS EXIGENCIAS DA NORMA TECUMSEH GLOBAL-8.

AA	--	LIBERACAO	EC96579 16-11-20 PS. MS.
LC	COORD.	MODIFICACAO	DATA

MUITO IMPORTANTE: II ESTE DESENHO E DE PROPRIEDADE EXCLUSIVA DA TECUMSEH DO BRASIL LTDA. E ESTA SUJEITO A PERMANENTE CONFIDENCIALIDADE, SOMENTE ELE PERTENCENTES. 2) A SUA DISPONIBILIZACAO A TERCEIROS, 3) A SUA REPRODUCAO TOTAL OU PARCIAL E 4) A SUA UTILIZACAO PARA QUALQUER OUTRO FIM QUE NAO SEJA SEM O PREVIO E EXPRESSO CONSENTIMENTO DA TECUMSEH DO BRASIL LTDA. AS INFORMACOES QUE ESPECIFICA E EXPRESSAMENTE INDICADA COMO SENDO DE USO PUBLICO, NAO ESTAO SUJEITAS A ESTA RESTRICAO. 31 E PROIBIDA A SUA REPRODUCAO TOTAL OU PARCIAL, ALTERACAO OU USO PARA QUALQUER FINALIDADE FORA A MENOS QUE PREVIA E EXPRESSAMENTE AUTORIZADA POR ESCRITO. 4) A PARTIR DE 2.01.031 ESTE DESENHO E DE USO INTERNO E TODA E QUALQUER REPRODUCAO DEVERA SER IMEDIATAMENTE DEVOLVIDO PELO TERCEIRO. TECUMSEH DO BRASIL LTDA. ESTA SUJEITA A LEI DE DIREITOS AUTORAIS.

NAO MUDE A ESCALA DO DESENHO. TODOS MATERIAIS FERROSOS NAO DEVEM ESTAR MAIS PRO-XIMOS DO ESTATOR DO MOTOR COMO NA MONTAGEM DO COMPRESSOR.

PROJECAO: 3°DIEDRO
UNIDADE: mm
FORMATO: A2

SIMBOLOS Q.A.CONFORME PROCEDIMENTO 2.01.031 TECUMSEH DO BRASIL
★ = CATEGORIA I
▲ = CATEGORIA II
■ = CATEGORIA III
= CATEGORIA IV

Tecumseh

NOME			NUMERO
COMPRESSOR PARA VENDAS			DCAK107
DESENHO: PAULO	VERIFICACAO: MARCIO	APROVACAO: ANDRE	ESCALA 1:2 / FOLHA 1/1
DATA: 15-07-20	REF. T.P.Co. DCAK107 (L.C. A)		FAMILIA: AK2