ITEM	NO. DESENHO
A	320-10668
B	320-10661
C	14947663
D	580-10244
E	580-10789

AA

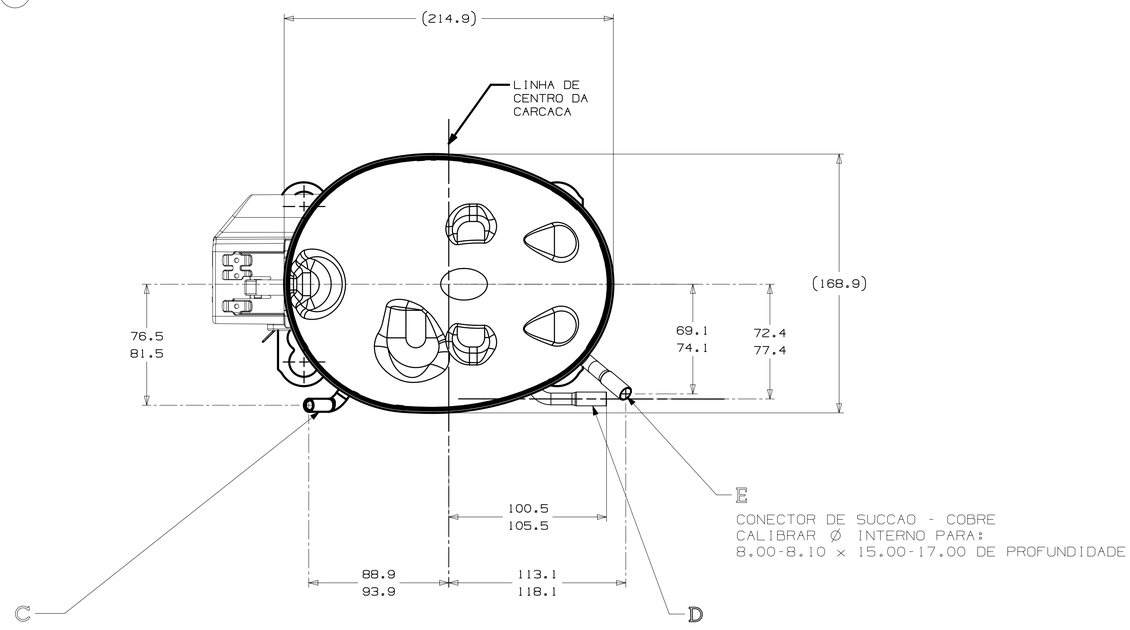

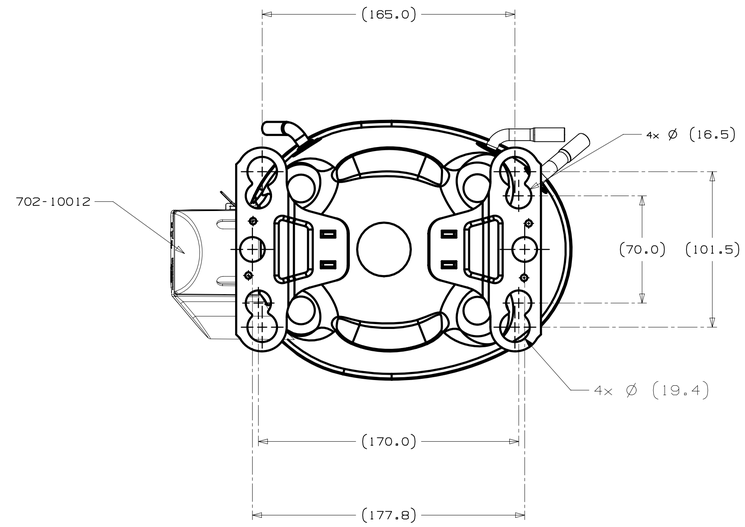

VISTA AUXILIAR
DIMENSOES DE FIXACAO

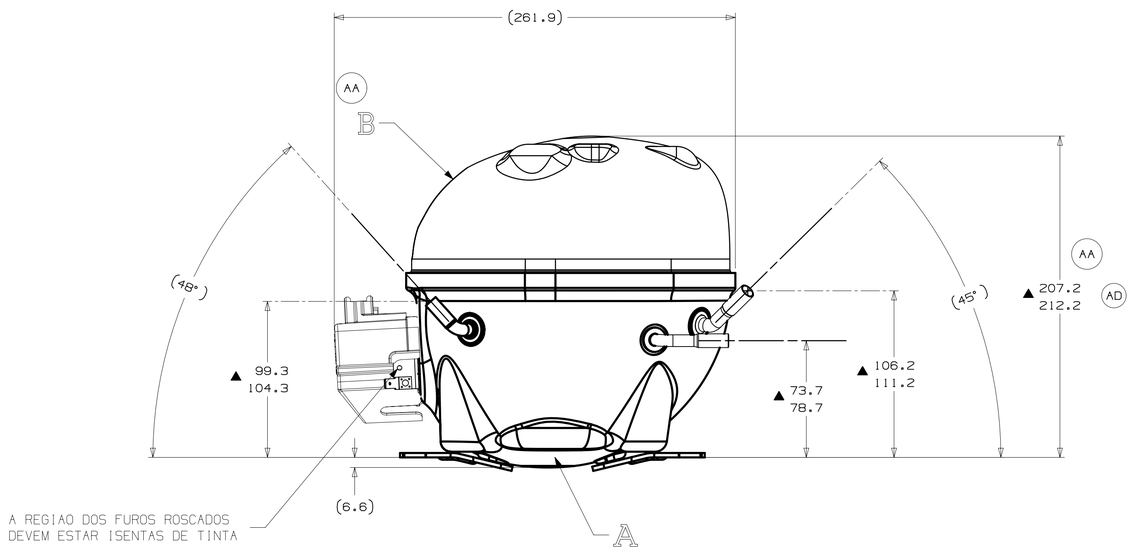

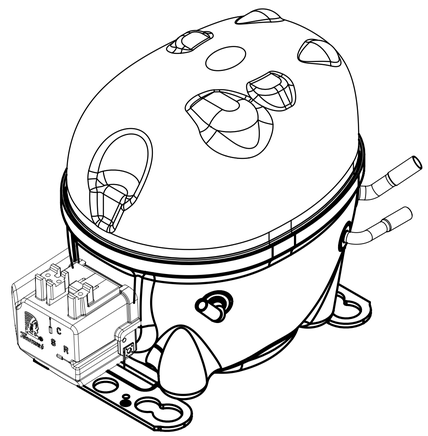

ISO
1:2

NOTAS:

1- SE ESPECIFICADO NA LISTA DE MATERIAL, MONTAR AS PECAS CONFORME MOSTRADO.
2- VER ESPECIFICACAO "A-B" E "A-C" PARA PROCESSO.
3- NAO PODE HAVER VINCOS NOS TUBOS (VINCOS SAO SINAIS OU MARCAS QUE FICAM EM ALGO QUE SE DOBRA).
4- APOS AS DOBRAS NOS TUBOS, NAO PODE HAVER REDUCAO DE AREA SUPERIOR A 30%.
5- OS TUBOS DE SUCCAO, DESCARGA E PROCESSO DEVEM ESTAR ISENTOS DE TINTA EM 15.8 (5/8") A PARTIR DO TOPO DOS TUBOS CONFORME ESPEC. TECUMSEH A-B4.
6. VER ESPECIFICACAO TECUMSEH GLOBAL-8 PARA EXIGENCIAS DE FORNECEDORES REFERENTES A REGULAMENTACOES AMBIENTAIS.