A	TAMPA INFERIOR	BR32006	
B	CARCAÇA COMPRESSOR	BRHA690-4	AD
C	TAMPA SUPERIOR ASSEMBLADA	320-10666	
		BRHA706 (ALT 1)	AB
		320-10396 (ALT 2)	
D	ACUMULADOR COM SUCÇÃO	BRA12100-4	
E	SUBUNIDENTIFICAÇÃO	28136	
F	SUBUNIDENTIFICAÇÃO FRONTAL	28832-1	
G	SUBUNIDENTIFICAÇÃO TRASEIRA	28834-1	
H	PARAFUSO FLAT ESPECIAL	330-10142	AD
J	PORCA HEXAGONAL	11230	
K	TAMPA INFERIOR COBRE	BR71069	
L	JUNTA DA TAMPA INFERIOR	BR30649-1	

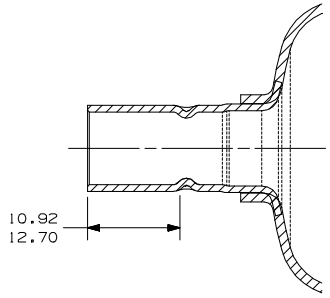

AC CORTE A-A
ESCALA 2:1

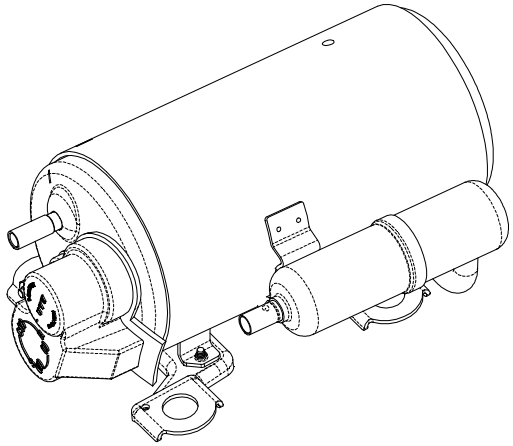

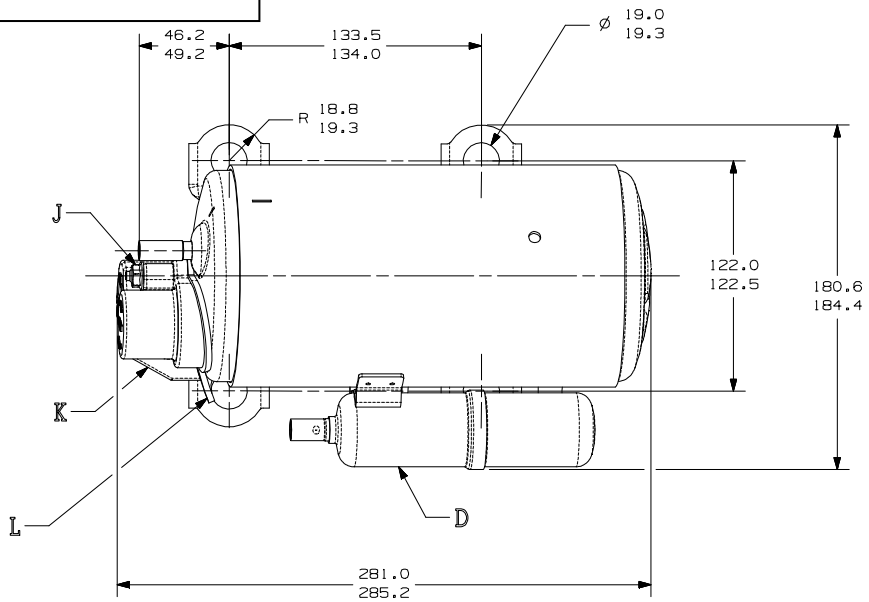

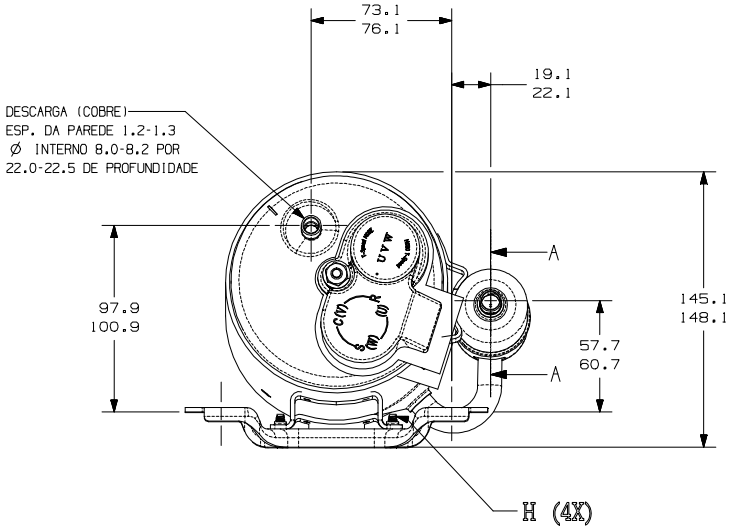

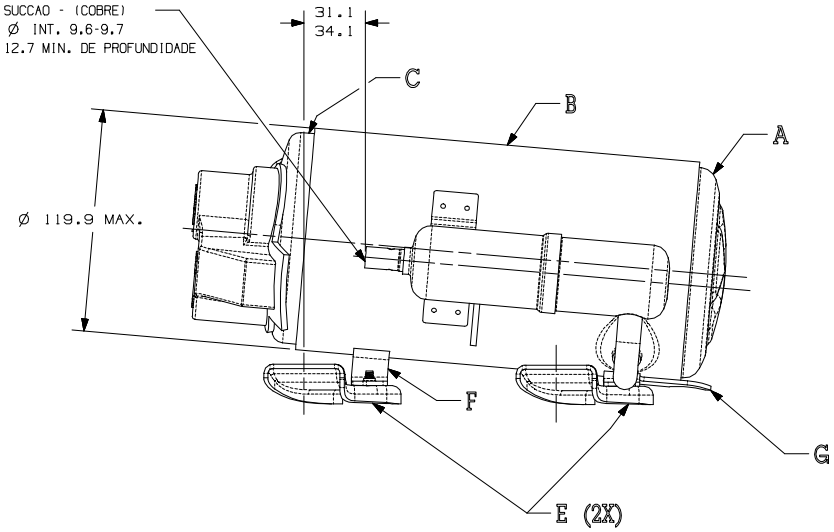

KIT 9,10 R410A

	EC91480 17-12-20 AMP NICOLAU	EC90875 06-09-19 CADEM MS.	EC81070 19-03-18 CADEM MS.	EC82558 01-02-18 PS. MS.	EC72285 13-07-16 AMP MS	DATA
	ERA 10780-5 PASSOU PARA 330-10142	TAMPA SUP. MONTADA ERA 320-10396	ACRESCENTADO CORTE A-A	ALTERADO COD. ERA: 320-10397 ERA: BRA12100-6	LIBERADO	MODIFICACAO
	F7	F7	DB	F7	--	COORD.
	AE	AD	AC	AB	AA	LC

MUITO IMPORTANTE: 1) ESTE DESENHO E DE PROPRIEDADE EXCLUSIVA DA TECUMSEH DO BRASIL LTDA. E FICA SUA UTILIZAÇÃO A PERTINENTES, 2) A SUA DISPONIBILIZAÇÃO A TERCEIROS, 3) A SUA REPRODUÇÃO TOTAL OU PARCIAL, SEM O PRÉVIO E EXPRESSO CONSENTIMENTO DA TECUMSEH DO BRASIL LTDA. QUE SEJAM DIVULGADOS, SEJAM DIVULGADOS, SEJAM UTILIZADOS OU REPRODUZIDOS, SEM O PRÉVIO E EXPRESSO CONSENTIMENTO, ESCRITO DA TECUMSEH DO BRASIL LTDA. 4) A SUA REPRODUÇÃO TOTAL OU PARCIAL, SEM O PRÉVIO E EXPRESSO CONSENTIMENTO, ESCRITO DA TECUMSEH DO BRASIL LTDA. 5) A SUA REPRODUÇÃO TOTAL OU PARCIAL, SEM O PRÉVIO E EXPRESSO CONSENTIMENTO, ESCRITO DA TECUMSEH DO BRASIL LTDA. 6) A SUA REPRODUÇÃO TOTAL OU PARCIAL, SEM O PRÉVIO E EXPRESSO CONSENTIMENTO, ESCRITO DA TECUMSEH DO BRASIL LTDA. 7) A SUA REPRODUÇÃO TOTAL OU PARCIAL, SEM O PRÉVIO E EXPRESSO CONSENTIMENTO, ESCRITO DA TECUMSEH DO BRASIL LTDA. 8) A SUA REPRODUÇÃO TOTAL OU PARCIAL, SEM O PRÉVIO E EXPRESSO CONSENTIMENTO, ESCRITO DA TECUMSEH DO BRASIL LTDA. 9) A SUA REPRODUÇÃO TOTAL OU PARCIAL, SEM O PRÉVIO E EXPRESSO CONSENTIMENTO, ESCRITO DA TECUMSEH DO BRASIL LTDA. 10) A SUA REPRODUÇÃO TOTAL OU PARCIAL, SEM O PRÉVIO E EXPRESSO CONSENTIMENTO, ESCRITO DA TECUMSEH DO BRASIL LTDA. 11) A SUA REPRODUÇÃO TOTAL OU PARCIAL, SEM O PRÉVIO E EXPRESSO CONSENTIMENTO, ESCRITO DA TECUMSEH DO BRASIL LTDA. 12) A SUA REPRODUÇÃO TOTAL OU PARCIAL, SEM O PRÉVIO E EXPRESSO CONSENTIMENTO, ESCRITO DA TECUMSEH DO BRASIL LTDA. 13) A SUA REPRODUÇÃO TOTAL OU PARCIAL, SEM O PRÉVIO E EXPRESSO CONSENTIMENTO, ESCRITO DA TECUMSEH DO BRASIL LTDA. 14) A SUA REPRODUÇÃO TOTAL OU PARCIAL, SEM O PRÉVIO E EXPRESSO CONSENTIMENTO, ESCRITO DA TECUMSEH DO BRASIL LTDA. 15) A SUA REPRODUÇÃO TOTAL OU PARCIAL, SEM O PRÉVIO E EXPRESSO CONSENTIMENTO, ESCRITO DA TECUMSEH DO BRASIL LTDA. 16) A SUA REPRODUÇÃO TOTAL OU PARCIAL, SEM O PRÉVIO E EXPRESSO CONSENTIMENTO, ESCRITO DA TECUMSEH DO BRASIL LTDA. 17) A SUA REPRODUÇÃO TOTAL OU PARCIAL, SEM O PRÉVIO E EXPRESSO CONSENTIMENTO, ESCRITO DA TECUMSEH DO BRASIL LTDA. 18) A SUA REPRODUÇÃO TOTAL OU PARCIAL, SEM O PRÉVIO E EXPRESSO CONSENTIMENTO, ESCRITO DA TECUMSEH DO BRASIL LTDA. 19) A SUA REPRODUÇÃO TOTAL OU PARCIAL, SEM O PRÉVIO E EXPRESSO CONSENTIMENTO, ESCRITO DA TECUMSEH DO BRASIL LTDA. 20) A SUA REPRODUÇÃO TOTAL OU PARCIAL, SEM O PRÉVIO E EXPRESSO CONSENTIMENTO, ESCRITO DA TECUMSEH DO BRASIL LTDA. 21) A SUA REPRODUÇÃO TOTAL OU PARCIAL, SEM O PRÉVIO E EXPRESSO CONSENTIMENTO, ESCRITO DA TECUMSEH DO BRASIL LTDA. 22) A SUA REPRODUÇÃO TOTAL OU PARCIAL, SEM O PRÉVIO E EXPRESSO CONSENTIMENTO, ESCRITO DA TECUMSEH DO BRASIL LTDA. 23) A SUA REPRODUÇÃO TOTAL OU PARCIAL, SEM O PRÉVIO E EXPRESSO CONSENTIMENTO, ESCRITO DA TECUMSEH DO BRASIL LTDA. 24) A SUA REPRODUÇÃO TOTAL OU PARCIAL, SEM O PRÉVIO E EXPRESSO CONSENTIMENTO, ESCRITO DA TECUMSEH DO BRASIL LTDA. 25) A SUA REPRODUÇÃO TOTAL OU PARCIAL, SEM O PRÉVIO E EXPRESSO CONSENTIMENTO, ESCRITO DA TECUMSEH DO BRASIL LTDA. 26) A SUA REPRODUÇÃO TOTAL OU PARCIAL, SEM O PRÉVIO E EXPRESSO CONSENTIMENTO, ESCRITO DA TECUMSEH DO BRASIL LTDA. 27) A SUA REPRODUÇÃO TOTAL OU PARCIAL, SEM O PRÉVIO E EXPRESSO CONSENTIMENTO, ESCRITO DA TECUMSEH DO BRASIL LTDA. 28) A SUA REPRODUÇÃO TOTAL OU PARCIAL, SEM O PRÉVIO E EXPRESSO CONSENTIMENTO, ESCRITO DA TECUMSEH DO BRASIL LTDA. 29) A SUA REPRODUÇÃO TOTAL OU PARCIAL, SEM O PRÉVIO E EXPRESSO CONSENTIMENTO, ESCRITO DA TECUMSEH DO BRASIL LTDA. 30) A SUA REPRODUÇÃO TOTAL OU PARCIAL, SEM O PRÉVIO E EXPRESSO CONSENTIMENTO, ESCRITO DA TECUMSEH DO BRASIL LTDA. 31) A SUA REPRODUÇÃO TOTAL OU PARCIAL, SEM O PRÉVIO E EXPRESSO CONSENTIMENTO, ESCRITO DA TECUMSEH DO BRASIL LTDA. 32) A SUA REPRODUÇÃO TOTAL OU PARCIAL, SEM O PRÉVIO E EXPRESSO CONSENTIMENTO, ESCRITO DA TECUMSEH DO BRASIL LTDA. 33) A SUA REPRODUÇÃO TOTAL OU PARCIAL, SEM O PRÉVIO E EXPRESSO CONSENTIMENTO, ESCRITO DA TECUMSEH DO BRASIL LTDA. 34) A SUA REPRODUÇÃO TOTAL OU PARCIAL, SEM O PRÉVIO E EXPRESSO CONSENTIMENTO, ESCRITO DA TECUMSEH DO BRASIL LTDA. 35) A SUA REPRODUÇÃO TOTAL OU PARCIAL, SEM O PRÉVIO E EXPRESSO CONSENTIMENTO, ESCRITO DA TECUMSEH DO BRASIL LTDA. 36) A SUA REPRODUÇÃO TOTAL OU PARCIAL, SEM O PRÉVIO E EXPRESSO CONSENTIMENTO, ESCRITO DA TECUMSEH DO BRASIL LTDA. 37) A SUA REPRODUÇÃO TOTAL OU PARCIAL, SEM O PRÉVIO E EXPRESSO CONSENTIMENTO, ESCRITO DA TECUMSEH DO BRASIL LTDA. 38) A SUA REPRODUÇÃO TOTAL OU PARCIAL, SEM O PRÉVIO E EXPRESSO CONSENTIMENTO, ESCRITO DA TECUMSEH DO BRASIL LTDA. 39) A SUA REPRODUÇÃO TOTAL OU PARCIAL, SEM O PRÉVIO E EXPRESSO CONSENTIMENTO, ESCRITO DA TECUMSEH DO BRASIL LTDA. 40) A SUA REPRODUÇÃO TOTAL OU PARCIAL, SEM O PRÉVIO E EXPRESSO CONSENTIMENTO, ESCRITO DA TECUMSEH DO BRASIL LTDA. 41) A SUA REPRODUÇÃO TOTAL OU PARCIAL, SEM O PRÉVIO E EXPRESSO CONSENTIMENTO, ESCRITO DA TECUMSEH DO BRASIL LTDA. 42) A SUA REPRODUÇÃO TOTAL OU PARCIAL, SEM O PRÉVIO E EXPRESSO CONSENTIMENTO, ESCRITO DA TECUMSEH DO BRASIL LTDA. 43) A SUA REPRODUÇÃO TOTAL OU PARCIAL, SEM O PRÉVIO E EXPRESSO CONSENTIMENTO, ESCRITO DA TECUMSEH DO BRASIL LTDA. 44) A SUA REPRODUÇÃO TOTAL OU PARCIAL, SEM O PRÉVIO E EXPRESSO CONSENTIMENTO, ESCRITO DA TECUMSEH DO BRASIL LTDA. 45) A SUA REPRODUÇÃO TOTAL OU PARCIAL, SEM O PRÉVIO E EXPRESSO CONSENTIMENTO, ESCRITO DA TECUMSEH DO BRASIL LTDA. 46) A SUA REPRODUÇÃO TOTAL OU PARCIAL, SEM O PRÉVIO E EXPRESSO CONSENTIMENTO, ESCRITO DA TECUMSEH DO BRASIL LTDA. 47) A SUA REPRODUÇÃO TOTAL OU PARCIAL, SEM O PRÉVIO E EXPRESSO CONSENTIMENTO, ESCRITO DA TECUMSEH DO BRASIL LTDA. 48) A SUA REPRODUÇÃO TOTAL OU PARCIAL, SEM O PRÉVIO E EXPRESSO CONSENTIMENTO, ESCRITO DA TECUMSEH DO BRASIL LTDA. 49) A SUA REPRODUÇÃO TOTAL OU PARCIAL, SEM O PRÉVIO E EXPRESSO CONSENTIMENTO, ESCRITO DA TECUMSEH DO BRASIL LTDA. 50) A SUA REPRODUÇÃO TOTAL OU PARCIAL, SEM O PRÉVIO E EXPRESSO CONSENTIMENTO, ESCRITO DA TECUMSEH DO BRASIL LTDA. 51) A SUA REPRODUÇÃO TOTAL OU PARCIAL, SEM O PRÉVIO E EXPRESSO CONSENTIMENTO, ESCRITO DA TECUMSEH DO BRASIL LTDA. 52) A SUA REPRODUÇÃO TOTAL OU PARCIAL, SEM O PRÉVIO E EXPRESSO CONSENTIMENTO, ESCRITO DA TECUMSEH DO BRASIL LTDA. 53) A SUA REPRODUÇÃO TOTAL OU PARCIAL, SEM O PRÉVIO E EXPRESSO CONSENTIMENTO, ESCRITO DA TECUMSEH DO BRASIL LTDA. 54) A SUA REPRODUÇÃO TOTAL OU PARCIAL, SEM O PRÉVIO E EXPRESSO CONSENTIMENTO, ESCRITO DA TECUMSEH DO BRASIL LTDA. 55) A SUA REPRODUÇÃO TOTAL OU PARCIAL, SEM O PRÉVIO E EXPRESSO CONSENTIMENTO, ESCRITO DA TECUMSEH DO BRASIL LTDA. 56) A SUA REPRODUÇÃO TOTAL OU PARCIAL, SEM O PRÉVIO E EXPRESSO CONSENTIMENTO, ESCRITO DA TECUMSEH DO BRASIL LTDA. 57) A SUA REPRODUÇÃO TOTAL OU PARCIAL, SEM O PRÉVIO E EXPRESSO CONSENTIMENTO, ESCRITO DA TECUMSEH DO BRASIL LTDA. 58) A SUA REPRODUÇÃO TOTAL OU PARCIAL, SEM O PRÉVIO E EXPRESSO CONSENTIMENTO, ESCRITO DA TECUMSEH DO BRASIL LTDA. 59) A SUA REPRODUÇÃO TOTAL OU PARCIAL, SEM O PRÉVIO E EXPRESSO CONSENTIMENTO, ESCRITO DA TECUMSEH DO BRASIL LTDA. 60) A SUA REPRODUÇÃO TOTAL OU PARCIAL, SEM O PRÉVIO E EXPRESSO CONSENTIMENTO, ESCRITO DA TECUMSEH DO BRASIL LTDA. 61) A SUA REPRODUÇÃO TOTAL OU PARCIAL, SEM O PRÉVIO E EXPRESSO CONSENTIMENTO, ESCRITO DA TECUMSEH DO BRASIL LTDA. 62) A SUA REPRODUÇÃO TOTAL OU PARCIAL, SEM O PRÉVIO E EXPRESSO CONSENTIMENTO, ESCRITO DA TECUMSEH DO BRASIL LTDA. 63) A SUA REPRODUÇÃO TOTAL OU PARCIAL, SEM O PRÉVIO E EXPRESSO CONSENTIMENTO, ESCRITO DA TECUMSEH DO BRASIL LTDA. 64) A SUA REPRODUÇÃO TOTAL OU PARCIAL, SEM O PRÉVIO E EXPRESSO CONSENTIMENTO, ESCRITO DA TECUMSEH DO BRASIL LTDA. 65) A SUA REPRODUÇÃO TOTAL OU PARCIAL, SEM O PRÉVIO E EXPRESSO CONSENTIMENTO, ESCRITO DA TECUMSEH DO BRASIL LTDA. 66) A SUA REPRODUÇÃO TOTAL OU PARCIAL, SEM O PRÉVIO E EXPRESSO CONSENTIMENTO, ESCRITO DA TECUMSEH DO BRASIL LTDA. 67) A SUA REPRODUÇÃO TOTAL OU PARCIAL, SEM O PRÉVIO E EXPRESSO CONSENTIMENTO, ESCRITO DA TECUMSEH DO BRASIL LTDA. 68) A SUA REPRODUÇÃO TOTAL OU PARCIAL, SEM O PRÉVIO E EXPRESSO CONSENTIMENTO, ESCRITO DA TECUMSEH DO BRASIL LTDA. 69) A SUA REPRODUÇÃO TOTAL OU PARCIAL, SEM O PRÉVIO E EXPRESSO CONSENTIMENTO, ESCRITO DA TECUMSEH DO BRASIL LTDA. 70) A SUA REPRODUÇÃO TOTAL OU PARCIAL, SEM O PRÉVIO E EXPRESSO CONSENTIMENTO, ESCRITO DA TECUMSEH DO BRASIL LTDA. 71) A SUA REPRODUÇÃO TOTAL OU PARCIAL, SEM O PRÉVIO E EXPRESSO CONSENTIMENTO, ESCRITO DA TECUMSEH DO BRASIL LTDA. 72) A SUA REPRODUÇÃO TOTAL OU PARCIAL, SEM O PRÉVIO E EXPRESSO CONSENTIMENTO, ESCRITO DA TECUMSEH DO BRASIL LTDA. 73) A SUA REPRODUÇÃO TOTAL OU PARCIAL, SEM O PRÉVIO E EXPRESSO CONSENTIMENTO, ESCRITO DA TECUMSEH DO BRASIL LTDA. 74) A SUA REPRODUÇÃO TOTAL OU PARCIAL, SEM O PRÉVIO E EXPRESSO CONSENTIMENTO, ESCRITO DA TECUMSEH DO BRASIL LTDA. 75) A SUA REPRODUÇÃO TOTAL OU PARCIAL, SEM O PRÉVIO E EXPRESSO CONSENTIMENTO, ESCRITO DA TECUMSEH DO BRASIL LTDA. 76) A SUA REPRODUÇÃO TOTAL OU PARCIAL, SEM O PRÉVIO E EXPRESSO CONSENTIMENTO, ESCRITO DA TECUMSEH DO BRASIL LTDA. 77) A SUA REPRODUÇÃO TOTAL OU PARCIAL, SEM O PRÉVIO E EXPRESSO CONSENTIMENTO, ESCRITO DA TECUMSEH DO BRASIL LTDA. 78) A SUA REPRODUÇÃO TOTAL OU PARCIAL, SEM O PRÉVIO E EXPRESSO CONSENTIMENTO, ESCRITO DA TECUMSEH DO BRASIL LTDA. 79) A SUA REPRODUÇÃO TOTAL OU PARCIAL, SEM O PRÉVIO E EXPRESSO CONSENTIMENTO, ESCRITO DA TECUMSEH DO BRASIL LTDA. 80) A SUA REPRODUÇÃO TOTAL OU PARCIAL, SEM O PRÉVIO E EXPRESSO CONSENTIMENTO, ESCRITO DA TECUMSEH DO BRASIL LTDA. 81) A SUA REPRODUÇÃO TOTAL OU PARCIAL, SEM O PRÉVIO E EXPRESSO CONSENTIMENTO, ESCRITO DA TECUMSEH DO BRASIL LTDA. 82) A SUA REPRODUÇÃO TOTAL OU PARCIAL, SEM O PRÉVIO E EXPRESSO CONSENTIMENTO, ESCRITO DA TECUMSEH DO BRASIL LTDA. 83) A SUA REPRODUÇÃO TOTAL OU PARCIAL, SEM O PRÉVIO E EXPRESSO CONSENTIMENTO, ESCRITO DA TECUMSEH DO BRASIL LTDA. 84) A SUA REPRODUÇÃO TOTAL OU PARCIAL, SEM O PRÉVIO E EXPRESSO CONSENTIMENTO, ESCRITO DA TECUMSEH DO BRASIL LTDA. 85) A SUA REPRODUÇÃO TOTAL OU PARCIAL, SEM O PRÉVIO E EXPRESSO CONSENTIMENTO, ESCRITO DA TECUMSEH DO BRASIL LTDA. 86) A SUA REPRODUÇÃO TOTAL OU PARCIAL, SEM O PRÉVIO E EXPRESSO CONSENTIMENTO, ESCRITO DA TECUMSEH DO BRASIL LTDA. 87) A SUA REPRODUÇÃO TOTAL OU PARCIAL, SEM O PRÉVIO E EXPRESSO CONSENTIMENTO, ESCRITO DA TECUMSEH DO BRASIL LTDA. 88) A SUA REPRODUÇÃO TOTAL OU PARCIAL, SEM O PRÉVIO E EXPRESSO CONSENTIMENTO, ESCRITO DA TECUMSEH DO BRASIL LTDA. 89) A SUA REPRODUÇÃO TOTAL OU PARCIAL, SEM O PRÉVIO E EXPRESSO CONSENTIMENTO, ESCRITO DA TECUMSEH DO BRASIL LTDA. 90) A SUA REPRODUÇÃO TOTAL OU PARCIAL, SEM O PRÉVIO E EXPRESSO CONSENTIMENTO, ESCRITO DA TECUMSEH DO BRASIL LTDA. 91) A SUA REPRODUÇÃO TOTAL OU PARCIAL, SEM O PRÉVIO E EXPRESSO CONSENTIMENTO, ESCRITO DA TECUMSEH DO BRASIL LTDA. 92) A SUA REPRODUÇÃO TOTAL OU PARCIAL, SEM O PRÉVIO E EXPRESSO CONSENTIMENTO, ESCRITO DA TECUMSEH DO BRASIL LTDA. 93) A SUA REPRODUÇÃO TOTAL OU PARCIAL, SEM O PRÉVIO E EXPRESSO CONSENTIMENTO, ESCRITO DA TECUMSEH DO BRASIL LTDA. 94) A SUA REPRODUÇÃO TOTAL OU PARCIAL, SEM O PRÉVIO E EXPRESSO CONSENTIMENTO, ESCRITO DA TECUMSEH DO BRASIL LTDA. 95) A SUA REPRODUÇÃO TOTAL OU PARCIAL, SEM O PRÉVIO E EXPRESSO CONSENTIMENTO, ESCRITO DA TECUMSEH DO BRASIL LTDA. 96) A SUA REPRODUÇÃO TOTAL OU PARCIAL, SEM O PRÉVIO E EXPRESSO CONSENTIMENTO, ESCRITO DA TECUMSEH DO BRASIL LTDA. 97) A SUA REPRODUÇÃO TOTAL OU PARCIAL, SEM O PRÉVIO E EXPRESSO CONSENTIMENTO, ESCRITO DA TECUMSEH DO BRASIL LTDA. 98) A SUA REPRODUÇÃO TOTAL OU PARCIAL, SEM O PRÉVIO E EXPRESSO CONSENTIMENTO, ESCRITO DA TECUMSEH DO BRASIL LTDA. 99) A SUA REPRODUÇÃO TOTAL OU PARCIAL, SEM O PRÉVIO E EXPRESSO CONSENTIMENTO, ESCRITO DA TECUMSEH DO BRASIL LTDA. 100) A SUA REPRODUÇÃO TOTAL OU PARCIAL, SEM O PRÉVIO E EXPRESSO CONSENTIMENTO, ESCRITO DA TECUMSEH DO BRASIL LTDA.

NAO MUDE A ESCALA DO DESENHO. TODOS MATERIAIS EXPRESSOS NO DESENHO ESTAO MARCADOS COM ASTERISCO E DESTINADOS COMO NA MONTAGEM DO COMPRESSOR.

PROJECAO: 3DIEDRO
UNIDADE: mm
FORMATO: A2

SIMBOLOS Q.A. CONFORME PROCEDIMENTO 2.01.031 TECUMSEH DO BRASIL
✱ = CATEGORIA I
▲ = CATEGORIA II
■ = CATEGORIA III
= CATEGORIA IV

Tecumseh

NOME: COMPRESSOR PARA VENDAS			NUMERO: DCHG933	
DESENHO: A.MARCOS	VERIFICACAO: MARCIO	APROVACAO: WARTER CORREA	ESCALA: 1:2	FOLHA: 1/1
DATA: 31-05-16	REF.		FAMILIA: HG	