A	TAMPA INFERIOR	BR32006
B	CARCACA MONTADA	307079
C	TAMPA SUP. MONTADA	320-10274
D	ACUMULADOR DE SUCCAO	BRA12100-4 (AD)
E	SUP. DE MONTAGEM FRONTAL	BR28148
F	SUP. DE MONTAGEM TRASEIRO	BR28146
G	PORCA HEXAGONAL	11230
H	TAMPA PROTETORA	BR71068
J	JUNTA DA TAMPA PROTETORA	BR30649-1

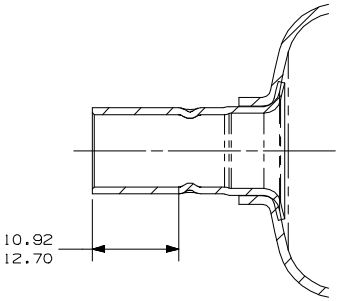

(AE) CORTE A-A
ESCALA 2:1

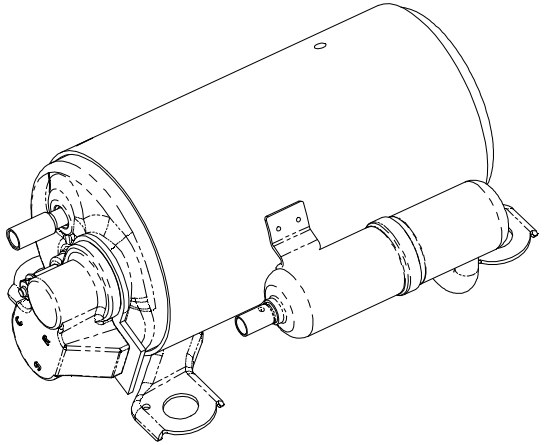

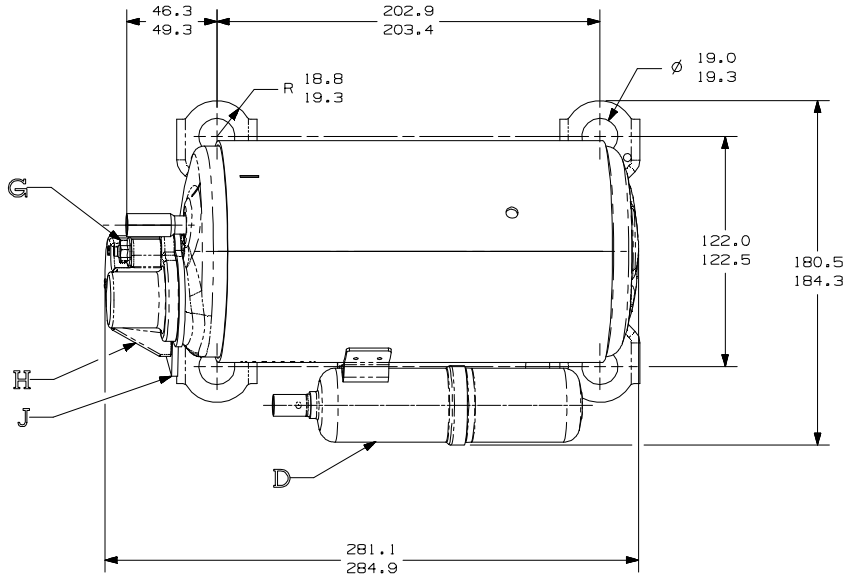

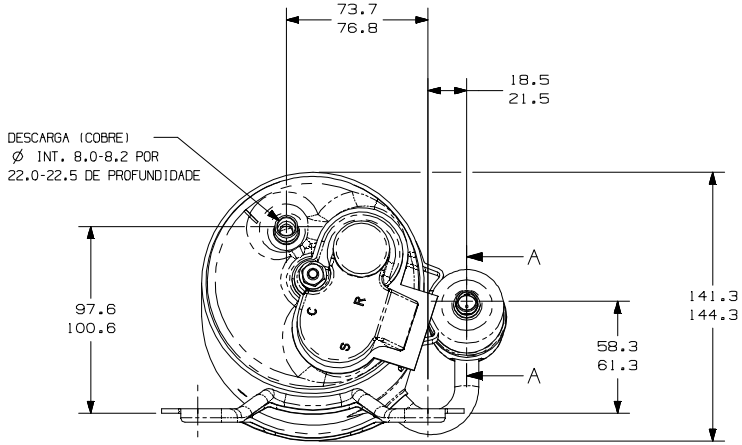

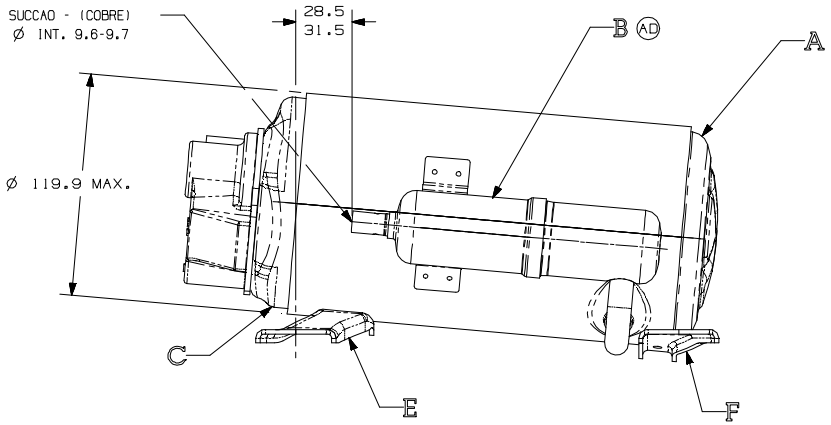

HG151