A	TAMPA INFERIOR	BR32006
B	CARCACA MONTADA	307079
C	TAMPA SUP. MONTADA	320-10274
D	ACUMULADOR DE SUCCAO	AI2102-01
E	SUP. DE MONTAGEM	28136
F	SUP. DE MONTAGEM FRONTAL	28832-1
G	SUP. DE MONTAGEM TRASEIRO	28834-1
H	PARAFUSO FIX. SUPORTE	330-10142
J	PORCA HEXAGONAL	11230
K	TAMPA PROTETORA	BR71068
L	JUNTA DA TAMPA PROTETORA	BR30649-1

AE

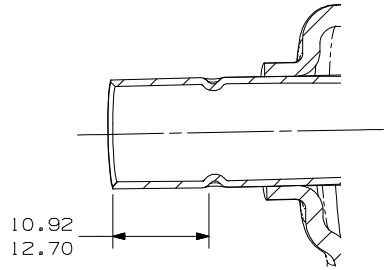

AD CORTE A-A
ESCALA 2:1

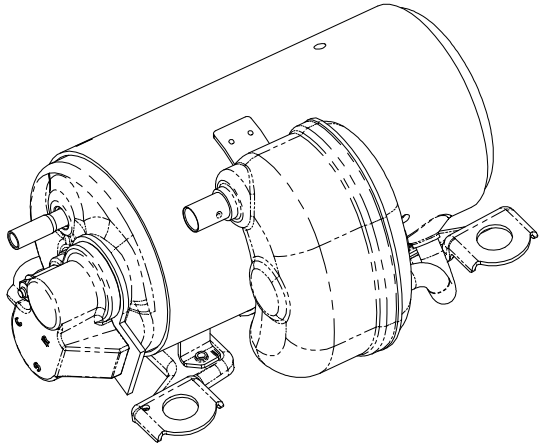

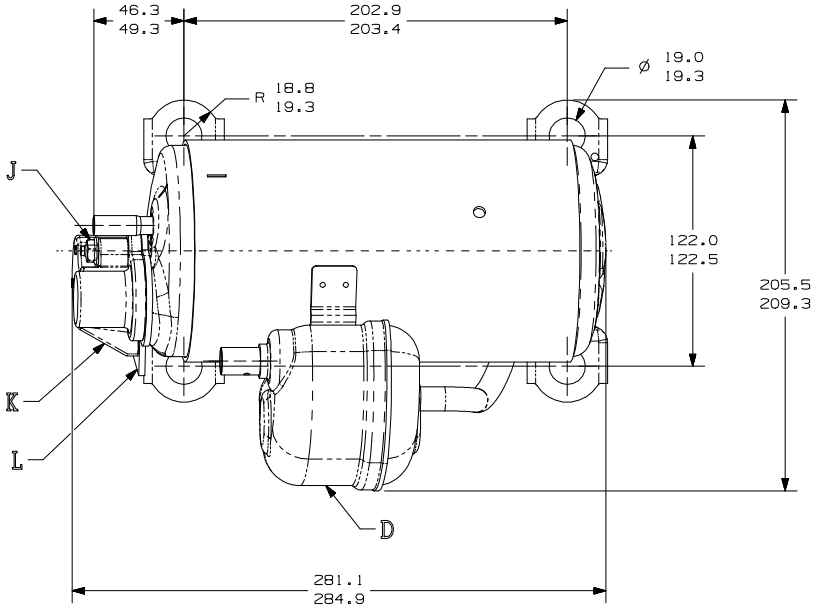

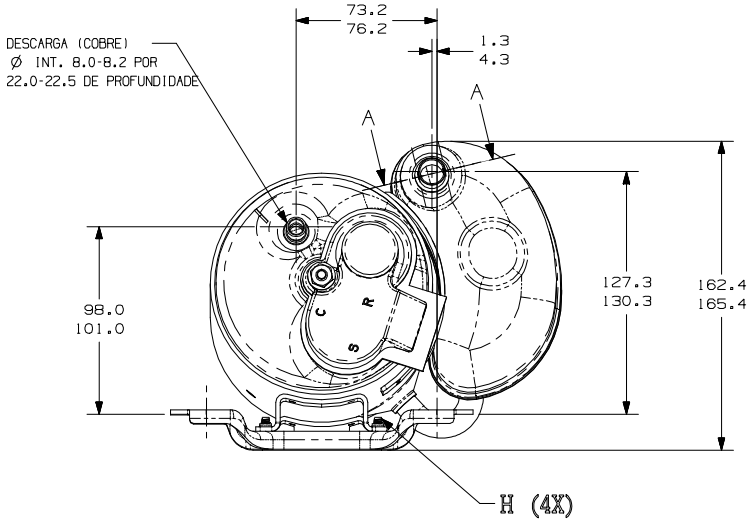

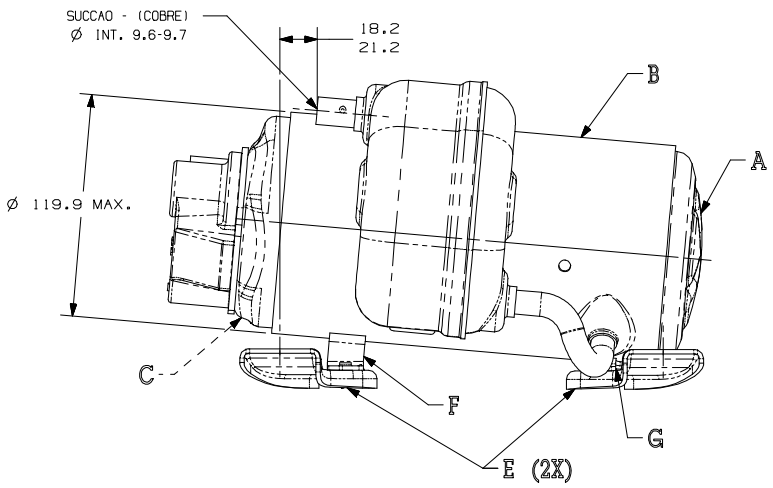

HG151

		EC91480 17-12-20 AMP NICOLAU	ECB1070 19-03-18 CADEM MS.	EC79463 03-10-17 PS. MS.	EC52538 25-09-14 CADEM MS.	--	DATA
		ERA 10780-5 PASSOU PARA 330-10142	ACRESCENTADO CORTE A-A	ALTERADO SUP. MONT. EFA1-28832-1 E BR32148 E REVISADA TABELA	ALTERADA TAMPA SUP. MONTADA EFA1-14083	ALTERADO SUP. MONT. EFA1-28834-1, 28832-1, 28136 E 10780-5	LIBERADO EM 29/05/02 CE-4994/02	MODIFICACAO
		AE F7	AD DB	AC --	AB --	-- --	LC COOPL

MUITO IMPORTANTE: 1) ESTE DESENHO É DE PROPRIEDADE EXCLUSIVA DA TECUMSEH DO BRASIL LTDA. E ESTÁ SENDO CEDIDO A TERCEIROS, 2) A SUA REPRODUTIBILIZAÇÃO A TERCEIROS, 3) A SUA UTILIZAÇÃO PARA QUE NEM ELE NEM SEU CONTEÚDO SEJAM OVULGADOS, 4) A SUA REPRODUÇÃO TOTAL OU PARCIAL, SEM O PRÉVIO E EXPRESSO CONSENTIMENTO ESCRITO DA TECUMSEH DO BRASIL LTDA. 5) A SUA REPRODUÇÃO PARCIAL QUE ESPECIFICA E EXPRESSAMENTE LIVRE, A SER AUTORIZADA POR ELA. 6) É PROIBIDA A SUA REPRODUÇÃO TOTAL OU PARCIAL PARA QUALQUER OUTRA PESSOA QUE FINALIDADE PARA A MAS QUE PRÉVIA E EXPRESSAMENTE AUTORIZADA POR ESCRITO DA TECUMSEH DO BRASIL LTDA. 7) ESSE DENO É TODA E QUALQUER REPRODUÇÃO FORA DAS CONDIÇÕES ACIMA DEVERÁ SER IMEDIATAMENTE DEVOLVIDO PELO TERCEIRO. BRASIL LTDA. SOLICITADOS PELA TECUMSEH DO BRASIL LTDA.

NAO MUDE A ESCALA DO DESENHO. TODOS MATERIAIS, FERROS NÃO DEVEM ESTAR MAGNETIZADOS, PARA NÃO PREJUDICAR COMO NA MONTAGEM DO COMPRESSOR.

PROJECAO: 3DIEDRO
UNIDADE: mm
FORMATO: A2

SIMBOLOS Q.A. CONFORME PROCEDIMENTO 2.01.031 TECUMSEH DO BRASIL
★ = CATEGORIA I
▲ = CATEGORIA II
■ = CATEGORIA III
= CATEGORIA IV

Tecumseh

NOME	NUMERO
COMPRESSOR PARA VENDAS	DCHG202

DESENHO	VERIFICACAO	APROVACAO	ESCALA	FOLHA
EDSON	A. ZANATTA	E. FREITAS	1:2	1/1
DATA 04/02/02	REF.		FAMILIA HG	