A	CARCACA COMPLETA	BRHA649-1	
B	ACUMULADOR	BRA12108-3	(I) (AB)
C	SUPORTE DE MONTAGEM	28823	
D	TAMPA SUPERIOR MONTADA	320-10666	(AC) (AE)
		BRHA706(ALT 1)	
		320-10396(ALT 2)	

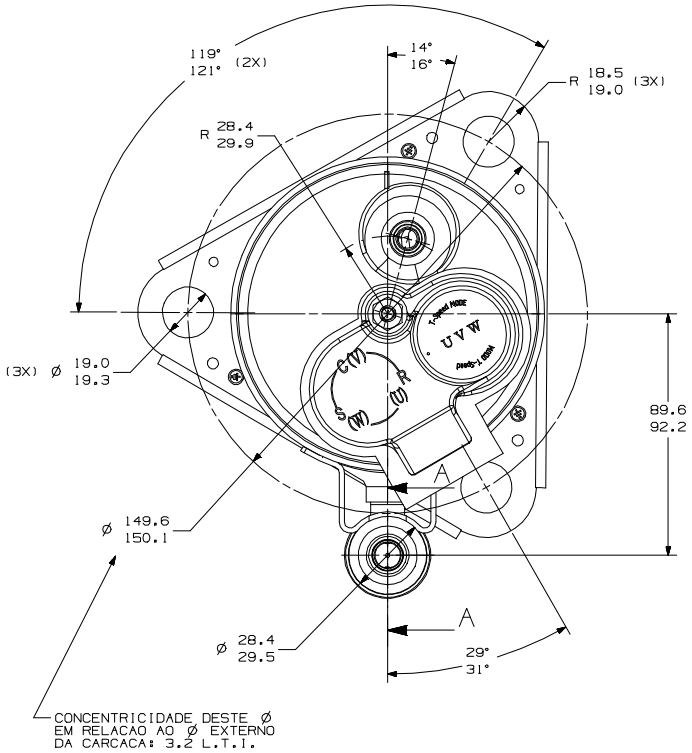

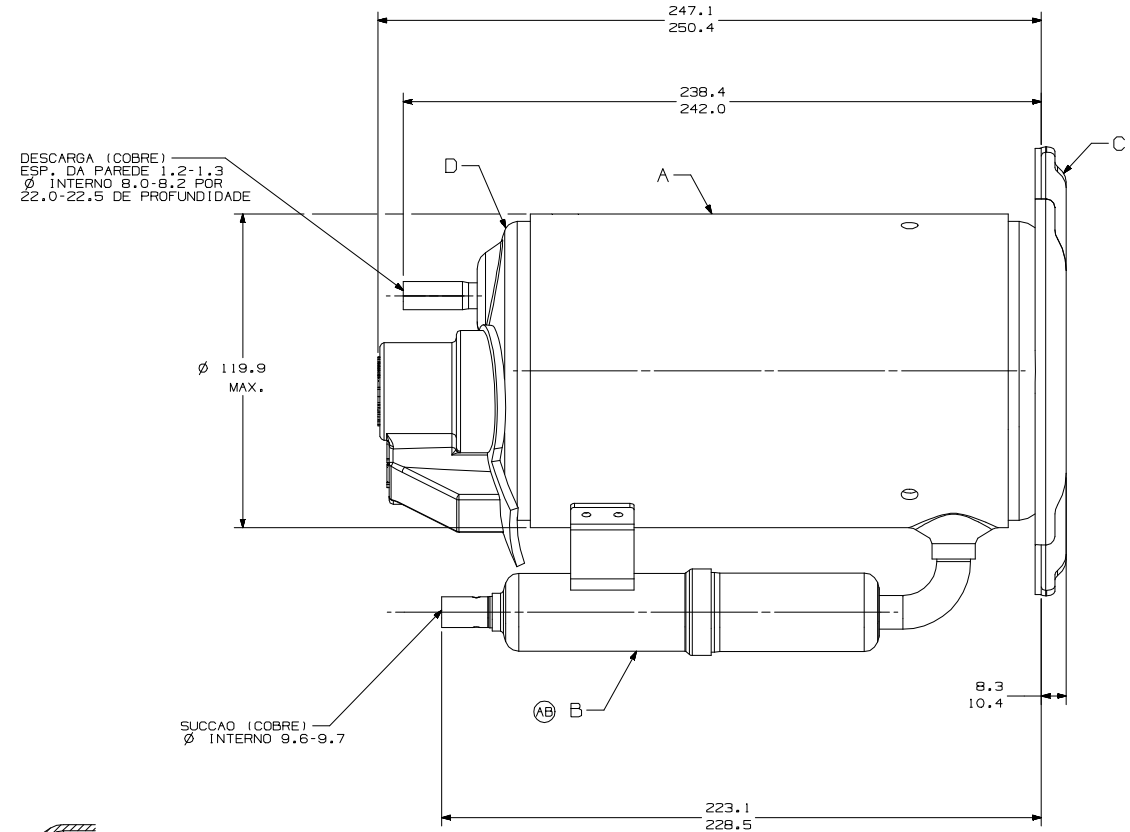

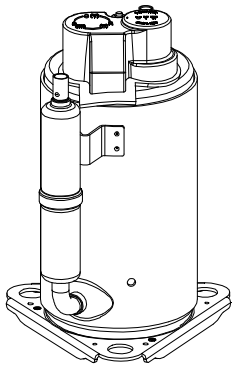

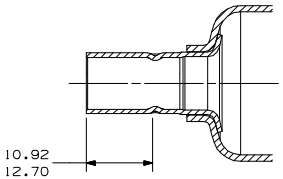

(AD) CORTE A-A
ESCALA 2:1

KIT 1,2,3

| | | |