A	CARCACA COMPLETA	BRHA649-12	
B	ACUMULADOR	BRAI2108-3	(1) (AB)
C	SUPORTE DE MONTAGEM	28823	
D	TAMPA SUPERIOR MONTADA	320-10666	(AC)(AE)
		BRHA706(ALT 1)	
		320-10396(ALT 2)	

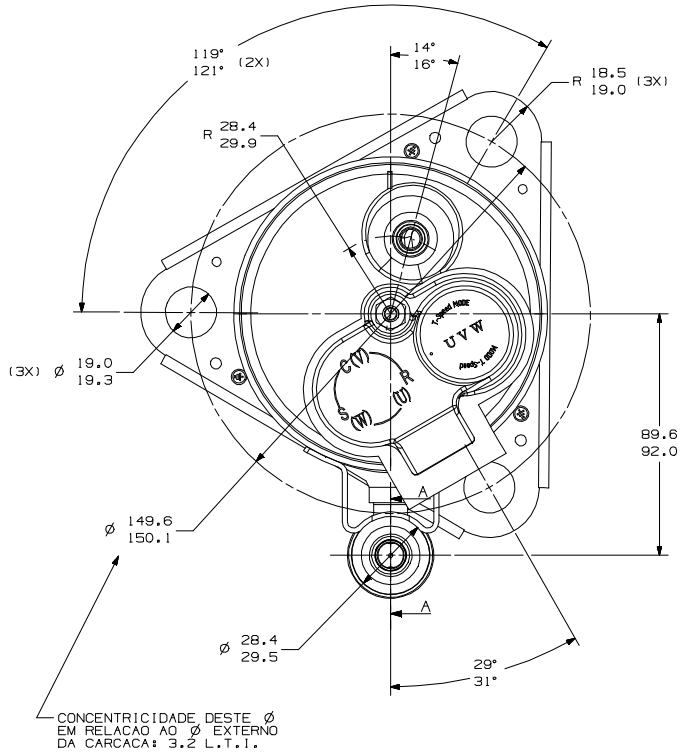

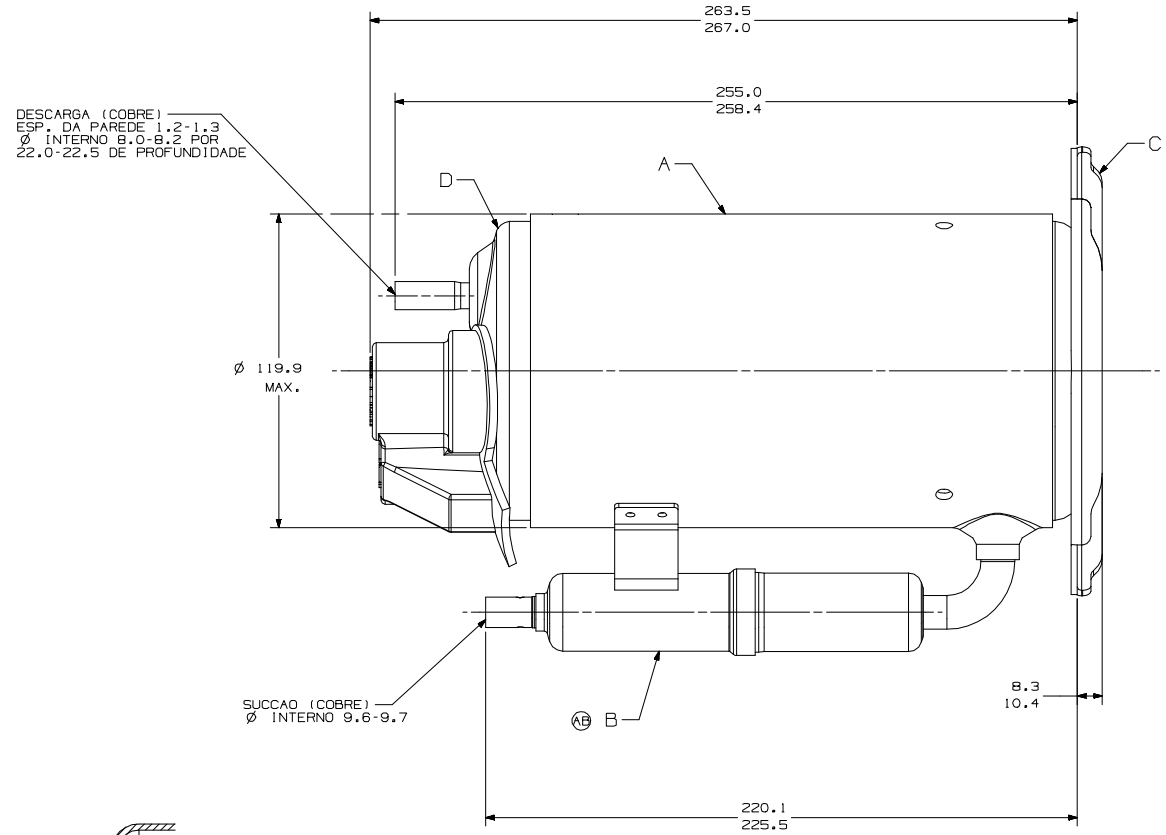

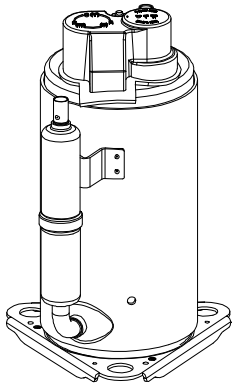

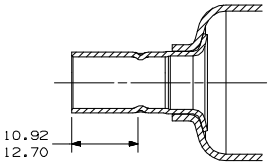

(AD) CORTE A-A
ESCALA 2:1

KIT 7,8

CADEM	MS.	MODIFICACAO	DATA
EC00875 06-09-19		TAMPA SUP. MONTADA ERA SCC (COBRE)	AE H9
EC01070 19-03-19		ACRESCENTADO CORTE A-A	AD B8
EC04482 24-03-16		TAMPA SUP. MONTADA ERA BRAZOS	AC H9
EC05153 20-10-15		ALTERADA LETRA ERA1BRA12108-1	AB H9 04
L.S. 13/06/05		LIBERACAO CEB514/04	... ...
A.J.A.		ERA1 BRAI2074-1	1 H9
LC COBR.			

NOTAS IMPORTANTES: 1) ESTE DESENHO E DE PROPRIEDADE DA EMBRACO S.A. E NAO PODERA SER REPRODUZIDO OU PARCIALMENTE TRANSFERIDO A TERCEIROS SEM PRIOR AUTORIZACAO DA EMBRACO S.A. 2) DESENHO DE ACORDO COM A NBR 10126 E ISO 128 (DIMENSIONAMENTO). 3) DIMENSOES SEM TOLERANCIA DE ACABAMENTO. 4) DIMENSOES SEM TOLERANCIA DE ACABAMENTO DEVEM SER CONSIDERADAS COM TOLERANCIA DE ACABAMENTO. 5) ANGULOS SEM TOLERANCIA DE ACABAMENTO DEVEM SER CONSIDERADOS COM TOLERANCIA DE ACABAMENTO DE ±1°. 6) ARESTAS VIVAS DEVEM SER ELIMINADAS. 7) ARESTAS VIVAS DEVEM SER ELIMINADAS COM RAIO MAXIMO DE 0.5 MM. 8) ARESTAS VIVAS DEVEM SER ELIMINADAS COM CHANFRO MAXIMO DE 0.5 MM. 9) ARESTAS VIVAS DEVEM SER ELIMINADAS COM CHANFRO MAXIMO DE 0.5 MM. 10) ARESTAS VIVAS DEVEM SER ELIMINADAS COM CHANFRO MAXIMO DE 0.5 MM. 11) ARESTAS VIVAS DEVEM SER ELIMINADAS COM CHANFRO MAXIMO DE 0.5 MM. 12) ARESTAS VIVAS DEVEM SER ELIMINADAS COM CHANFRO MAXIMO DE 0.5 MM. 13) ARESTAS VIVAS DEVEM SER ELIMINADAS COM CHANFRO MAXIMO DE 0.5 MM. 14) ARESTAS VIVAS DEVEM SER ELIMINADAS COM CHANFRO MAXIMO DE 0.5 MM. 15) ARESTAS VIVAS DEVEM SER ELIMINADAS COM CHANFRO MAXIMO DE 0.5 MM. 16) ARESTAS VIVAS DEVEM SER ELIMINADAS COM CHANFRO MAXIMO DE 0.5 MM. 17) ARESTAS VIVAS DEVEM SER ELIMINADAS COM CHANFRO MAXIMO DE 0.5 MM. 18) ARESTAS VIVAS DEVEM SER ELIMINADAS COM CHANFRO MAXIMO DE 0.5 MM. 19) ARESTAS VIVAS DEVEM SER ELIMINADAS COM CHANFRO MAXIMO DE 0.5 MM. 20) ARESTAS VIVAS DEVEM SER ELIMINADAS COM CHANFRO MAXIMO DE 0.5 MM. 21) ARESTAS VIVAS DEVEM SER ELIMINADAS COM CHANFRO MAXIMO DE 0.5 MM. 22) ARESTAS VIVAS DEVEM SER ELIMINADAS COM CHANFRO MAXIMO DE 0.5 MM. 23) ARESTAS VIVAS DEVEM SER ELIMINADAS COM CHANFRO MAXIMO DE 0.5 MM. 24) ARESTAS VIVAS DEVEM SER ELIMINADAS COM CHANFRO MAXIMO DE 0.5 MM. 25) ARESTAS VIVAS DEVEM SER ELIMINADAS COM CHANFRO MAXIMO DE 0.5 MM. 26) ARESTAS VIVAS DEVEM SER ELIMINADAS COM CHANFRO MAXIMO DE 0.5 MM. 27) ARESTAS VIVAS DEVEM SER ELIMINADAS COM CHANFRO MAXIMO DE 0.5 MM. 28) ARESTAS VIVAS DEVEM SER ELIMINADAS COM CHANFRO MAXIMO DE 0.5 MM. 29) ARESTAS VIVAS DEVEM SER ELIMINADAS COM CHANFRO MAXIMO DE 0.5 MM. 30) ARESTAS VIVAS DEVEM SER ELIMINADAS COM CHANFRO MAXIMO DE 0.5 MM. 31) ARESTAS VIVAS DEVEM SER ELIMINADAS COM CHANFRO MAXIMO DE 0.5 MM. 32) ARESTAS VIVAS DEVEM SER ELIMINADAS COM CHANFRO MAXIMO DE 0.5 MM. 33) ARESTAS VIVAS DEVEM SER ELIMINADAS COM CHANFRO MAXIMO DE 0.5 MM. 34) ARESTAS VIVAS DEVEM SER ELIMINADAS COM CHANFRO MAXIMO DE 0.5 MM. 35) ARESTAS VIVAS DEVEM SER ELIMINADAS COM CHANFRO MAXIMO DE 0.5 MM. 36) ARESTAS VIVAS DEVEM SER ELIMINADAS COM CHANFRO MAXIMO DE 0.5 MM. 37) ARESTAS VIVAS DEVEM SER ELIMINADAS COM CHANFRO MAXIMO DE 0.5 MM. 38) ARESTAS VIVAS DEVEM SER ELIMINADAS COM CHANFRO MAXIMO DE 0.5 MM. 39) ARESTAS VIVAS DEVEM SER ELIMINADAS COM CHANFRO MAXIMO DE 0.5 MM. 40) ARESTAS VIVAS DEVEM SER ELIMINADAS COM CHANFRO MAXIMO DE 0.5 MM. 41) ARESTAS VIVAS DEVEM SER ELIMINADAS COM CHANFRO MAXIMO DE 0.5 MM. 42) ARESTAS VIVAS DEVEM SER ELIMINADAS COM CHANFRO MAXIMO DE 0.5 MM. 43) ARESTAS VIVAS DEVEM SER ELIMINADAS COM CHANFRO MAXIMO DE 0.5 MM. 44) ARESTAS VIVAS DEVEM SER ELIMINADAS COM CHANFRO MAXIMO DE 0.5 MM. 45) ARESTAS VIVAS DEVEM SER ELIMINADAS COM CHANFRO MAXIMO DE 0.5 MM. 46) ARESTAS VIVAS DEVEM SER ELIMINADAS COM CHANFRO MAXIMO DE 0.5 MM. 47) ARESTAS VIVAS DEVEM SER ELIMINADAS COM CHANFRO MAXIMO DE 0.5 MM. 48) ARESTAS VIVAS DEVEM SER ELIMINADAS COM CHANFRO MAXIMO DE 0.5 MM. 49) ARESTAS VIVAS DEVEM SER ELIMINADAS COM CHANFRO MAXIMO DE 0.5 MM. 50) ARESTAS VIVAS DEVEM SER ELIMINADAS COM CHANFRO MAXIMO DE 0.5 MM. 51) ARESTAS VIVAS DEVEM SER ELIMINADAS COM CHANFRO MAXIMO DE 0.5 MM. 52) ARESTAS VIVAS DEVEM SER ELIMINADAS COM CHANFRO MAXIMO DE 0.5 MM. 53) ARESTAS VIVAS DEVEM SER ELIMINADAS COM CHANFRO MAXIMO DE 0.5 MM. 54) ARESTAS VIVAS DEVEM SER ELIMINADAS COM CHANFRO MAXIMO DE 0.5 MM. 55) ARESTAS VIVAS DEVEM SER ELIMINADAS COM CHANFRO MAXIMO DE 0.5 MM. 56) ARESTAS VIVAS DEVEM SER ELIMINADAS COM CHANFRO MAXIMO DE 0.5 MM. 57) ARESTAS VIVAS DEVEM SER ELIMINADAS COM CHANFRO MAXIMO DE 0.5 MM. 58) ARESTAS VIVAS DEVEM SER ELIMINADAS COM CHANFRO MAXIMO DE 0.5 MM. 59) ARESTAS VIVAS DEVEM SER ELIMINADAS COM CHANFRO MAXIMO DE 0.5 MM. 60) ARESTAS VIVAS DEVEM SER ELIMINADAS COM CHANFRO MAXIMO DE 0.5 MM. 61) ARESTAS VIVAS DEVEM SER ELIMINADAS COM CHANFRO MAXIMO DE 0.5 MM. 62) ARESTAS VIVAS DEVEM SER ELIMINADAS COM CHANFRO MAXIMO DE 0.5 MM. 63) ARESTAS VIVAS DEVEM SER ELIMINADAS COM CHANFRO MAXIMO DE 0.5 MM. 64) ARESTAS VIVAS DEVEM SER ELIMINADAS COM CHANFRO MAXIMO DE 0.5 MM. 65) ARESTAS VIVAS DEVEM SER ELIMINADAS COM CHANFRO MAXIMO DE 0.5 MM. 66) ARESTAS VIVAS DEVEM SER ELIMINADAS COM CHANFRO MAXIMO DE 0.5 MM. 67) ARESTAS VIVAS DEVEM SER ELIMINADAS COM CHANFRO MAXIMO DE 0.5 MM. 68) ARESTAS VIVAS DEVEM SER ELIMINADAS COM CHANFRO MAXIMO DE 0.5 MM. 69) ARESTAS VIVAS DEVEM SER ELIMINADAS COM CHANFRO MAXIMO DE 0.5 MM. 70) ARESTAS VIVAS DEVEM SER ELIMINADAS COM CHANFRO MAXIMO DE 0.5 MM. 71) ARESTAS VIVAS DEVEM SER ELIMINADAS COM CHANFRO MAXIMO DE 0.5 MM. 72) ARESTAS VIVAS DEVEM SER ELIMINADAS COM CHANFRO MAXIMO DE 0.5 MM. 73) ARESTAS VIVAS DEVEM SER ELIMINADAS COM CHANFRO MAXIMO DE 0.5 MM. 74) ARESTAS VIVAS DEVEM SER ELIMINADAS COM CHANFRO MAXIMO DE 0.5 MM. 75) ARESTAS VIVAS DEVEM SER ELIMINADAS COM CHANFRO MAXIMO DE 0.5 MM. 76) ARESTAS VIVAS DEVEM SER ELIMINADAS COM CHANFRO MAXIMO DE 0.5 MM. 77) ARESTAS VIVAS DEVEM SER ELIMINADAS COM CHANFRO MAXIMO DE 0.5 MM. 78) ARESTAS VIVAS DEVEM SER ELIMINADAS COM CHANFRO MAXIMO DE 0.5 MM. 79) ARESTAS VIVAS DEVEM SER ELIMINADAS COM CHANFRO MAXIMO DE 0.5 MM. 80) ARESTAS VIVAS DEVEM SER ELIMINADAS COM CHANFRO MAXIMO DE 0.5 MM. 81) ARESTAS VIVAS DEVEM SER ELIMINADAS COM CHANFRO MAXIMO DE 0.5 MM. 82) ARESTAS VIVAS DEVEM SER ELIMINADAS COM CHANFRO MAXIMO DE 0.5 MM. 83) ARESTAS VIVAS DEVEM SER ELIMINADAS COM CHANFRO MAXIMO DE 0.5 MM. 84) ARESTAS VIVAS DEVEM SER ELIMINADAS COM CHANFRO MAXIMO DE 0.5 MM. 85) ARESTAS VIVAS DEVEM SER ELIMINADAS COM CHANFRO MAXIMO DE 0.5 MM. 86) ARESTAS VIVAS DEVEM SER ELIMINADAS COM CHANFRO MAXIMO DE 0.5 MM. 87) ARESTAS VIVAS DEVEM SER ELIMINADAS COM CHANFRO MAXIMO DE 0.5 MM. 88) ARESTAS VIVAS DEVEM SER ELIMINADAS COM CHANFRO MAXIMO DE 0.5 MM. 89) ARESTAS VIVAS DEVEM SER ELIMINADAS COM CHANFRO MAXIMO DE 0.5 MM. 90) ARESTAS VIVAS DEVEM SER ELIMINADAS COM CHANFRO MAXIMO DE 0.5 MM. 91) ARESTAS VIVAS DEVEM SER ELIMINADAS COM CHANFRO MAXIMO DE 0.5 MM. 92) ARESTAS VIVAS DEVEM SER ELIMINADAS COM CHANFRO MAXIMO DE 0.5 MM. 93) ARESTAS VIVAS DEVEM SER ELIMINADAS COM CHANFRO MAXIMO DE 0.5 MM. 94) ARESTAS VIVAS DEVEM SER ELIMINADAS COM CHANFRO MAXIMO DE 0.5 MM. 95) ARESTAS VIVAS DEVEM SER ELIMINADAS COM CHANFRO MAXIMO DE 0.5 MM. 96) ARESTAS VIVAS DEVEM SER ELIMINADAS COM CHANFRO MAXIMO DE 0.5 MM. 97) ARESTAS VIVAS DEVEM SER ELIMINADAS COM CHANFRO MAXIMO DE 0.5 MM. 98) ARESTAS VIVAS DEVEM SER ELIMINADAS COM CHANFRO MAXIMO DE 0.5 MM. 99) ARESTAS VIVAS DEVEM SER ELIMINADAS COM CHANFRO MAXIMO DE 0.5 MM. 100) ARESTAS VIVAS DEVEM SER ELIMINADAS COM CHANFRO MAXIMO DE 0.5 MM.

NO ALTO, A ESCALA DO DESENHO, CODE DE PROJECAO E FORMATO DO DESENHO, MARCA DO ESCRITORIO, NAO ESTAO DEFINIDOS.

PROJECAO: 3°DIEDRO
UNIDADE: mm
FORMATO: A1
SIMBOLOS Q.A. CONFORME PROCEDIMENTO 2.01.031 TECUMSEH DO BRASIL
★ CATEGORIA I
▲ CATEGORIA II
■ CATEGORIA III
● CATEGORIA IV

Tecumseh

NOME	NUMERO
COMPRESSOR PARA VENDAS	DCRG502

DESENHO	VERIFICACAO	APROVACAO	ESCALA	FOLHA
ALEKSANDRO	SCHIAVONE	A. ZANATTA	1:1	1/1
DATA 29/04/04	REF.		FAMILIA RG	