A	CARCACA COMPLETA	BRHA649-12
B	ACUMULADOR	BRAI2108-3
C	SUPORTE DE MONTAGEM	28822
D	TAMPA SUPERIOR MONTADA	320-10666 (AC)
		BRHA706(ALT 1)
		320-10396(ALT 2)

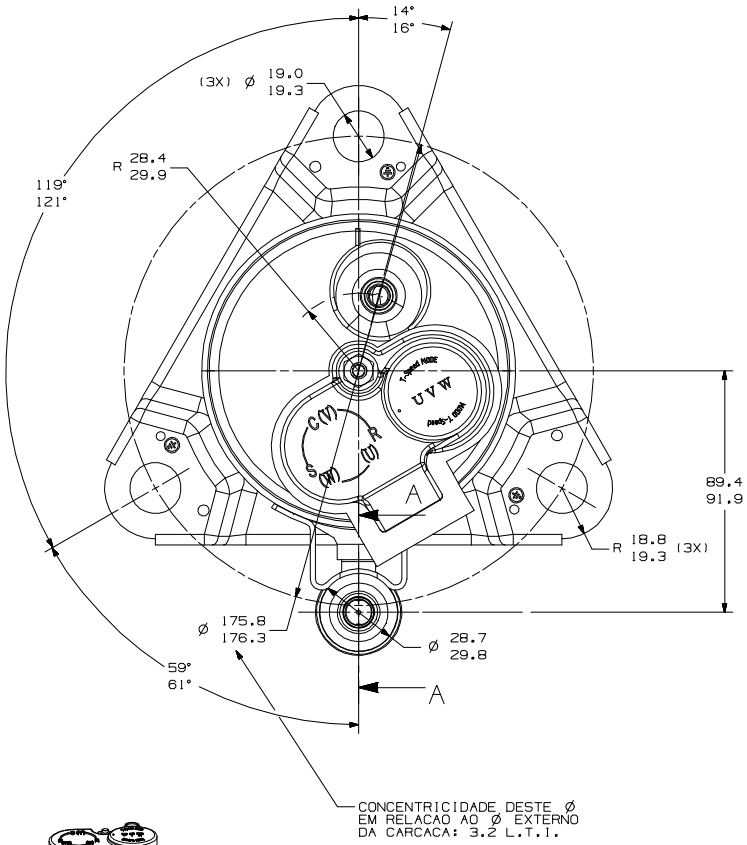

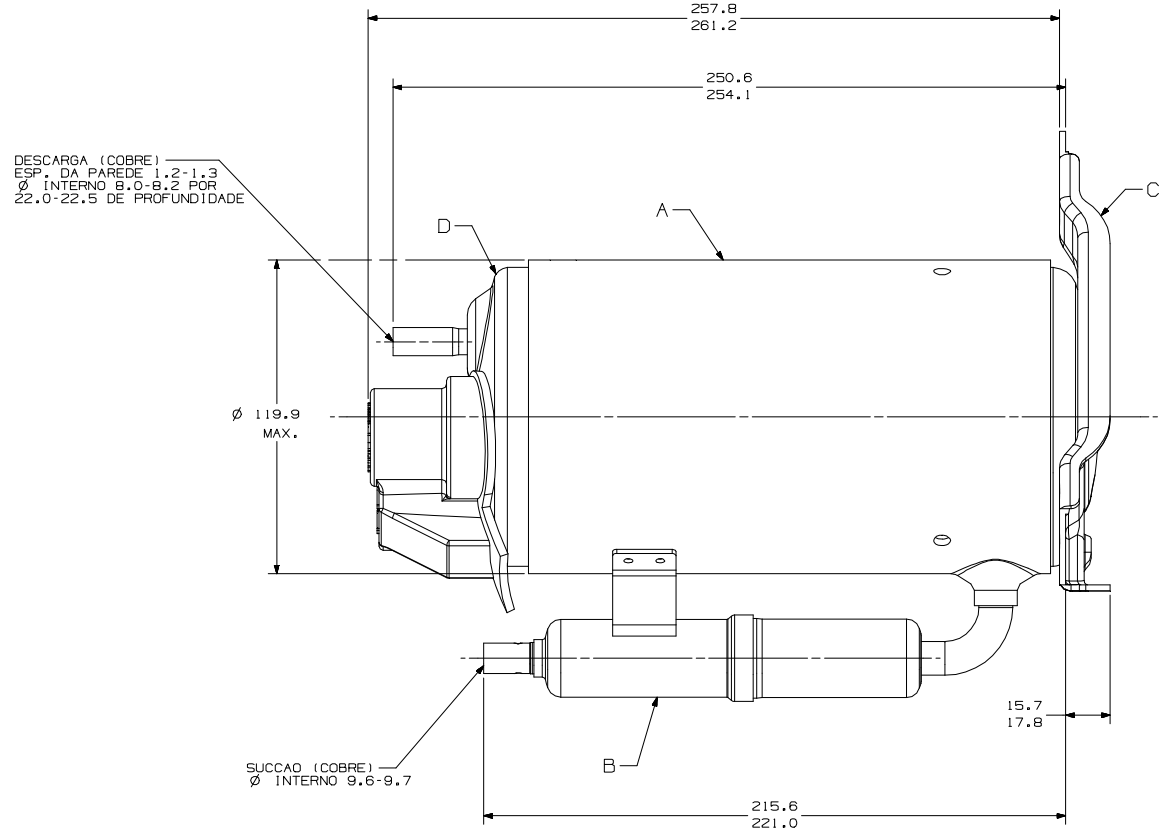

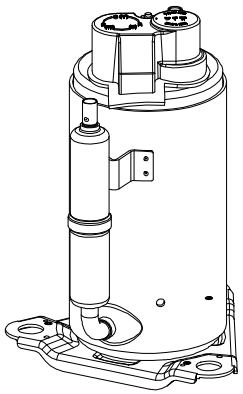

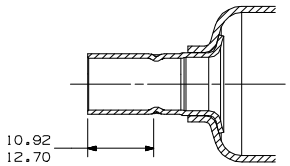

(AB) CORTE A-A
ESCALA 2:1

KIT 7,8

	EC08875 06-09-19 CADEM MS.	EC81070 19-03-18 CADEM MS.	EC71866 01-06-16 CADEM MS.
	TAMPA SUP. MONTADA TAMPA SUP. MONTADA	ACRESCENTADO CORTE A-A	LIBERACAO
	HB	BB	--
	AC	AB	AA

NOTA IMPORTANTE 1) ESTE DESENHO É DE PROPRIEDADE DA TECUMSEH PRODUTS DO BRASIL LTDA. E NENHUMA PARTE DEVERÁ SER REPRODUZIDA OU TRANSFERIDA A TERCEIROS SEM A APROVAÇÃO DA TECUMSEH PRODUTS DO BRASIL LTDA. 2) ESTE DESENHO FOI ELABORADO PARA ATENDER AS ESPECIFICAÇÕES DA TECUMSEH PRODUTS DO BRASIL LTDA. 3) A TECUMSEH PRODUTS DO BRASIL LTDA. GARANTIRÁ TAL ESPECIFICAÇÃO SOMENTE QUANDO O PRODUTO FOR FABRICADO COM OS MATERIAIS E ESPECIFICAÇÕES ATENDENDO AS ESPECIFICAÇÕES DO DESENHO. 4) A TECUMSEH PRODUTS DO BRASIL LTDA. NÃO ASSUME RESPONSABILIDADE POR QUALQUER PARTE DESTE DESENHO QUANDO ALTERADO OU MODIFICADO SEM SUA AUTORIZAÇÃO. 5) A TECUMSEH PRODUTS DO BRASIL LTDA. RESERVA-SE O DIREITO DE ALTERAR ESTE DESENHO SEM PRÉVIO AVISO. 6) A TECUMSEH PRODUTS DO BRASIL LTDA. NÃO ASSUME RESPONSABILIDADE POR QUALQUER PARTE DESTE DESENHO QUANDO ALTERADO OU MODIFICADO SEM SUA AUTORIZAÇÃO. 7) A TECUMSEH PRODUTS DO BRASIL LTDA. RESERVA-SE O DIREITO DE ALTERAR ESTE DESENHO SEM PRÉVIO AVISO. 8) A TECUMSEH PRODUTS DO BRASIL LTDA. NÃO ASSUME RESPONSABILIDADE POR QUALQUER PARTE DESTE DESENHO QUANDO ALTERADO OU MODIFICADO SEM SUA AUTORIZAÇÃO.

PROJEÇÃO: 3º DIEDRO
UNIDADE: mm
FORMATO: A1

SIMBOLOS Q.A. CONFORME PROCEDIMENTO 2.01.031 TECUMSEH DO BRASIL
★ : CATEGORIA I
▲ : CATEGORIA II
■ : CATEGORIA III
◆ : CATEGORIA IV

Tecumseh

NOME: COMPRESSOR PARA VENDAS			NUMERO: DCRG532
DESENHO: A.MARCOS	VERIFICACAO: MARCIO SOUZA	APROVACAO: WALTER CORREA	ESCALA: 1:1 / FOLHA: 1/1
DATA: 29/04/04	REF.		FAMILIA: RG