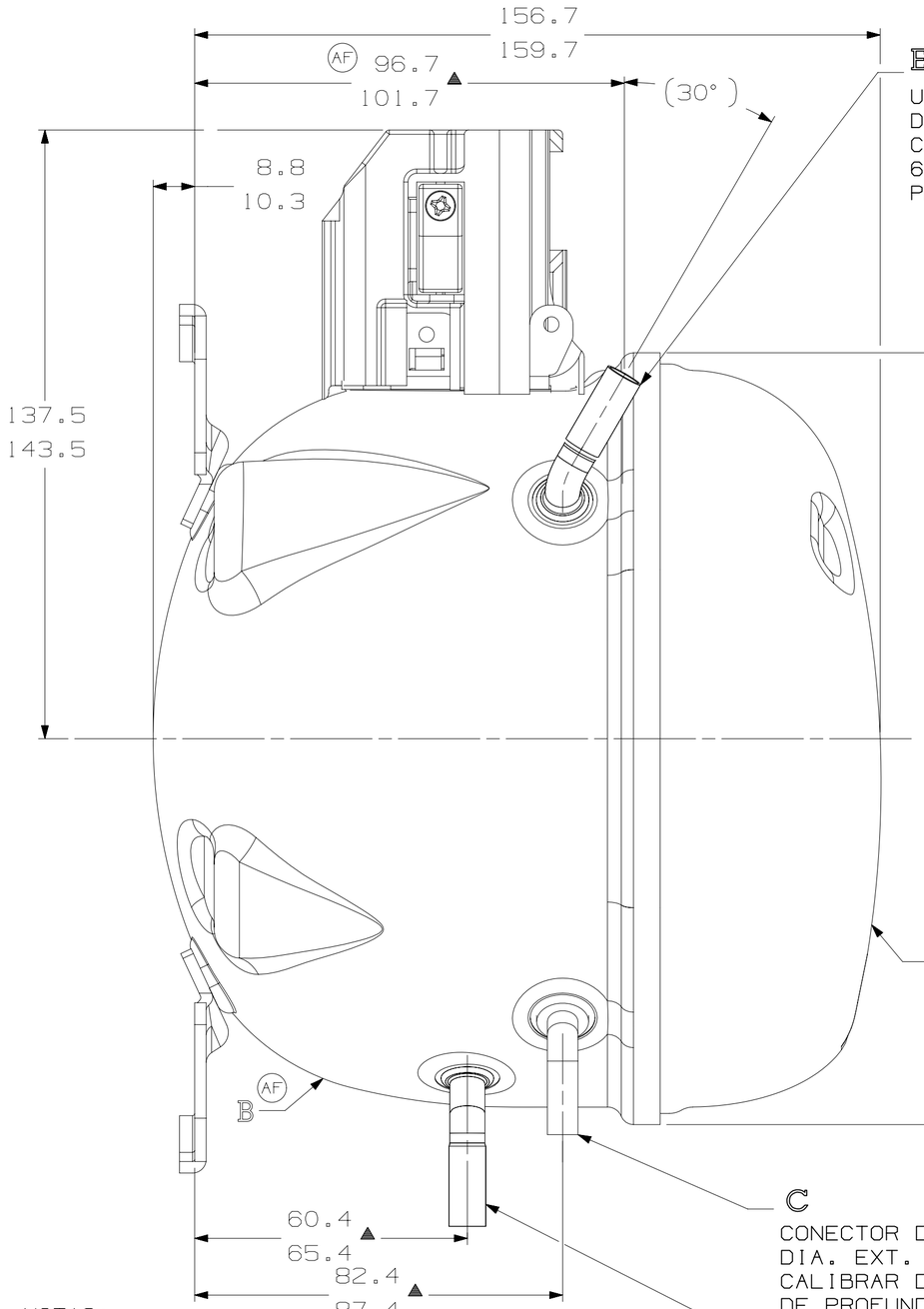

E

USAR SOMENTE CONECTOR DE PROCESSO - COBRE
DIA. EXT. 7.89-7.99 X 0.90-1.10 DE PAREDE
CALIBRAR DIA. INT. FINAL PARA
6.45-6.55 X 15.0-17.0 DE PROFUNDIDADE
PLUG 40. AE

C

CONECTOR DE DESCARGA - COBRE
DIA. EXT. 7.00-7.10 X 0.90-1.10 DE PAREDE
CALIBRAR DIA. INT. P/ 4.92-5.02 X 15.0-17.0
DE PROFUNDIDADE - PLUG 1.

D

USAR SOMENTE CONECTOR DE SUCCAO - COBRE
DIA. EXT. 7.89-7.99 X 0.90-1.10 DE PAREDE
CALIBRAR DIA. INT. FINAL PARA
6.45-6.55 X 15.0-17.0 DE PROFUNDIDADE
PLUG 40. AE

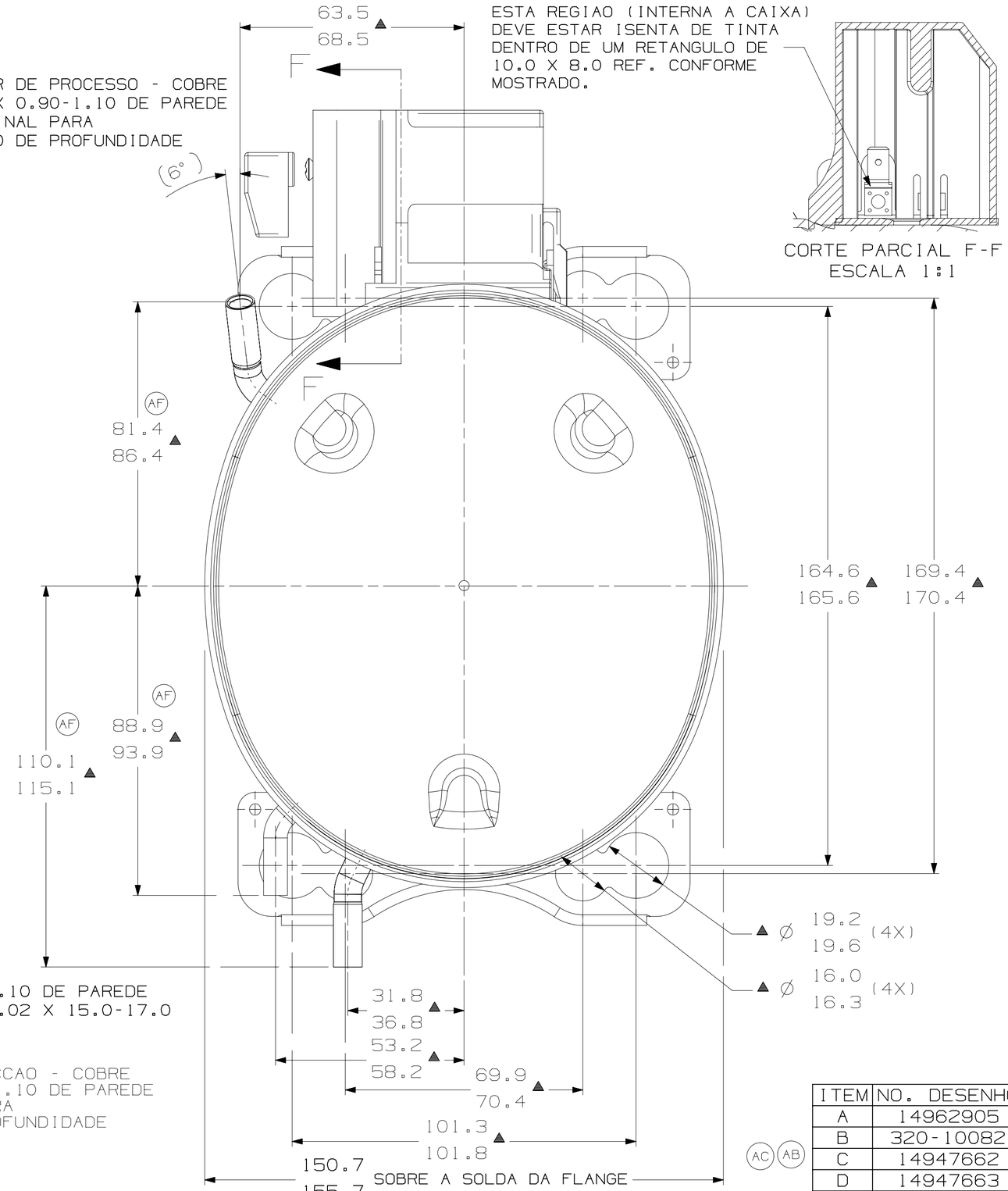

ESTA REGIAO (INTERNA A CAIXA)
DEVE ESTAR ISENTA DE TINTA
DENTRO DE UM RETANGULO DE
10.0 X 8.0 REF. CONFORME
MOSTRADO.

CORTE PARCIAL F-F
ESCALA 1:1

NOTAS:
1-VER ESPEC. NA LISTA DE MATERIAL. MONTAR AS PECAS CONFORME MOSTRADO.
2-VER ESPEC. "A-B" E "A-C" PARA PROCESSO.
3-VER ESPECIFICACAO TdB GLOBAL 8 PARA EXIGENCIAS DE FORNECEDORES REFERENTES A REGULAMENTACOES AMBIENTAIS.
AD 4-OS TUBOS DE SUCCAO, DESCARGA E PROCESSO DEVEM ESTAR ISENTOS DE TINTA EM 15.8mm (5/8") A PARTIR DO TOPO DOS TUBOS CONFORME ESPEC. T.P.Co. A-B4.

ITEM	NO. DESENHO
A	14962905
B	320-10082
C	14947662
D	14947663
E	14947663

LC	COOR.	MODIFICACAO	DATA
AF	4C 4E 7F 8C	ATUALIZADA 320-10082	EC9B010 02-07-21 CIAS. CS.
AE	F5 A5	ALTERADO PLUG ERA: PLUG 2	EC66313 25-09-15 AMP MSS
AD	A8	ADICIONADO NOTA	EC52840 AMP MF 13/09/13
AC	A2	ERA 580-10028	EC51782 AMP MF 13/09/13
AB	A1	ERA 14947662	EC45731 AMP MF 26/09/12
AA	--	LIBERACAO	EC40378 AMP MF 14/11/11

MUITO IMPORTANTE:)) ESTE DESENHO E DE PROPRIEDADE EXCLUSIVA DA TECUMSEH DO BRASIL LTDA. E CONTEM INFORMACOES PRIVADAS E CONFIDENCIAIS. SOMENTE A ELA PERTENCENTES. Z.A.) SUA UTILIZACAO A QUE NEM ELE NEM SEU CONTEUDO SEJAM DIVULGADOS OU DISPONIBILIZADOS A OUTRAS QUE SEJA, SEM O PREVIO E EXPRESSO CONSENTIMENTO ESCRITO DA TECUMSEH DO BRASIL LTDA. SOMENTE MAIORIA E CON AS INFORMACOES QUE ESPECIFICA E EXPRESSAMENTE VIEREM A SER AUTORIZADAS POR ESCRITO. Z.A.) E PROIBIDA A REPRODUCAO TOTAL OU PARCIAL, POR TODOS OS MEIOS, SEJA PARA QUE FINALIDADE FOR, A MENOS QUE PREVIA E EXPRESSAMENTE AUTORIZADA POR ESCRITO PELA TECUMSEH DO BRASIL LTDA. -1) O DESENHO E TODA E QUALQUER REPRODUCAO DEVERAO SER DEVOLVIDOS PELO TERCEIRO, IMEDIATAMENTE APOS O USO, QUANDO SOLICITADOS PELA TECUMSEH DO BRASIL LTDA.

NOTA: MAX. A ESCALA DO DESENHO. TODOS MATERIAIS ESTAO NO DESENHO. ESTAO MAGNETIZADOS TANTO NO RECEBIMENTO COMO NA MONTAGEM DO COMPRESSOR.

PROJECAO: 3°DIEDRO
UNIDADE: mm
FORMATO: A2

SIMBOLOS Q.A.CONFORME PROCEDIMENTO 2.01.031 TECUMSEH DO BRASIL
: CATEGORIA I
: CATEGORIA II
: CATEGORIA III
: CATEGORIA IV

Tecumseh

NOME	COMPRESSOR PARA VENDAS
NUMERO	BRDCTA003
ESCALA	1:1
FOLHA	1/1
DATA	25/08/11
REF.	
FAMILIA	TA