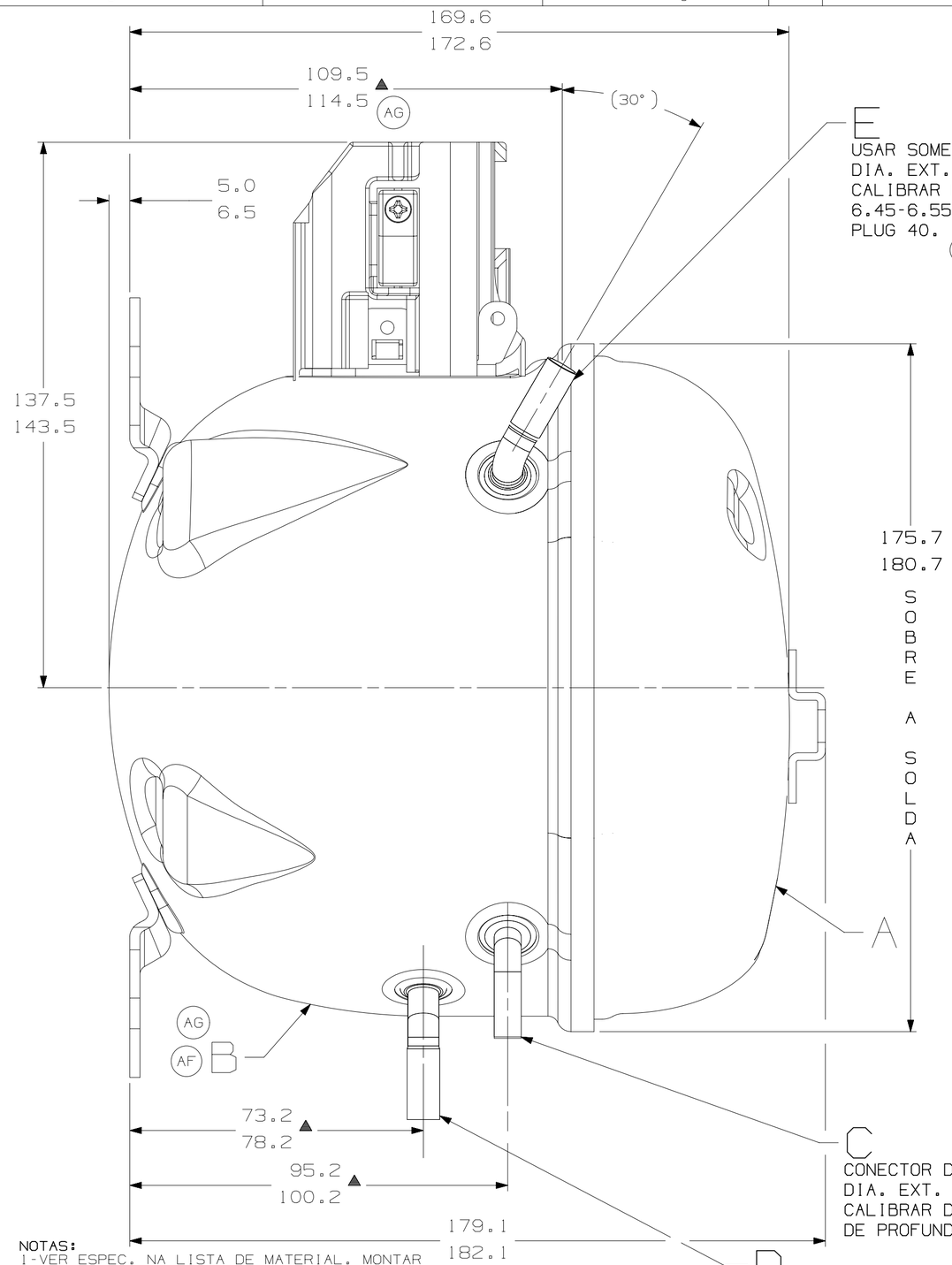

E
USAR SOMENTE CONECTOR DE PROCESSO - COBRE
DIA. EXT. 7.89-7.99 X 0.90-1.10 DE PAREDE
CALIBRAR DIA. INT. FINAL PARA
6.45-6.55 X 15.0-17.0 DE PROFUNDIDADE
PLUG 40.
AE

C
CONECTOR DE DESCARGA - COBRE
DIA. EXT. 7.00-7.10 X 0.90-1.10 DE PAREDE
CALIBRAR DIA. INT. P/ 4.92-5.02 X 15.0-17.0
DE PROFUNDIDADE - PLUG 1.

D
USAR SOMENTE CONECTOR DE SUCCAO - COBRE
DIA. EXT. 7.89-7.99 X 0.90-1.10 DE PAREDE
CALIBRAR DIA. INT. FINAL PARA
AE 6.45-6.55 X 15.0-17.0 DE PROFUNDIDADE
PLUG 40.

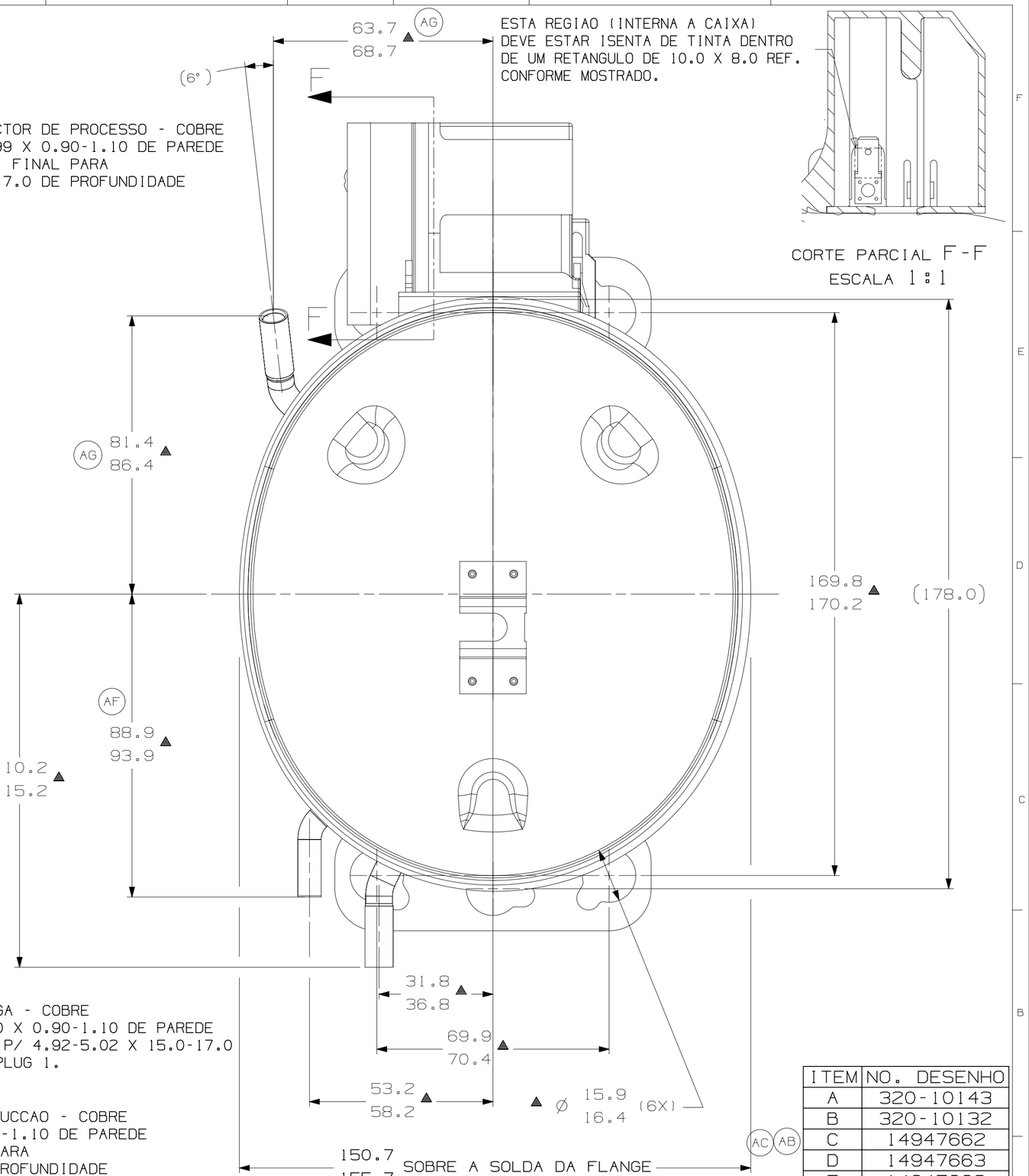

ESTA REGIAO (INTERNA A CAIXA)
DEVE ESTAR ISENTA DE TINTA DENTRO
DE UM RETANGULO DE 10.0 X 8.0 REF.
CONFORME MOSTRADO.

CORTE PARCIAL F-F
ESCALA 1:1

NOTAS:
1-VER ESPEC. NA LISTA DE MATERIAL. MONTAR AS PECAS CONFORME MOSTRADO.
2-VER ESPEC. "A-B" E "A-C" PARA PROCESSO.
3-VER ESPECIFICACAO TdB GLOBAL 8 PARA EXIGENCIAS DE FORNECEDORES REFERENTES A REGULAMENTACOES AMBIENTAIS.
4-OS TUBOS DE SUCCAO, DESCARGA E PROCESSO DEVEM ESTAR ISENTOS DE TINTA EM 15.8mm (5/8") A PARTIR DO TOPO DOS TUBOS CONFORME ESPEC. T.P.Co. A-B4.
AD

ITEM	NO. DESENHO
A	320-10143
B	320-10132
C	14947662
D	14947663
E	14947663

LC	COOR.	MODIFICACAO	DATA
AG	3F 4E 5C 7F 8C	ATUALIZADA 320-10132	EC98010 05-07-21 CIAS. CS.
AF	C4 B8	ATUALIZADA 320-10132	EC96998 30-06-21 CIAS. CS.
AE	F5 A5	ALTERADO PLUG ERA: PLUG 2	EC66313 25-09-15 AMP MSS
AD	A8	ADICIONADO NOTA	EC52840 AMP MF 13/09/13
AC	A2	ERA 580-10028	EC51782 AMP MF 29/08/13
AB	A1	ERA 14947662	EC45731 AMP MF 26/09/12
AA	--	LIBERACAO	EC40717 AMP MF 14/11/11

MUITO IMPORTANTE:1) ESTE DESENHO E DE PROPRIEDADE EXCLUSIVA DA TECUMSEH DO BRASIL LTDA. E CONTEM INFORMACOES PRIVADAS E CONFIDENCIAIS, SOMENTE A ELA PERTENCENTES. 2) A SUA UTILIZACAO A TERCEIROS, E FEITA SOB A CONDICAO DE QUE NEM ELE NEM SEU CONTEUDO SEJAM DIVULGADOS, COPIADOS OU USADOS PARA QUE SEJA, SEM O PREVIO E EXPRESSO CONSENTIMENTO ESCRITO DA TECUMSEH DO BRASIL LTDA. 3) ESTAS PROIBIDA A COMUNICACAO DE QUALQUER PARTE DESTA, SEMPRE QUE AS INFORMACOES QUE ESPECIFICA E EXPRESSAMENTE VEREM A SER AUTORIZADAS POR ELA, E PROIBIDA A SUA REPRODUCAO TOTAL OU PARCIAL, POR TODOS OS MEIOS, SEJA PARA QUE FINALIDADE FOR, A MENOS QUE PREVIA E EXPRESSAMENTE AUTORIZADA, POR ESCRITO, PELA TECUMSEH DO BRASIL LTDA. 4) O DESENHO E TODA E QUALQUER REPRODUCAO DESTE, QUANDO AUTORIZADA, DEVERAO SER IMEDIATAMENTE DEVOLVIDOS PELO TERCEIRO, LOGO QUE SOLICITADOS PELA TECUMSEH DO BRASIL LTDA.

NAO HAJA A ESPECIAL DO DESENHO, TODOS OS PARTES A ESPECIAL NAO DEVEM ESTAR MAGNETIZADOS TANTO NO RECEBIMENTO COMO NA MONTAGEM DO COMPRESSOR.

PROJECAO: 3°DIEDRO
UNIDADE: mm
FORMATO: A2

SIMBOLOS Q.A.CONFORME PROCEDIMENTO 2.01.031 TECUMSEH DO BRASIL
: CATEGORIA I
: CATEGORIA II
: CATEGORIA III
: CATEGORIA IV

Tecumseh

NOME	COMPRESSOR PARA VENDAS
NUMERO	DCTA061
ESCALA	1:1
FOLHA	1/1
DATA	27/07/11
REF.	
FAMILIA	TA