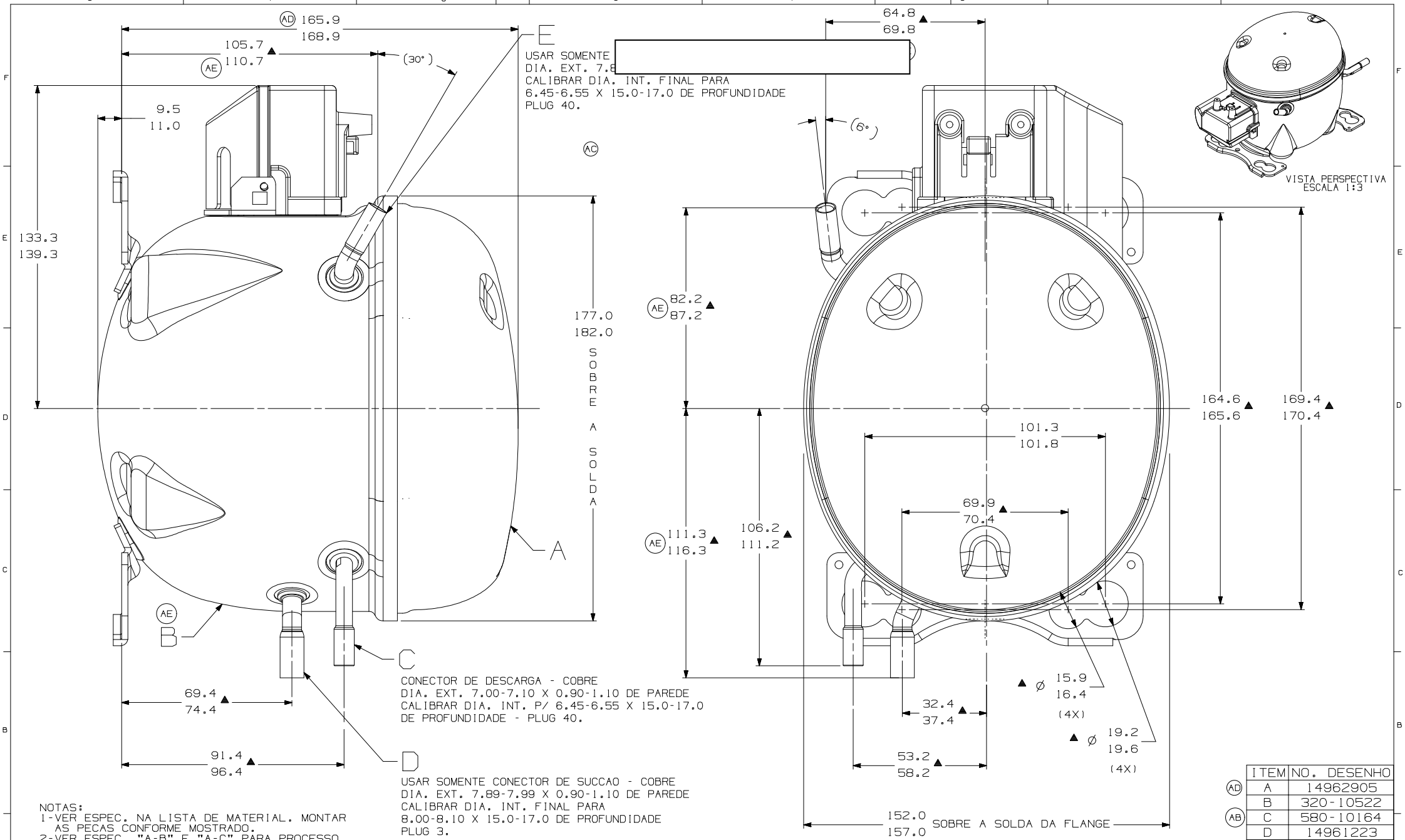

NOTAS:
1-VER ESPEC. NA LISTA DE MATERIAL. MONTAR AS PECAS CONFORME MOSTRADO.
2-VER ESPEC. "A-B" E "A-C" PARA PROCESSO.
3-VER ESPECIFICACAO TECUMSEH GLOBAL 8 PARA EXIGENCIAS DE FORNECEDORES REFERENTES A REGULAMENTACOES AMBIENTAIS.
4-OS TUBOS DE SUCCAO, DESCARGA E PROCESSO DEVEM ESTAR ISENTOS DE TINTA EM 15.8mm (5/8") A PARTIR DO TOPO DOS TUBOS CONFORME ESPEC. TECUMSEH A-B4.

	ITEM	NO. DESENHO
(AD)	A	14962905
	B	320-10522
(AB)	C	580-10164
	D	14961223
	E	14947663

Pre-EC98010 14-10-20 CADEM CS	EC90671 25-06-19 CADEM R.	EC82134 08/06/2018 CADEM R.	EC71120 13-06-16 AMP WALTER	EC65941 20-11-15 AMP MF		
ATUALIZADA 320-10522	ERA: 167.0-170.0 ERA: 320-10176 PASSOU PARA 14962905	RETIRADA AREA DE PINTURA DO FURO DO FENCE	ERA: 14961219	LIBERACAO	MODIFICACAO	DATA
3F 5C 5E 7F 8C	F7	F5	A1	--	COORD.	
AE	AD	AC	AB	AA	LC	

MUITO IMPORTANTE: 1) ESTE DESENHO E DE PROPRIEDADE DA TECUMSEH DO BRASIL LTDA. E CONTEM INFORMACOES PRIVILEGIADAS. 2) NAO PODE SER REPRODUZIDO E/OU TERCEIROS. 3) A SUA DISPONIBILIZACAO A TERCEIROS, POR TODOS OS MEIOS, SEJA PARA NEM ELE, NEM SEU CONTEUDO SEJAM DIVULGADOS OU DISPONIBILIZADOS A QUEM QUER. SENTIMENTO ESCRITO DA TECUMSEH DO BRASIL LTDA. 5) SOMENTE PARA PESSOAS E COM AS INFORMACOES QUE ESPECIFICA E EXPRESSAMENTE AUTORIZADAS POR ESCRITO. 6) TOTAL OU PARCIAL, POR TODOS OS MEIOS, SEJA PARA FINS COMERCIAIS OU NAO, SEM O CONSENTIMENTO ESCRITO DA TECUMSEH DO BRASIL LTDA. 7) ESTA PROIBIDA A SUA REPRODUCAO, EXPRESSAMENTE AUTORIZADA POR ESCRITO PELA TECUMSEH DO BRASIL LTDA. 8) O USO NAO E TODA E QUALQUER REPRODUCAO, EXPRESSAMENTE AUTORIZADA POR ESCRITO, LOGO QUE SOLICITADOS PELA TECUMSEH DO BRASIL LTDA.

PROJECAO: 3°DIEDRO
UNIDADE: mm
FORMATO: A2

SIMBOLOS Q.A.CONFORME PROCEDIMENTO 2.01.031 TECUMSEH DO BRASIL
★ = CATEGORIA I
▲ = CATEGORIA II
■ = CATEGORIA III
= CATEGORIA IV

NAO MEDE A ESCALA DO DESENHO, TODOS MATERIAIS FERROSOS NAO DEVEM ESTAR MAGNETIZADOS, VER PROCEDIMENTO CODE NA ABA 3D DO DOCUMENTO

tecumseh

NOME	NUMERO
COMPRESSOR PARA VENDAS	DCTC037

DESENHO	VERIFICACAO	APROVACAO	ESCALA	FOLHA
A. MARCOS	MARCOS FONTES	WALTER CORREA	1:1	1/1
DATA 15-06-15	REF.		FAMILIA TC	