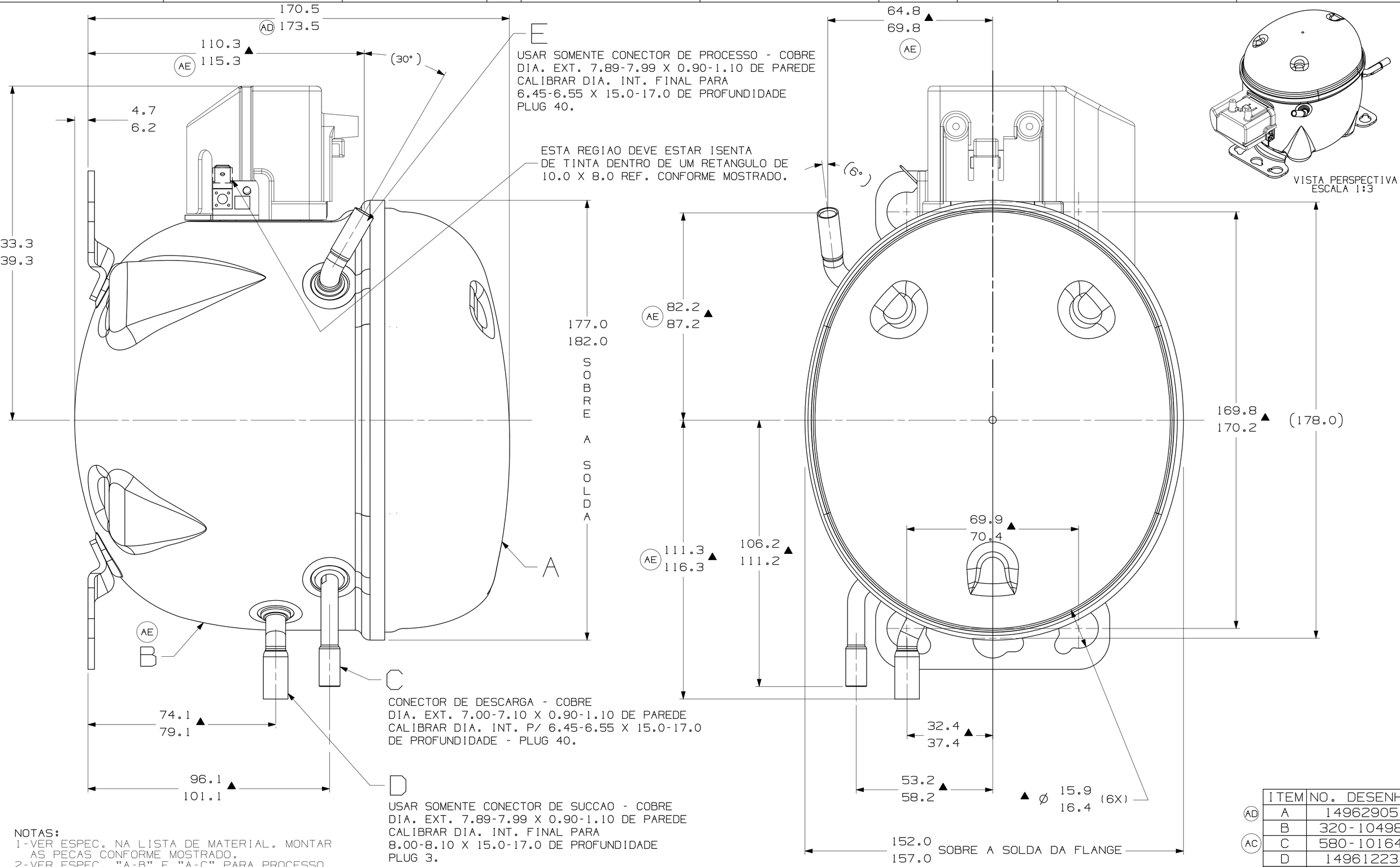


NOTAS:
1-VER ESPEC. NA LISTA DE MATERIAL. MONTAR AS PECAS CONFORME MOSTRADO.
2-VER ESPEC. "A-B" E "A-C" PARA PROCESSO.
3-VER ESPECIFICACAO TECUMSEH GLOBAL 8 PARA EXIGENCIAS DE FORNECEDORES REFERENTES A REGULAMENTACOES AMBIENTAIS.
4-OS TUBOS DE SUCCAO, DESCARGA E PROCESSO DEVEM ESTAR ISENTOS DE TINTA EM 15.8mm (5/8") A PARTIR DO TOPO DOS TUBOS CONFORME ESPEC. TECUMSEH A-B4.

| | ITEM | NO. DESENHO |
|---|---|---|
| AD | A | 14962905 |
| | B | 320-10498 |
| AC | C | 580-10164 |
| | D | 14961223 |
| | E | 14947663 |

| | | | | | |
|---|---|---|---|---|---|
| EC98010 12-07-21 CIAS. CS. | EC90671 25-06-19 CADEM R. | EC71120 13-06-16 AMP WALTER | EC70408 17-02-16 AMP WALTER | EC65941 25-11-15 AMP MF | DATA |
| ATUALIZADA 320-10498 | ERA: 171.6-174.6 | ERA: 320-10176 PASSOU PAARA 14962905 | ERA: 14961219 | ACRESCENTADO BAIONETA NO PROTETOR DE TERMINAIS | LIBERACAO |
| 3F 5C 5E 7F 8C | F7 | B1 | A1 | -- | -- |
| AE | AD | | AC | AB | AA |
| | | | | | LC COOR. MODIFICACAO DATA |

MUITO IMPORTANTE: 1) ESTE DESENHO E DE PROPRIEDADE EXCLUSIVA DA TECUMSEH DO BRASIL LTDA. E CONTEM INFORMACOES PRIVADAS E CONFIDENCIAIS, SOMENTE A ELA PERTENCENTES. 2) A SUA DISPONIBILIZACAO A TERCEIROS, E FEITA SOB A CONDICAO DE QUE NEM ELE NEM SEU CONTEUDO SEJAM DIVULGADOS OU DISPONIBILIZADOS A QUEM QUER QUE SEJA, SEM O PREVIO E EXPRESSO CONSENTIMENTO ESCRITO DA TECUMSEH DO BRASIL LTDA. E, SOMENTE NA FORMA E COM AS INFORMACOES QUE ESPECIFICA E EXPRESSAMENTE VIEREM A SER AUTORIZADAS POR ELA. 3) E PROIBIDA A SUA REPRODUCAO TOTAL OU PARCIAL, POR TODOS OS MEIOS, SEJA PARA QUE FINALIDADE FOR, A MENOS QUE PREVIA E EXPRESSAMENTE AUTORIZADA POR ESCRITO PELA TECUMSEH DO BRASIL LTDA. 4) O DESENHO E TODA E QUALQUER REPRODUCAO EXPRESSAMENTE AUTORIZADA, DEVERAO SER IMEDIATAMENTE DEVOLVIDOS PELO TERCEIRO, LOGO QUE SOLICITADOS PELA TECUMSEH DO BRASIL LTDA.

NAO MUDE A ESCALA DO DESENHO. TODOS MATERIAIS FERROSOS NAO DEVEM ESTAR MAGNETIZADOS TANTO NO RECEBIMENTO COMO NA MONTAGEM DO COMPRESSOR.

PROJECAO: 3°DIEDRO
UNIDADE: mm
FORMATO: A2

SIMBOLOS Q.A.CONFORME PROCEDIMENTO 2.01.031 TECUMSEH DO BRASIL
: CATEGORIA I
: CATEGORIA II
: CATEGORIA III
: CATEGORIA IV

Tecumseh

NOME: COMPRESSOR PARA VENDAS
NUMERO: DCTC025
ESCALA: 1:1
FOLHA: 1/1
DATA: 09-06-15
REF.
FAMILIA: TC