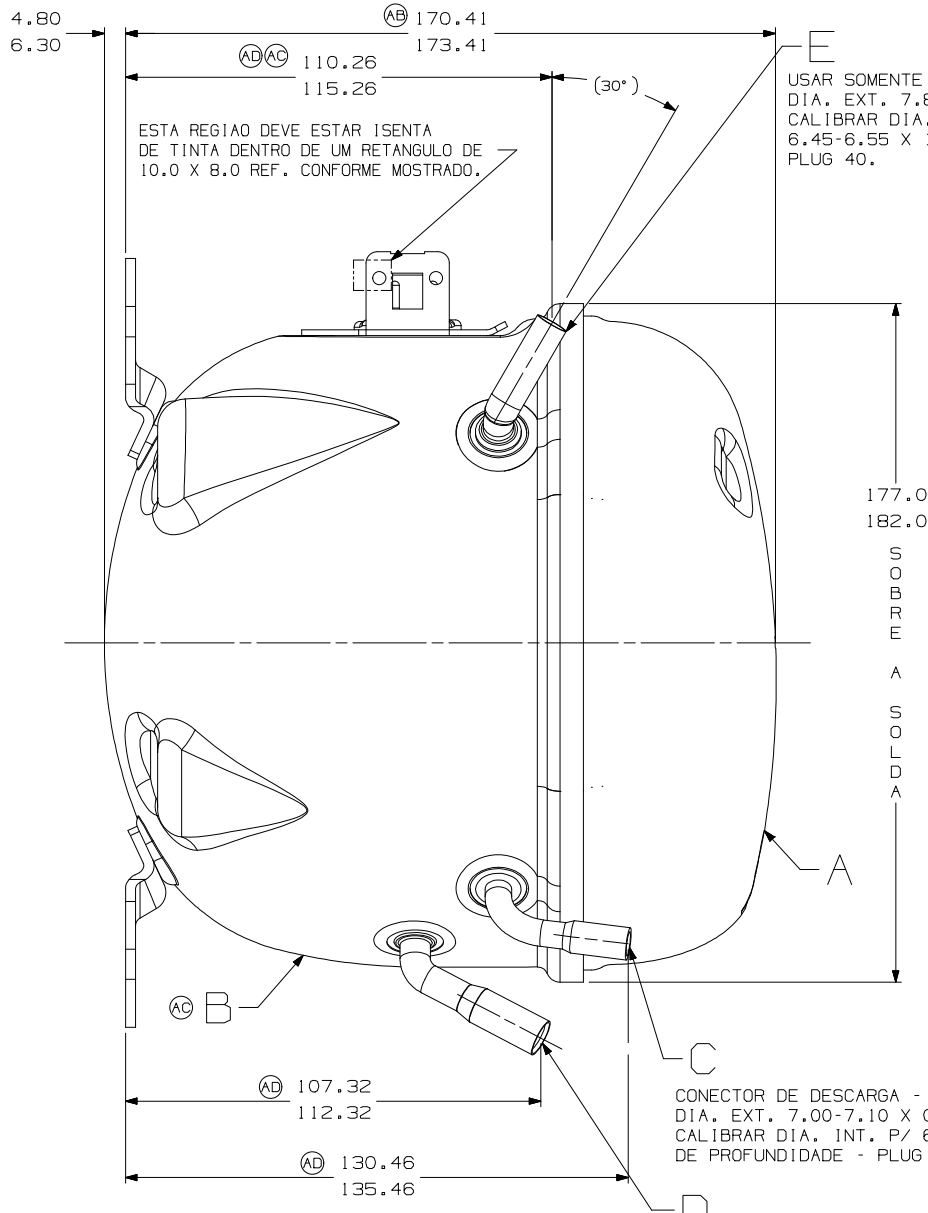

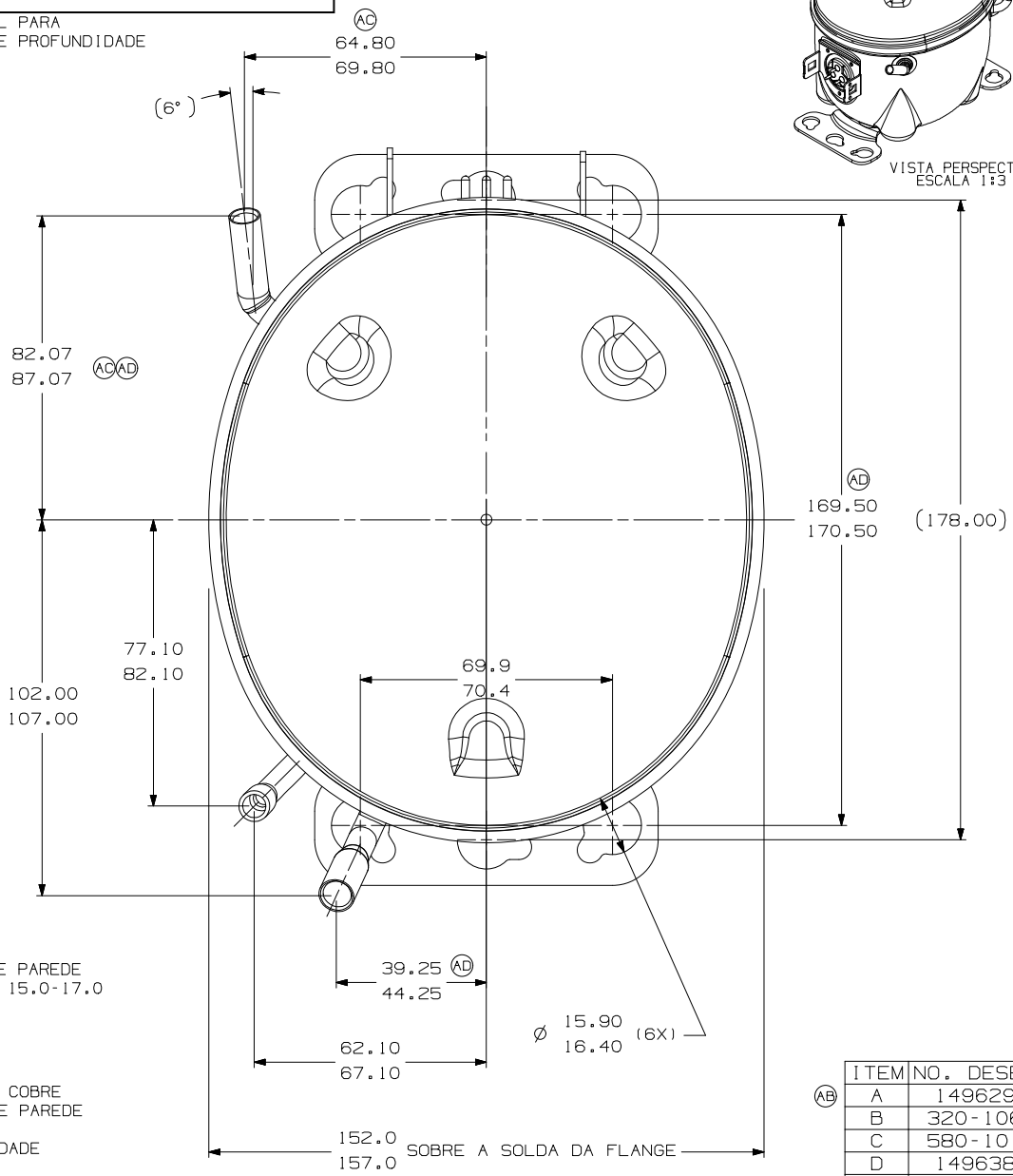

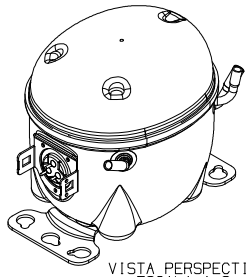

NOTAS:
1-VER ESPEC. NA LISTA DE MATERIAL. MONTAR AS PECAS CONFORME MOSTRADO.
2-VER ESPEC. "A-B" E "A-C" PARA PROCESSO.
3-VER ESPECIFICACAO TECUMSEH GLOBAL 8 PARA EXIGENCIAS DE FORNECEDORES REFERENTES A REGULAMENTACOES AMBIENTAIS.
4-OS TUBOS DE SUCCAO, DESCARGA E PROCESSO DEVEM ESTAR ISENTOS DE TINTA EM 15.8mm (5/8") A PARTIR DO TOPO DOS TUBOS CONFORME ESPEC. TECUMSEH A-B4.

ITEM	NO. DESENHO
A	14962905
B	320-10644
C	580-10164
D	14963887
E	14947663

								EC107232 15-12-22 GW. HJ.			EC99010 13-07-21 CIAS. CS.	EC90671 25-06-19 CADEM R.		EC86464 05-11-18 AMP MF				
	ERA: 106.9-111.9	ERA: 130.5-135.5	ERA: 39.2-44.2	ERA: 169.8-170.2	ERA: 82.2-87.2	ERA: 110.3-115.3	ATUALIZADA CASAS DECIMAIS DE TODAS COTAS E REMOVIDOS CTGS				ATUALIZADA 320-10644	ERA: 171.6-174.6 ERA: 320-10176 RASSCOLP PARA 14962905		LIBERACAO				
	B7	B3	D1	E4	F7	--					3F 4E 7C 8C	F7	B1	--	LC COORD.	MODIFICACAO	DATA	
				AD							AC	AB		AA				

MEIO IMPORTANTE: 1) ESTE DESENHO E DE PROPRIEDADE EXCLUSIVA DA TECUMSEH DO BRASIL LTDA. E CONTEM INFORMACOES PRIVILEGIADAS E CONFIDENCIAIS DE SEUS PROPRIETARIOS. 2) A SUA DISPONIBILIZACAO A TERCEIROS, 2) A SUA REPRODUCAO E USO SEM O CONSENTIMENTO ESCRITO DA TECUMSEH DO BRASIL LTDA. E EXPRESSAMENTE PROIBIDA. 3) AS INFORMACOES QUE ESPECIFICA E EXPRESSAMENTE RESSALVADAS COMO SENDO DE DOMINIO PUBLICO, NEM ELE NEM SEU CONTEUDO SERAM DITAS, DADOS OU DISPONIBILIZADOS A QUEM QUER. 4) A TECUMSEH DO BRASIL LTDA. EXPRESSA SEU SENTIMENTO ESCRITO DA TECUMSEH DO BRASIL LTDA. E EXPRESSAMENTE PROIBIDA A SUA REPRODUCAO OU PARCIAL, POR TODOS OS MEIOS, SEJA PARA USO PRIVADO OU PUBLICO, SEM O CONSENTIMENTO ESCRITO DA TECUMSEH DO BRASIL LTDA. E EXPRESSAMENTE AUTORIZADA POR ESCRITO PELA TECUMSEH DO BRASIL LTDA. 5) A NAO E TODA E QUALQUER REPRODUCAO PARCIAL OU TOTAL DO DESENHO, SERA EXPRESSAMENTE REPUDIADA, REPORTADO SERIO, LOGO QUE SOLICITADOS PELA TECUMSEH DO BRASIL LTDA.

NAO MEDE A ESCALA DO DESENHO, TODOS MATERIAIS TERCEIROS NAO DEVEM ESTAR MARCADOS COM ID DO FORNECEDOR, COMO NA LISTA DE MATERIAL.

PROJECAO: 3°DIEDRO
UNIDADE: mm
FORMATO: A2
SIMBOLOS Q.A.CONFORME PROCEDIMENTO 2.01.031 TECUMSEH DO BRASIL
★ = CATEGORIA I
▲ = CATEGORIA II
■ = CATEGORIA III
= CATEGORIA IV

tecumseh

NOME	NUMERO
COMPRESSOR PARA VENDAS	DCTC059

DESENHO	VERIFICACAO	APROVACAO	ESCALA	FOLHA
A. MARCOS	RAMIRO	ZANATTA	1:1	1/1
DATA 03-09-18	REF.		FAMILIA TC	