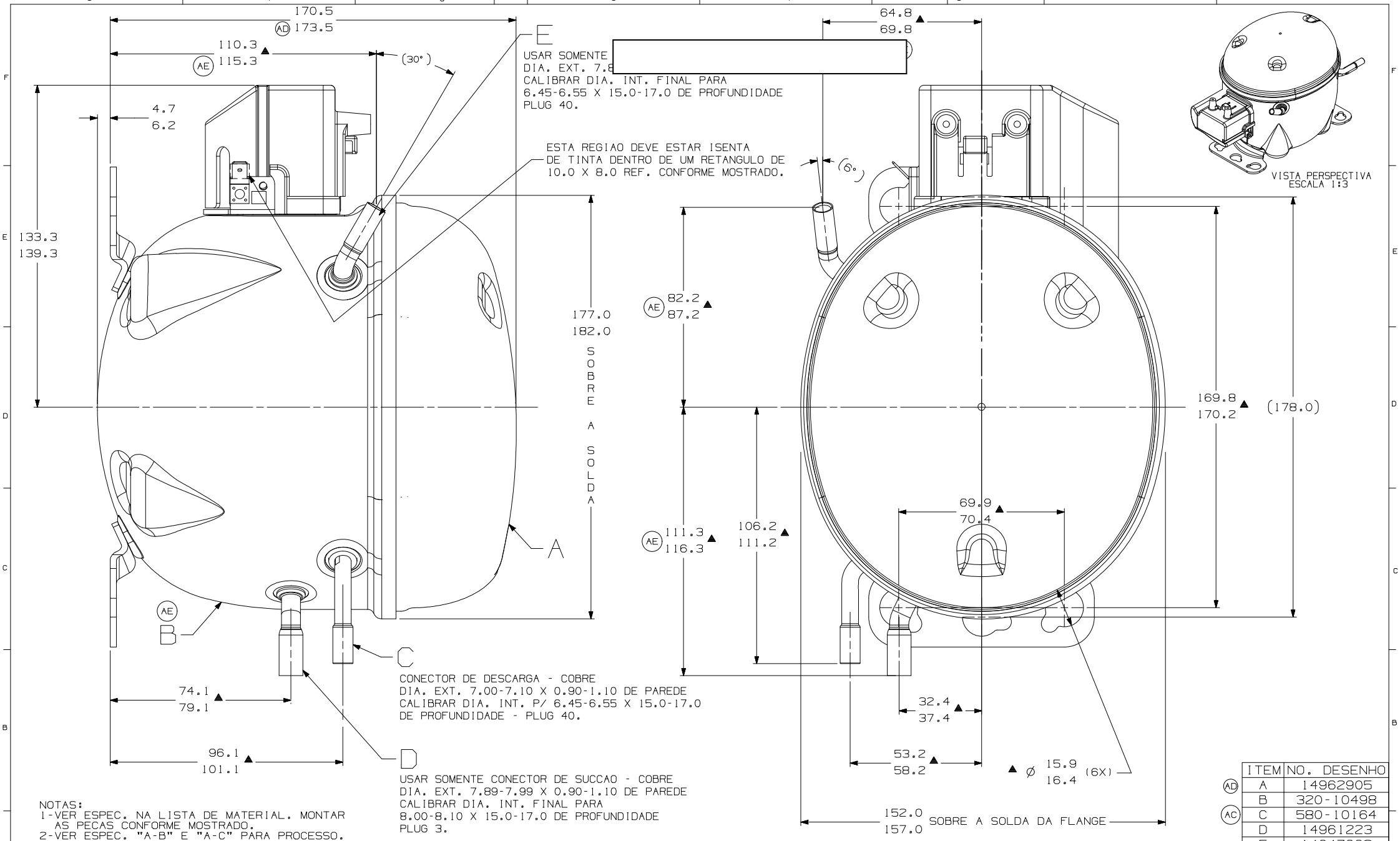

NOTAS:
1-VER ESPEC. NA LISTA DE MATERIAL. MONTAR AS PECAS CONFORME MOSTRADO.
2-VER ESPEC. "A-B" E "A-C" PARA PROCESSO.
3-VER ESPECIFICACAO TECUMSEH GLOBAL 8 PARA EXIGENCIAS DE FORNECEDORES REFERENTES A REGULAMENTACOES AMBIENTAIS.
4-OS TUBOS DE SUCCAO, DESCARGA E PROCESSO DEVEM ESTAR ISENTOS DE TINTA EM 15.8mm (5/8") A PARTIR DO TOPO DOS TUBOS CONFORME ESPEC. TECUMSEH A-B4.

	ITEM	NO. DESENHO
(AD)	A	14962905
	B	320-10498
(AC)	C	580-10164
	D	14961223
	E	14947663

	EC98010 12-07-21 CIAS. CS.	EC90671 25-06-19 CADEM	EC71120 13-06-16 R.AMP WALTER	EC70408 17-02-16 AMP WALTER	EC65941 20-11-15 AMP MF	
	ATUALIZADA 320-10498	ERA: 171.6-174.6	ERA: 320-10176 PASSOU PARA 14962905	ERA: 14961219	ACRESCENTADO BALONETA NO PROTETOR DE TERMINAIS	LIBERACAO
3F 5E 7F 8C	F7	B1	A1	--	--	
AE		AD	AC	AB	AA	LC COORD.

MODIFICACAO | DATA

MUITO IMPORTANTE:1) ESTE DESENHO E DE PROPRIEDADE EXCLUSIVA DA TECUMSEH DO BRASIL LTDA.E CONTEM INFORMACOES PRIVILEGIADAS E CONFIDENCIAIS, SOMENTE DISPONIVEIS A TERCEIROS, POR A SUA DISPONIBILIZACAO A TERCEIROS TER SIDO AUTORIZADA POR ESCRITO NEM ELE PODE SER CONTEUDO SEJAM DIVULGADOS OU DISPONIBILIZADOS A QUEM QUER. 2) ESTE DESENHO E DE PROPRIEDADE EXCLUSIVA DA TECUMSEH DO BRASIL LTDA. E CONTEM INFORMACOES PRIVILEGIADAS E CONFIDENCIAIS, SOMENTE DISPONIVEIS A TERCEIROS, POR A SUA DISPONIBILIZACAO A TERCEIROS TER SIDO AUTORIZADA POR ESCRITO NEM ELE PODE SER CONTEUDO SEJAM DIVULGADOS OU DISPONIBILIZADOS A QUEM QUER. SENTIMENTO ESCRITO DA TECUMSEH DO BRASIL LTDA. 3) ESTAS INFORMACOES SAO PROPRIEDADE EXCLUSIVA DA TECUMSEH DO BRASIL LTDA. E CONTEM INFORMACOES PRIVILEGIADAS E CONFIDENCIAIS, SOMENTE DISPONIVEIS A TERCEIROS, POR A SUA DISPONIBILIZACAO A TERCEIROS TER SIDO AUTORIZADA POR ESCRITO NEM ELE PODE SER CONTEUDO SEJAM DIVULGADOS OU DISPONIBILIZADOS A QUEM QUER. SENTIMENTO ESCRITO DA TECUMSEH DO BRASIL LTDA. 4) ESTAS INFORMACOES SAO PROPRIEDADE EXCLUSIVA DA TECUMSEH DO BRASIL LTDA. E CONTEM INFORMACOES PRIVILEGIADAS E CONFIDENCIAIS, SOMENTE DISPONIVEIS A TERCEIROS, POR A SUA DISPONIBILIZACAO A TERCEIROS TER SIDO AUTORIZADA POR ESCRITO NEM ELE PODE SER CONTEUDO SEJAM DIVULGADOS OU DISPONIBILIZADOS A QUEM QUER. SENTIMENTO ESCRITO DA TECUMSEH DO BRASIL LTDA. 5) ESTAS INFORMACOES SAO PROPRIEDADE EXCLUSIVA DA TECUMSEH DO BRASIL LTDA. E CONTEM INFORMACOES PRIVILEGIADAS E CONFIDENCIAIS, SOMENTE DISPONIVEIS A TERCEIROS, POR A SUA DISPONIBILIZACAO A TERCEIROS TER SIDO AUTORIZADA POR ESCRITO NEM ELE PODE SER CONTEUDO SEJAM DIVULGADOS OU DISPONIBILIZADOS A QUEM QUER. SENTIMENTO ESCRITO DA TECUMSEH DO BRASIL LTDA. 6) ESTAS INFORMACOES SAO PROPRIEDADE EXCLUSIVA DA TECUMSEH DO BRASIL LTDA. E CONTEM INFORMACOES PRIVILEGIADAS E CONFIDENCIAIS, SOMENTE DISPONIVEIS A TERCEIROS, POR A SUA DISPONIBILIZACAO A TERCEIROS TER SIDO AUTORIZADA POR ESCRITO NEM ELE PODE SER CONTEUDO SEJAM DIVULGADOS OU DISPONIBILIZADOS A QUEM QUER. SENTIMENTO ESCRITO DA TECUMSEH DO BRASIL LTDA. 7) ESTAS INFORMACOES SAO PROPRIEDADE EXCLUSIVA DA TECUMSEH DO BRASIL LTDA. E CONTEM INFORMACOES PRIVILEGIADAS E CONFIDENCIAIS, SOMENTE DISPONIVEIS A TERCEIROS, POR A SUA DISPONIBILIZACAO A TERCEIROS TER SIDO AUTORIZADA POR ESCRITO NEM ELE PODE SER CONTEUDO SEJAM DIVULGADOS OU DISPONIBILIZADOS A QUEM QUER. SENTIMENTO ESCRITO DA TECUMSEH DO BRASIL LTDA. 8) ESTAS INFORMACOES SAO PROPRIEDADE EXCLUSIVA DA TECUMSEH DO BRASIL LTDA. E CONTEM INFORMACOES PRIVILEGIADAS E CONFIDENCIAIS, SOMENTE DISPONIVEIS A TERCEIROS, POR A SUA DISPONIBILIZACAO A TERCEIROS TER SIDO AUTORIZADA POR ESCRITO NEM ELE PODE SER CONTEUDO SEJAM DIVULGADOS OU DISPONIBILIZADOS A QUEM QUER. SENTIMENTO ESCRITO DA TECUMSEH DO BRASIL LTDA. 9) ESTAS INFORMACOES SAO PROPRIEDADE EXCLUSIVA DA TECUMSEH DO BRASIL LTDA. E CONTEM INFORMACOES PRIVILEGIADAS E CONFIDENCIAIS, SOMENTE DISPONIVEIS A TERCEIROS, POR A SUA DISPONIBILIZACAO A TERCEIROS TER SIDO AUTORIZADA POR ESCRITO NEM ELE PODE SER CONTEUDO SEJAM DIVULGADOS OU DISPONIBILIZADOS A QUEM QUER. SENTIMENTO ESCRITO DA TECUMSEH DO BRASIL LTDA. 10) ESTAS INFORMACOES SAO PROPRIEDADE EXCLUSIVA DA TECUMSEH DO BRASIL LTDA. E CONTEM INFORMACOES PRIVILEGIADAS E CONFIDENCIAIS, SOMENTE DISPONIVEIS A TERCEIROS, POR A SUA DISPONIBILIZACAO A TERCEIROS TER SIDO AUTORIZADA POR ESCRITO NEM ELE PODE SER CONTEUDO SEJAM DIVULGADOS OU DISPONIBILIZADOS A QUEM QUER. SENTIMENTO ESCRITO DA TECUMSEH DO BRASIL LTDA. 11) ESTAS INFORMACOES SAO PROPRIEDADE EXCLUSIVA DA TECUMSEH DO BRASIL LTDA. E CONTEM INFORMACOES PRIVILEGIADAS E CONFIDENCIAIS, SOMENTE DISPONIVEIS A TERCEIROS, POR A SUA DISPONIBILIZACAO A TERCEIROS TER SIDO AUTORIZADA POR ESCRITO NEM ELE PODE SER CONTEUDO SEJAM DIVULGADOS OU DISPONIBILIZADOS A QUEM QUER. SENTIMENTO ESCRITO DA TECUMSEH DO BRASIL LTDA. 12) ESTAS INFORMACOES SAO PROPRIEDADE EXCLUSIVA DA TECUMSEH DO BRASIL LTDA. E CONTEM INFORMACOES PRIVILEGIADAS E CONFIDENCIAIS, SOMENTE DISPONIVEIS A TERCEIROS, POR A SUA DISPONIBILIZACAO A TERCEIROS TER SIDO AUTORIZADA POR ESCRITO NEM ELE PODE SER CONTEUDO SEJAM DIVULGADOS OU DISPONIBILIZADOS A QUEM QUER. SENTIMENTO ESCRITO DA TECUMSEH DO BRASIL LTDA. 13) ESTAS INFORMACOES SAO PROPRIEDADE EXCLUSIVA DA TECUMSEH DO BRASIL LTDA. E CONTEM INFORMACOES PRIVILEGIADAS E CONFIDENCIAIS, SOMENTE DISPONIVEIS A TERCEIROS, POR A SUA DISPONIBILIZACAO A TERCEIROS TER SIDO AUTORIZADA POR ESCRITO NEM ELE PODE SER CONTEUDO SEJAM DIVULGADOS OU DISPONIBILIZADOS A QUEM QUER. SENTIMENTO ESCRITO DA TECUMSEH DO BRASIL LTDA. 14) ESTAS INFORMACOES SAO PROPRIEDADE EXCLUSIVA DA TECUMSEH DO BRASIL LTDA. E CONTEM INFORMACOES PRIVILEGIADAS E CONFIDENCIAIS, SOMENTE DISPONIVEIS A TERCEIROS, POR A SUA DISPONIBILIZACAO A TERCEIROS TER SIDO AUTORIZADA POR ESCRITO NEM ELE PODE SER CONTEUDO SEJAM DIVULGADOS OU DISPONIBILIZADOS A QUEM QUER. SENTIMENTO ESCRITO DA TECUMSEH DO BRASIL LTDA. 15) ESTAS INFORMACOES SAO PROPRIEDADE EXCLUSIVA DA TECUMSEH DO BRASIL LTDA. E CONTEM INFORMACOES PRIVILEGIADAS E CONFIDENCIAIS, SOMENTE DISPONIVEIS A TERCEIROS, POR A SUA DISPONIBILIZACAO A TERCEIROS TER SIDO AUTORIZADA POR ESCRITO NEM ELE PODE SER CONTEUDO SEJAM DIVULGADOS OU DISPONIBILIZADOS A QUEM QUER. SENTIMENTO ESCRITO DA TECUMSEH DO BRASIL LTDA. 16) ESTAS INFORMACOES SAO PROPRIEDADE EXCLUSIVA DA TECUMSEH DO BRASIL LTDA. E CONTEM INFORMACOES PRIVILEGIADAS E CONFIDENCIAIS, SOMENTE DISPONIVEIS A TERCEIROS, POR A SUA DISPONIBILIZACAO A TERCEIROS TER SIDO AUTORIZADA POR ESCRITO NEM ELE PODE SER CONTEUDO SEJAM DIVULGADOS OU DISPONIBILIZADOS A QUEM QUER. SENTIMENTO ESCRITO DA TECUMSEH DO BRASIL LTDA. 17) ESTAS INFORMACOES SAO PROPRIEDADE EXCLUSIVA DA TECUMSEH DO BRASIL LTDA. E CONTEM INFORMACOES PRIVILEGIADAS E CONFIDENCIAIS, SOMENTE DISPONIVEIS A TERCEIROS, POR A SUA DISPONIBILIZACAO A TERCEIROS TER SIDO AUTORIZADA POR ESCRITO NEM ELE PODE SER CONTEUDO SEJAM DIVULGADOS OU DISPONIBILIZADOS A QUEM QUER. SENTIMENTO ESCRITO DA TECUMSEH DO BRASIL LTDA. 18) ESTAS INFORMACOES SAO PROPRIEDADE EXCLUSIVA DA TECUMSEH DO BRASIL LTDA. E CONTEM INFORMACOES PRIVILEGIADAS E CONFIDENCIAIS, SOMENTE DISPONIVEIS A TERCEIROS, POR A SUA DISPONIBILIZACAO A TERCEIROS TER SIDO AUTORIZADA POR ESCRITO NEM ELE PODE SER CONTEUDO SEJAM DIVULGADOS OU DISPONIBILIZADOS A QUEM QUER. SENTIMENTO ESCRITO DA TECUMSEH DO BRASIL LTDA. 19) ESTAS INFORMACOES SAO PROPRIEDADE EXCLUSIVA DA TECUMSEH DO BRASIL LTDA. E CONTEM INFORMACOES PRIVILEGIADAS E CONFIDENCIAIS, SOMENTE DISPONIVEIS A TERCEIROS, POR A SUA DISPONIBILIZACAO A TERCEIROS TER SIDO AUTORIZADA POR ESCRITO NEM ELE PODE SER CONTEUDO SEJAM DIVULGADOS OU DISPONIBILIZADOS A QUEM QUER. SENTIMENTO ESCRITO DA TECUMSEH DO BRASIL LTDA. 20) ESTAS INFORMACOES SAO PROPRIEDADE EXCLUSIVA DA TECUMSEH DO BRASIL LTDA. E CONTEM INFORMACOES PRIVILEGIADAS E CONFIDENCIAIS, SOMENTE DISPONIVEIS A TERCEIROS, POR A SUA DISPONIBILIZACAO A TERCEIROS TER SIDO AUTORIZADA POR ESCRITO NEM ELE PODE SER CONTEUDO SEJAM DIVULGADOS OU DISPONIBILIZADOS A QUEM QUER. SENTIMENTO ESCRITO DA TECUMSEH DO BRASIL LTDA. 21) ESTAS INFORMACOES SAO PROPRIEDADE EXCLUSIVA DA TECUMSEH DO BRASIL LTDA. E CONTEM INFORMACOES PRIVILEGIADAS E CONFIDENCIAIS, SOMENTE DISPONIVEIS A TERCEIROS, POR A SUA DISPONIBILIZACAO A TERCEIROS TER SIDO AUTORIZADA POR ESCRITO NEM ELE PODE SER CONTEUDO SEJAM DIVULGADOS OU DISPONIBILIZADOS A QUEM QUER. SENTIMENTO ESCRITO DA TECUMSEH DO BRASIL LTDA. 22) ESTAS INFORMACOES SAO PROPRIEDADE EXCLUSIVA DA TECUMSEH DO BRASIL LTDA. E CONTEM INFORMACOES PRIVILEGIADAS E CONFIDENCIAIS, SOMENTE DISPONIVEIS A TERCEIROS, POR A SUA DISPONIBILIZACAO A TERCEIROS TER SIDO AUTORIZADA POR ESCRITO NEM ELE PODE SER CONTEUDO SEJAM DIVULGADOS OU DISPONIBILIZADOS A QUEM QUER. SENTIMENTO ESCRITO DA TECUMSEH DO BRASIL LTDA. 23) ESTAS INFORMACOES SAO PROPRIEDADE EXCLUSIVA DA TECUMSEH DO BRASIL LTDA. E CONTEM INFORMACOES PRIVILEGIADAS E CONFIDENCIAIS, SOMENTE DISPONIVEIS A TERCEIROS, POR A SUA DISPONIBILIZACAO A TERCEIROS TER SIDO AUTORIZADA POR ESCRITO NEM ELE PODE SER CONTEUDO SEJAM DIVULGADOS OU DISPONIBILIZADOS A QUEM QUER. SENTIMENTO ESCRITO DA TECUMSEH DO BRASIL LTDA. 24) ESTAS INFORMACOES SAO PROPRIEDADE EXCLUSIVA DA TECUMSEH DO BRASIL LTDA. E CONTEM INFORMACOES PRIVILEGIADAS E CONFIDENCIAIS, SOMENTE DISPONIVEIS A TERCEIROS, POR A SUA DISPONIBILIZACAO A TERCEIROS TER SIDO AUTORIZADA POR ESCRITO NEM ELE PODE SER CONTEUDO SEJAM DIVULGADOS OU DISPONIBILIZADOS A QUEM QUER. SENTIMENTO ESCRITO DA TECUMSEH DO BRASIL LTDA. 25) ESTAS INFORMACOES SAO PROPRIEDADE EXCLUSIVA DA TECUMSEH DO BRASIL LTDA. E CONTEM INFORMACOES PRIVILEGIADAS E CONFIDENCIAIS, SOMENTE DISPONIVEIS A TERCEIROS, POR A SUA DISPONIBILIZACAO A TERCEIROS TER SIDO AUTORIZADA POR ESCRITO NEM ELE PODE SER CONTEUDO SEJAM DIVULGADOS OU DISPONIBILIZADOS A QUEM QUER. SENTIMENTO ESCRITO DA TECUMSEH DO BRASIL LTDA. 26) ESTAS INFORMACOES SAO PROPRIEDADE EXCLUSIVA DA TECUMSEH DO BRASIL LTDA. E CONTEM INFORMACOES PRIVILEGIADAS E CONFIDENCIAIS, SOMENTE DISPONIVEIS A TERCEIROS, POR A SUA DISPONIBILIZACAO A TERCEIROS TER SIDO AUTORIZADA POR ESCRITO NEM ELE PODE SER CONTEUDO SEJAM DIVULGADOS OU DISPONIBILIZADOS A QUEM QUER. SENTIMENTO ESCRITO DA TECUMSEH DO BRASIL LTDA. 27) ESTAS INFORMACOES SAO PROPRIEDADE EXCLUSIVA DA TECUMSEH DO BRASIL LTDA. E CONTEM INFORMACOES PRIVILEGIADAS E CONFIDENCIAIS, SOMENTE DISPONIVEIS A TERCEIROS, POR A SUA DISPONIBILIZACAO A TERCEIROS TER SIDO AUTORIZADA POR ESCRITO NEM ELE PODE SER CONTEUDO SEJAM DIVULGADOS OU DISPONIBILIZADOS A QUEM QUER. SENTIMENTO ESCRITO DA TECUMSEH DO BRASIL LTDA. 28) ESTAS INFORMACOES SAO PROPRIEDADE EXCLUSIVA DA TECUMSEH DO BRASIL LTDA. E CONTEM INFORMACOES PRIVILEGIADAS E CONFIDENCIAIS, SOMENTE DISPONIVEIS A TERCEIROS, POR A SUA DISPONIBILIZACAO A TERCEIROS TER SIDO AUTORIZADA POR ESCRITO NEM ELE PODE SER CONTEUDO SEJAM DIVULGADOS OU DISPONIBILIZADOS A QUEM QUER. SENTIMENTO ESCRITO DA TECUMSEH DO BRASIL LTDA. 29) ESTAS INFORMACOES SAO PROPRIEDADE EXCLUSIVA DA TECUMSEH DO BRASIL LTDA. E CONTEM INFORMACOES PRIVILEGIADAS E CONFIDENCIAIS, SOMENTE DISPONIVEIS A TERCEIROS, POR A SUA DISPONIBILIZACAO A TERCEIROS TER SIDO AUTORIZADA POR ESCRITO NEM ELE PODE SER CONTEUDO SEJAM DIVULGADOS OU DISPONIBILIZADOS A QUEM QUER. SENTIMENTO ESCRITO DA TECUMSEH DO BRASIL LTDA. 30) ESTAS INFORMACOES SAO PROPRIEDADE EXCLUSIVA DA TECUMSEH DO BRASIL LTDA. E CONTEM INFORMACOES PRIVILEGIADAS E CONFIDENCIAIS, SOMENTE DISPONIVEIS A TERCEIROS, POR A SUA DISPONIBILIZACAO A TERCEIROS TER SIDO AUTORIZADA POR ESCRITO NEM ELE PODE SER CONTEUDO SEJAM DIVULGADOS OU DISPONIBILIZADOS A QUEM QUER. SENTIMENTO ESCRITO DA TECUMSEH DO BRASIL LTDA. 31) ESTAS INFORMACOES SAO PROPRIEDADE EXCLUSIVA DA TECUMSEH DO BRASIL LTDA. E CONTEM INFORMACOES PRIVILEGIADAS E CONFIDENCIAIS, SOMENTE DISPONIVEIS A TERCEIROS, POR A SUA DISPONIBILIZACAO A TERCEIROS TER SIDO AUTORIZADA POR ESCRITO NEM ELE PODE SER CONTEUDO SEJAM DIVULGADOS OU DISPONIBILIZADOS A QUEM QUER. SENTIMENTO ESCRITO DA TECUMSEH DO BRASIL LTDA. 32) ESTAS INFORMACOES SAO PROPRIEDADE EXCLUSIVA DA TECUMSEH DO BRASIL LTDA. E CONTEM INFORMACOES PRIVILEGIADAS E CONFIDENCIAIS, SOMENTE DISPONIVEIS A TERCEIROS, POR A SUA DISPONIBILIZACAO A TERCEIROS TER SIDO AUTORIZADA POR ESCRITO NEM ELE PODE SER CONTEUDO SEJAM DIVULGADOS OU DISPONIBILIZADOS A QUEM QUER. SENTIMENTO ESCRITO DA TECUMSEH DO BRASIL LTDA. 33) ESTAS INFORMACOES SAO PROPRIEDADE EXCLUSIVA DA TECUMSEH DO BRASIL LTDA. E CONTEM INFORMACOES PRIVILEGIADAS E CONFIDENCIAIS, SOMENTE DISPONIVEIS A TERCEIROS, POR A SUA DISPONIBILIZACAO A TERCEIROS TER SIDO AUTORIZADA POR ESCRITO NEM ELE PODE SER CONTEUDO SEJAM DIVULGADOS OU DISPONIBILIZADOS A QUEM QUER. SENTIMENTO ESCRITO DA TECUMSEH DO BRASIL LTDA. 34) ESTAS INFORMACOES SAO PROPRIEDADE EXCLUSIVA DA TECUMSEH DO BRASIL LTDA. E CONTEM INFORMACOES PRIVILEGIADAS E CONFIDENCIAIS, SOMENTE DISPONIVEIS A TERCEIROS, POR A SUA DISPONIBILIZACAO A TERCEIROS TER SIDO AUTORIZADA POR ESCRITO NEM ELE PODE SER CONTEUDO SEJAM DIVULGADOS OU DISPONIBILIZADOS A QUEM QUER. SENTIMENTO ESCRITO DA TECUMSEH DO BRASIL LTDA. 35) ESTAS INFORMACOES SAO PROPRIEDADE EXCLUSIVA DA TECUMSEH DO BRASIL LTDA. E CONTEM INFORMACOES PRIVILEGIADAS E CONFIDENCIAIS, SOMENTE DISPONIVEIS A TERCEIROS, POR A SUA DISPONIBILIZACAO A TERCEIROS TER SIDO AUTORIZADA POR ESCRITO NEM ELE PODE SER CONTEUDO SEJAM DIVULGADOS OU DISPONIBILIZADOS A QUEM QUER. SENTIMENTO ESCRITO DA TECUMSEH DO BRASIL LTDA. 36) ESTAS INFORMACOES SAO PROPRIEDADE EXCLUSIVA DA TECUMSEH DO BRASIL LTDA. E CONTEM INFORMACOES PRIVILEGIADAS E CONFIDENCIAIS, SOMENTE DISPONIVEIS A TERCEIROS, POR A SUA DISPONIBILIZACAO A TERCEIROS TER SIDO AUTORIZADA POR ESCRITO NEM ELE PODE SER CONTEUDO SEJAM DIVULGADOS OU DISPONIBILIZADOS A QUEM QUER. SENTIMENTO ESCRITO DA TECUMSEH DO BRASIL LTDA. 37) ESTAS INFORMACOES SAO PROPRIEDADE EXCLUSIVA DA TECUMSEH DO BRASIL LTDA. E CONTEM INFORMACOES PRIVILEGIADAS E CONFIDENCIAIS, SOMENTE DISPONIVEIS A TERCEIROS, POR A SUA DISPONIBILIZACAO A TERCEIROS TER SIDO AUTORIZADA POR ESCRITO NEM ELE PODE SER CONTEUDO SEJAM DIVULGADOS OU DISPONIBILIZADOS A QUEM QUER. SENTIMENTO ESCRITO DA TECUMSEH DO BRASIL LTDA. 38) ESTAS INFORMACOES SAO PROPRIEDADE EXCLUSIVA DA TECUMSEH DO BRASIL LTDA. E CONTEM INFORMACOES PRIVILEGIADAS E CONFIDENCIAIS, SOMENTE DISPONIVEIS A TERCEIROS, POR A SUA DISPONIBILIZACAO A TERCEIROS TER SIDO AUTORIZADA POR ESCRITO NEM ELE PODE SER CONTEUDO SEJAM DIVULGADOS OU DISPONIBILIZADOS A QUEM QUER. SENTIMENTO ESCRITO DA TECUMSEH DO BRASIL LTDA. 39) ESTAS INFORMACOES SAO PROPRIEDADE EXCLUSIVA DA TECUMSEH DO BRASIL LTDA. E CONTEM INFORMACOES PRIVILEGIADAS E CONFIDENCIAIS, SOMENTE DISPONIVEIS A TERCEIROS, POR A SUA DISPONIBILIZACAO A TERCEIROS TER SIDO AUTORIZADA POR ESCRITO NEM ELE PODE SER CONTEUDO SEJAM DIVULGADOS OU DISPONIBILIZADOS A QUEM QUER. SENTIMENTO ESCRITO DA TECUMSEH DO BRASIL LTDA. 40) ESTAS INFORMACOES SAO PROPRIEDADE EXCLUSIVA DA TECUMSEH DO BRASIL LTDA. E CONTEM INFORMACOES PRIVILEGIADAS E CONFIDENCIAIS, SOMENTE DISPONIVEIS A TERCEIROS, POR A SUA DISPONIBILIZACAO A TERCEIROS TER SIDO AUTORIZADA POR ESCRITO NEM ELE PODE SER CONTEUDO SEJAM DIVULGADOS OU DISPONIBILIZADOS A QUEM QUER. SENTIMENTO ESCRITO DA TECUMSEH DO BRASIL LTDA. 41) ESTAS INFORMACOES SAO PROPRIEDADE EXCLUSIVA DA TECUMSEH DO BRASIL LTDA. E CONTEM INFORMACOES PRIVILEGIADAS E CONFIDENCIAIS, SOMENTE DISPONIVEIS A TERCEIROS, POR A SUA DISPONIBILIZACAO A TERCEIROS TER SIDO AUTORIZADA POR ESCRITO NEM ELE PODE SER CONTEUDO SEJAM DIVULGADOS OU DISPONIBILIZADOS A QUEM QUER. SENTIMENTO ESCRITO DA TECUMSEH DO BRASIL LTDA. 42) ESTAS INFORMACOES SAO PROPRIEDADE EXCLUSIVA DA TECUMSEH DO BRASIL LTDA. E CONTEM INFORMACOES PRIVILEGIADAS E CONFIDENCIAIS, SOMENTE DISPONIVEIS A TERCEIROS, POR A SUA DISPONIBILIZACAO A TERCEIROS TER SIDO AUTORIZADA POR ESCRITO NEM ELE PODE SER CONTEUDO SEJAM DIVULGADOS OU DISPONIBILIZADOS A QUEM QUER. SENTIMENTO ESCRITO DA TECUMSEH DO BRASIL LTDA. 43) ESTAS INFORMACOES SAO PROPRIEDADE EXCLUSIVA DA TECUMSEH DO BRASIL LTDA. E CONTEM INFORMACOES PRIVILEGIADAS E CONFIDENCIAIS, SOMENTE DISPONIVEIS A TERCEIROS, POR A SUA DISPONIBILIZACAO A TERCEIROS TER SIDO AUTORIZADA POR ESCRITO NEM ELE PODE SER CONTEUDO SEJAM DIVULGADOS OU DISPONIBILIZADOS A QUEM QUER. SENTIMENTO ESCRITO DA TECUMSEH DO BRASIL LTDA. 44) ESTAS INFORMACOES SAO PROPRIEDADE EXCLUSIVA DA TECUMSEH DO BRASIL LTDA. E CONTEM INFORMACOES PRIVILEGIADAS E CONFIDENCIAIS, SOMENTE DISPONIVEIS A TERCEIROS, POR A SUA DISPONIBILIZACAO A TERCEIROS TER SIDO AUTORIZADA POR ESCRITO NEM ELE PODE SER CONTEUDO SEJAM DIVULGADOS OU DISPONIBILIZADOS A QUEM QUER. SENTIMENTO ESCRITO DA TECUMSEH DO BRASIL LTDA. 45) ESTAS INFORMACOES SAO PROPRIEDADE EXCLUSIVA DA TECUMSEH DO BRASIL LTDA. E CONTEM INFORMACOES PRIVILEGIADAS E CONFIDENCIAIS, SOMENTE DISPONIVEIS A TERCEIROS, POR A SUA DISPONIBILIZACAO A TERCEIROS TER SIDO AUTORIZADA POR ESCRITO NEM ELE PODE SER CONTEUDO SEJAM DIVULGADOS OU DISPONIBILIZADOS A QUEM QUER. SENTIMENTO ESCRITO DA TECUMSEH DO BRASIL LTDA. 46) ESTAS INFORMACOES SAO PROPRIEDADE EXCLUSIVA DA TECUMSEH DO BRASIL LTDA. E CONTEM INFORMACOES PRIVILEGIADAS E CONFIDENCIAIS, SOMENTE DISPONIVEIS A TERCEIROS, POR A SUA DISPONIBILIZACAO A TERCEIROS TER SIDO AUTORIZADA POR ESCRITO NEM ELE PODE SER CONTEUDO SEJAM DIVULGADOS OU DISPONIBILIZADOS A QUEM QUER. SENTIMENTO ESCRITO DA TECUMSEH DO BRASIL LTDA. 47) ESTAS INFORMACOES SAO PROPRIEDADE EXCLUSIVA DA TECUMSEH DO BRASIL LTDA. E CONTEM INFORMACOES PRIVILEGIADAS E CONFIDENCIAIS, SOMENTE DISPONIVEIS A TERCEIROS, POR A SUA DISPONIBILIZACAO A TERCEIROS TER SIDO AUTORIZADA POR ESCRITO NEM ELE PODE SER CONTEUDO SEJAM DIVULGADOS OU DISPONIBILIZADOS A QUEM QUER. SENTIMENTO ESCRITO DA TECUMSEH DO BRASIL LTDA. 48) ESTAS INFORMACOES SAO PROPRIEDADE EXCLUSIVA DA TECUMSEH DO BRASIL LTDA. E CONTEM INFORMACOES PRIVILEGIADAS E CONFIDENCIAIS, SOMENTE DISPONIVEIS A TERCEIROS, POR A SUA DISPONIBILIZACAO A TERCEIROS TER SIDO AUTORIZADA POR ESCRITO NEM ELE PODE SER CONTEUDO SEJAM DIVULGADOS OU DISPONIBILIZADOS A QUEM QUER. SENTIMENTO ESCRITO DA TECUMSEH DO BRASIL LTDA. 49) ESTAS INFORMACOES SAO PROPRIEDADE EXCLUSIVA DA TECUMSEH DO BRASIL LTDA. E CONTEM INFORMACOES PRIVILEGIADAS E CONFIDENCIAIS, SOMENTE DISPONIVEIS A TERCEIROS, POR A SUA DISPONIBILIZACAO A TERCEIROS TER SIDO AUTORIZADA POR ESCRITO NEM ELE PODE SER CONTEUDO SEJAM DIVULGADOS OU DISPONIBILIZADOS A QUEM QUER. SENTIMENTO ESCRITO DA TECUMSEH DO BRASIL LTDA. 50) ESTAS INFORMACOES SAO PROPRIEDADE EXCLUSIVA DA TECUMSEH DO BRASIL LTDA. E CONTEM INFORMACOES PRIVILEGIADAS E CONFIDENCIAIS, SOMENTE DISPONIVEIS A TERCEIROS, POR A SUA DISPONIBILIZACAO A TERCEIROS TER SIDO AUTORIZADA POR ESCRITO NEM ELE PODE SER CONTEUDO SEJAM DIVULGADOS OU DISPONIBILIZADOS A QUEM QUER. SENTIMENTO ESCRITO DA TECUMSEH DO BRASIL LTDA.

NAO MEDE A ESCALA DO DESENHO, TODOS MATERIAIS FERROSOS NAO DEVEM ESTAR MAGNETIZADOS, NO CARREGAMENTO COMO NA ADAPTACAO DO COMPRESSOR.

PROJECAO: 3°DIEDRO
UNIDADE: mm
FORMATO: A2
SIMBOLOS Q.A.CONFORME PROCEDIMENTO 2.01.031 TECUMSEH DO BRASIL
★ = CATEGORIA I
▲ = CATEGORIA II
■ = CATEGORIA III
= CATEGORIA IV

tecumseh

NOME: COMPRESSOR PARA VENDAS			NUMERO: DCTC025	
DESENHO: A. MARCOS	VERIFICACAO: MARCOS FONTES	APROVACAO: WALTER CORREA	ESCALA: 1:1	FOLHA: 1/1
DATA: 09-06-15	REF.		FAMILIA: TC	