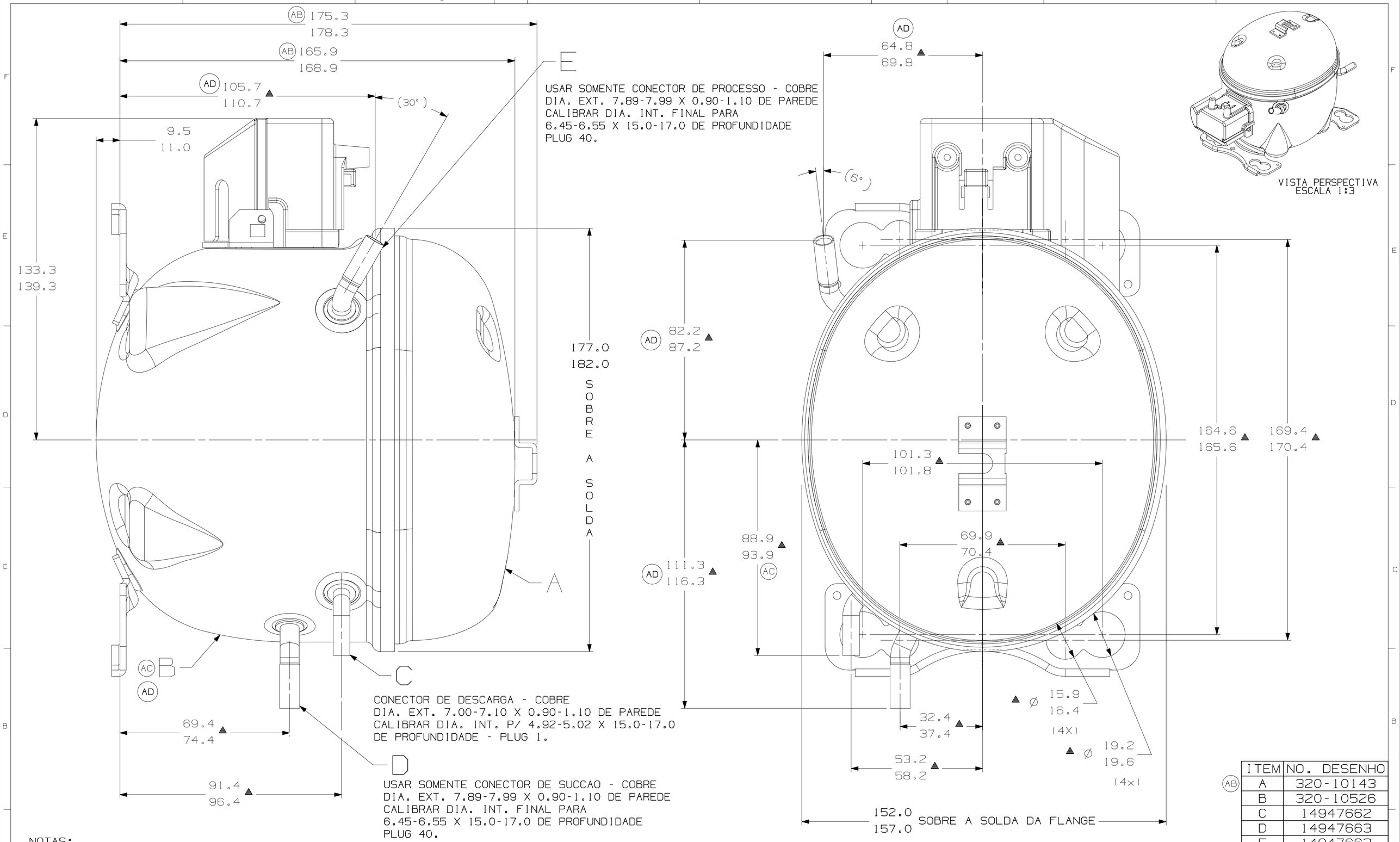

ITEM	NO. DESENHO
A	320-10143
B	320-10526
C	14947662
D	14947663
E	14947663

NOTAS:
1-VER ESPEC. NA LISTA DE MATERIAL. MONTAR AS PECAS CONFORME MOSTRADO.
2-VER ESPEC. "A-B" E "A-C" PARA PROCESSO.
3-VER ESPECIFICACAO TECUMSEH GLOBAL 8 PARA EXIGENCIAS DE FORNECEDORES REFERENTES A REGULAMENTACOES AMBIENTAIS.
4-OS TUBOS DE SUCCAO, DESCARGA E PROCESSO DEVEM ESTAR ISENTOS DE TINTA EM 15.8mm (5/8") A PARTIR DO TOPO DOS TUBOS CONFORME ESPEC. TECUMSEH A-B4.

LC	COOR.	MODIFICACAO	DATA
AD	3F 5C 5D 7B 7F	ATUALIZADA 320-10526	EC98010 13-07-21 CIAS. CS.
AC	C4 B8	ATUALIZADA 320-10526	EC96998 30-06-21 CIAS. CPS.
AB	F7 F7	ERA: 176.6-179.6 ERA: 167.0-170.0	EC91021 25-06-19 AMF MF
	B1	ERA: 320-10249 PASSOU 320-10143	
AA	--	LIBERACAO	EC88785 13-03-19 AMF MF

MUITO IMPORTANTE!!! ESTE DESENHO E DE PROPRIEDADE DE TECUMSEH DO BRASIL LTDA. E CONTEM INFORMACOES PRIVADAS E CONFIDENCIAIS, SOMENTE A ELA PERTINENTES. E FORNECIDO EM CARATER DE CONFIANCA A TERCEIROS, E FEITA SOB A CONDICAO DE QUE NEM ELE NEM SEU CONTEUDO SEJAM DIVULGADOS OU USADOS PARA OUTROS FINS QUE SEJA, SEM O PREVIO E EXPRESSO CONSENTIMENTO ESCRITO DA TECUMSEH DO BRASIL LTDA. E COM AS INFORMACOES QUE ESPECIFICA E EXPRESSAMENTE VIERAM A SER AUTORIZADAS POR ESCRITO. A REPRODUCAO SUA, SERVIDOR TOTAL OU PARCIAL, POR TODOS OS MEIOS, SEJA PARA QUE FINALIDADE FOR, A MENOS QUE PREVIA E EXPRESSAMENTE AUTORIZADA, DEVERA SER PELA TECUMSEH DO BRASIL LTDA. 4) O DESENHO E TODA E QUALQUER REPRODUCAO DEVERA SER AUTORIZADA DEVERA SER IMEDIATAMENTE DEVOLVIDOS PELO TERCEIRO, LOGO QUE SOLICITADOS PELA TECUMSEH DO BRASIL LTDA.

MATERIAIS E ESPECIFICACOES NO DESENHO ESTAO MAGNETIZADOS TANTO NO RECEBIMENTO COMO NA MONTAGEM DO COMPRESSOR.

PROJECAO: 3°DIEDRO
UNIDADE: mm
FORMATO: A2

SIMBOLOS O.A.CONFORME PROCEDIMENTO 2.01.031 TECUMSEH DO BRASIL
: CATEGORIA I
: CATEGORIA II
: CATEGORIA III
: CATEGORIA IV

Tecumseh

NOME	COMPRESSOR PARA VENDAS
NUMERO	DCTC060
ESCALA	1:1
FOLHA	1/1
DATA	05-01-19
REF.	
FAMILIA	TC