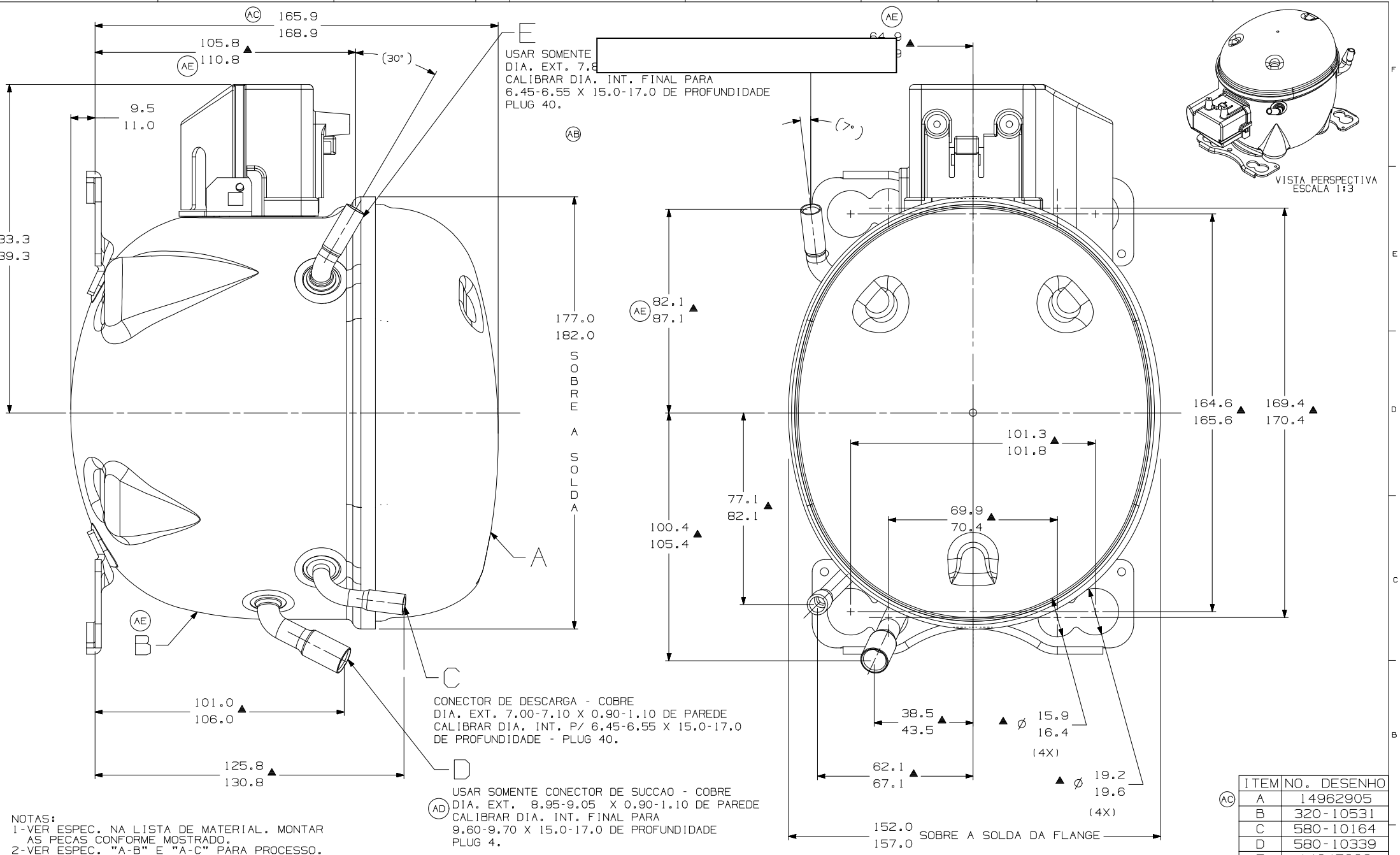

NOTAS:
1-VER ESPEC. NA LISTA DE MATERIAL. MONTAR AS PECAS CONFORME MOSTRADO.
2-VER ESPEC. "A-B" E "A-C" PARA PROCESSO.
3-VER ESPECIFICACAO TECUMSEH GLOBAL 8 PARA EXIGENCIAS DE FORNECEDORES REFERENTES A REGULAMENTACOES AMBIENTAIS.
4-OS TUBOS DE SUCCAO, DESCARGA E PROCESSO DEVEM ESTAR ISENTOS DE TINTA EM 15.8mm (5/8") A PARTIR DO TOPO DOS TUBOS CONFORME ESPEC. TECUMSEH A-B4.

ITEM	NO. DESENHO
A	14962905
B	320-10531
C	580-10164
D	580-10339
E	14947663

LC	COORD.	MODIFICACAO	DATA
AE	3F 5E 7E 8C	ATUALIZADA 320-10531	EC98010 13-07-21 CIAS. CS.
AD	B6	ALTERADO DIA. ERA: 7.89-7.99	EC99938 23-02-21 PS C.
AC	F1	ERA: 167.0-170.0	EC90671 25-06-19 CADEM R.
	B1	ERA: 320-10176 PASSOU PARA 14962905	
AB	F5	RETIRADA AREA DE PINTURA DO FURO DO FENCE	EC82134 08/06/2018 CADEM R.
AA	--	LIBERACAO	EC65941 25-11-15 AMP MF

MUITO IMPORTANTE: ESTE DESENHO E DE PROPRIEDADE EXCLUSIVA DA TECUMSEH DO BRASIL LTDA. E CONTEM INFORMACOES PRIVILEGIADAS. SUA REPRODUCAO, TOTAL OU PARCIAL, POR TODOS OS MEIOS, SEJA PARA SEUS USUARIOS OU TERCEIROS, DEPENDE EXPRESSAMENTE AUTORIZADA POR ESCRITO NEM ELE, NEM SEU CONTEUDO SEJAM DIVULGADOS OU DISPONIBILIZADOS A QUEM QUER. SENTIMENTO ESCRITO DA TECUMSEH DO BRASIL LTDA. ESTAS INFORMACOES SAO AS INFORMACOES QUE ESPECIFICA E EXPRESSAMENTE INDICADAS COMO TAIS NA ORDEM DE COMPRA. A PROIBIDA A SUA REPRODUCAO TOTAL OU PARCIAL, POR TODOS OS MEIOS, SEJA PARA SEUS USUARIOS OU TERCEIROS, DEPENDE EXPRESSAMENTE AUTORIZADA POR ESCRITO PELA TECUMSEH DO BRASIL LTDA. NEM E TODA E QUALQUER REPRODUCAO EXPRESSAMENTE INDICADA PELA TECUMSEH DO BRASIL LTDA.

NAO MEDE A ESCALA DO DESENHO. TODOS MATERIAIS PERIGOSOS NAO DEVEM ESTAR MARCADOS NO DESENHO NO COMPRIMENTO COMO NA ADVERTENCIA DO CONTEUDO.

PROJECAO: 3°DIEDRO
UNIDADE: mm
FORMATO: A2
SIMBOLOS Q.A.CONFORME PROCEDIMENTO 2.01.031 TECUMSEH DO BRASIL
★ = CATEGORIA I
▲ = CATEGORIA II
■ = CATEGORIA III
= CATEGORIA IV

tecumseh

NOME	NUMERO
COMPRESSOR PARA VENDAS	DCTC046

DESENHO	VERIFICACAO	APROVACAO	ESCALA	FOLHA
A. MARCOS	MARCOS FONTES	WALTER CORREA	1:1	1/1
DATA 16-06-15	REF.		FAMILIA TC	