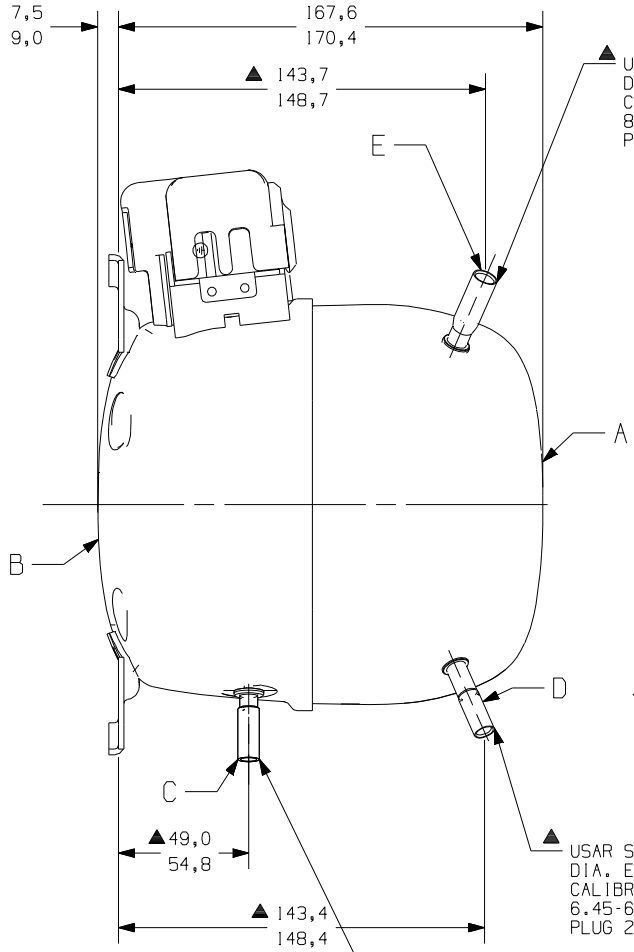

USAR SOMENTE CONECTOR DE SUCCAO - COBRE DIA. EXT. 7.9-8.0 X 0.81-0.97 DE PAREDE CALIBRAR DIA. INT. FINAL PARA 8.0-8.1 X 19.50-21.00 DE PROFUNDIDADE PLUG 3.

USAR SOMENTE CONECTOR DE PROCESSO - COBRE DIA. EXT. 7.9-8.0 X 0.81-0.97 DE PAREDE CALIBRAR DIA. INT. FINAL PARA 6.45-6.55 X 15.0-17.0 DE PROFUNDIDADE PLUG 2.

CONECTOR DE DESCARGA - COBRE CALIBRAR DIA. INT. P/ 6.45-6.55 X 15.0-17.0 DE PROFUNDIDADE - PLUG 2.

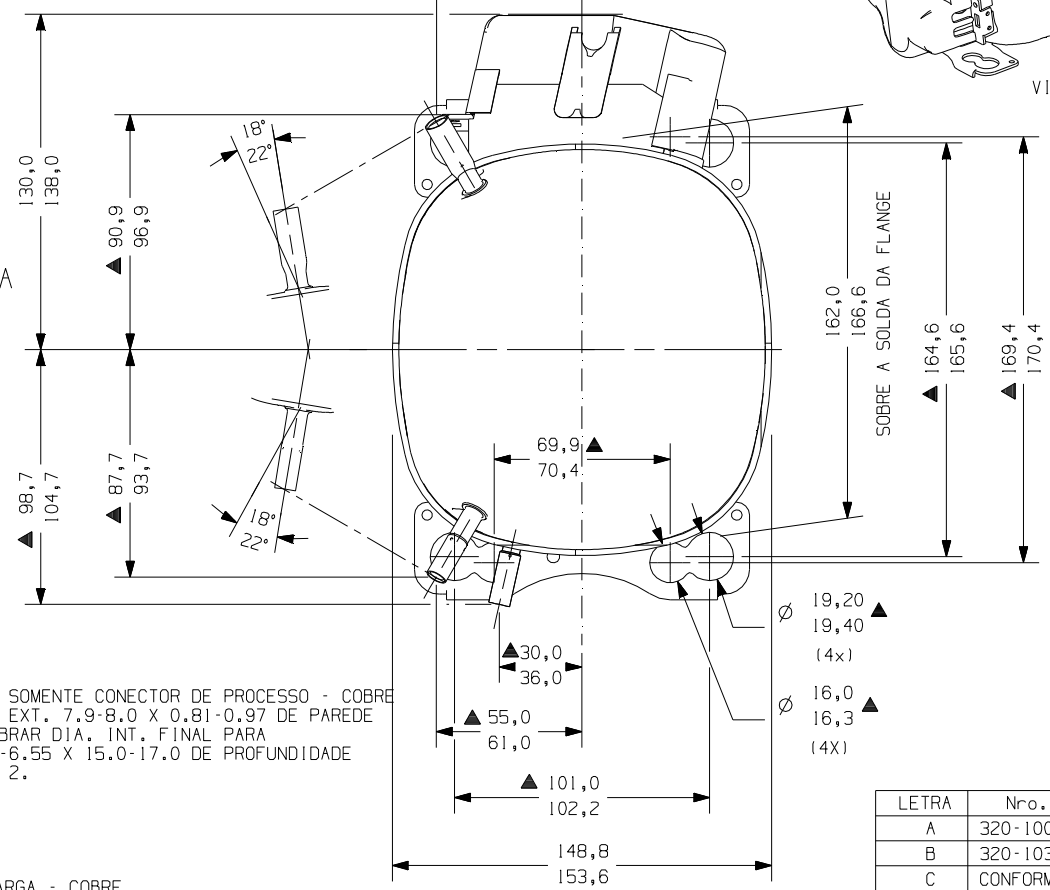

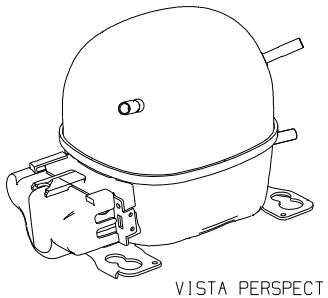

VISTA PERSPECTIVA
ESCALA 1:4

NOTAS:
1-VER ESPEC. NA LISTA DE MATERIAL MONTAR AS PECAS CONFORME MOSTRADO.
2-VER ESPEC. "A-B" E "A-C" PARA PROCESSO.
3- VER NORMA TdB GLOBAL 8 PARA EXIGENCIAS DE FORNECEDORES REFERENTES A REGULAMENTACOES AMBIENTAIS.
4-OS TUBOS DE SUCCAO, DESCARGA E PROCESSO DEVEM ESTAR ISENTOS DE TINTA EM 15.8mm (5/8") A PARTIR DO TOPO DOS TUBOS CONFORME ESPEC. T.P.Co. A-B4.

LETRA	Nro. DESENHO
A	320-10098
B	320-10390
C	CONFORME L.M.
D	14947663
E	14961223

AA	--	LC	COOR.
LIBERADO	MODIFICACAO	DATA	EC57791 27-06-14 AMP MF

MUITO IMPORTANTE: 1) ESTE DESENHO E DE PROPRIDADE EXCLUSIVA DA TECUMSEH DO BRASIL LTDA. E CONTEM INFORMACOES PRIVADAS E CONFIDENCIAIS, SOMENTE A ELA PERTENCENTES. 2) A SUA DISPONIBILIZACAO A TERCEIROS, E FEITA SOB A CONDICAO DE QUE NEM ELE NEM SEU CONTEUDO SEJAM DIVULGADOS OU DISPONIBILIZADOS A QUEM QUER QUE SEJA, SEM O PREVIO E EXPRESSO CONSENTIMENTO ESCRITO DA TECUMSEH DO BRASIL LTDA. E, SOMENTE NA FORMA E COM AS INFORMACOES QUE ESPECIFICA E EXPRESSAMENTE VIEREM A SER AUTORIZADAS POR ELA. 3) E PROIBIDA A SUA REPRODUCAO TOTAL OU PARCIAL, POR TODOS OS MEIOS, SEJA PARA QUE FINALIDADE FOR, A MENOS QUE PREVIA E EXPRESSAMENTE AUTORIZADA POR ESCRITO PELA TECUMSEH DO BRASIL LTDA. 4) O DESENHO E TODA E QUALQUER REPRODUCAO EXPRESSAMENTE AUTORIZADA, DEVERAO SER IMEDIATAMENTE DEVOLVIDOS PELO TERCEIRO, LOGO QUE SOLICITADOS PELA TECUMSEH DO BRASIL LTDA.

NAO MUDE A ESCALA DO DESENHO. TODOS MATERIAIS FERROSOS NAO DEVEM ESTAR MAGNETIZADOS TANTO NO RECEBIMENTO COMO NA MONTAGEM DO COMPRESSOR.

PROJECAO: 3°DIEDRO
UNIDADE: mm
FORMATO: A3

SIMBOLOS O.A.CONFORME PROCEDIMENTO 2.01.031 TECUMSEH DO BRASIL
: CATEGORIA I
: CATEGORIA II
: CATEGORIA III
: CATEGORIA IV

Tecumseh

NOME			NUMERO	
COMPRESSOR PARA VENDAS			BRDCTH340	
DESENHO	VERIFICACAO	APROVACAO	ESCALA	FOLHA
A. MARCOS	MARCOS FONTES	WALTER CORREA	1:2	1/1
DATA	REF.		FAMILIA	
29-03-14			AZ-TH	