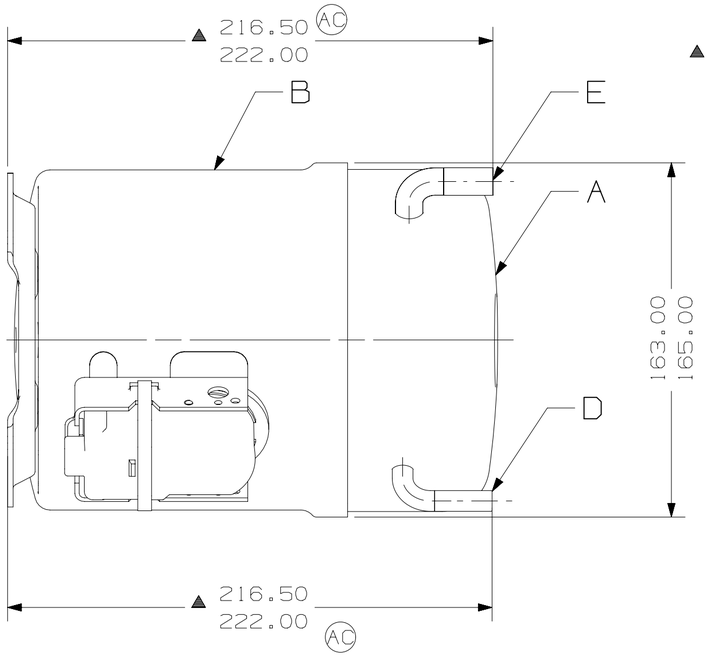

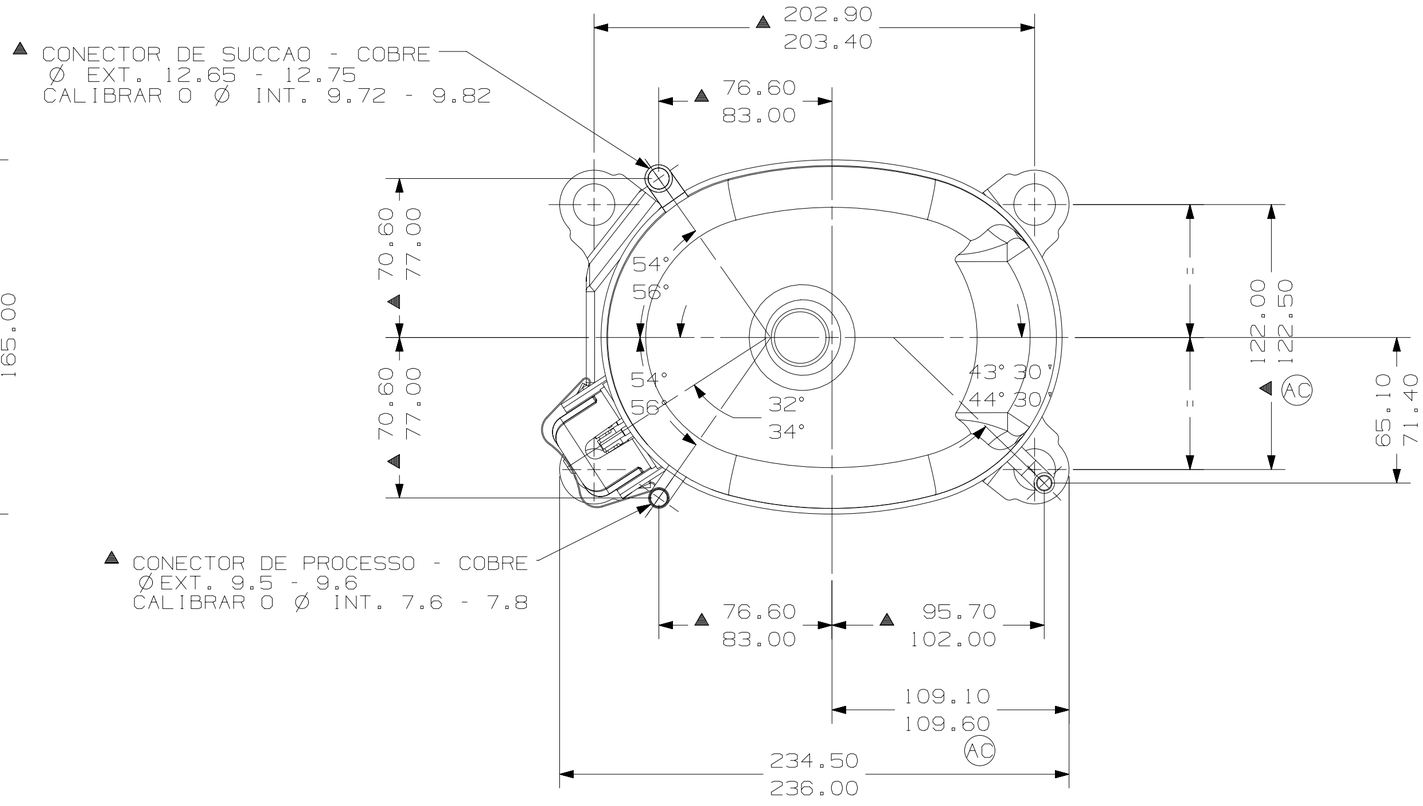

ITEM	NUMERO DO DESENHO
A	BRT11
B	BRCCC111
C	BR34525
D	34368-1
E	34439

NOTAS: AC

1- OS COMPONENTES ESPECIFICADOS NA LISTA DE MATERIAIS DEVEM SER MONTADOS COMO MOSTRADO.

2- VER DESENHOS DE COMPONENTES PARA DIMENSOES NAO MOSTRADAS.

3- DEVE ATENDER AS EXIGENCIAS DA ESPECIFICACAO TECUMSEH GLOBAL-8.

		EC110186 11-08-23 GM.	EC104863 31-08-22 GM. RG.								
AD	C2	ALT. DESCRICAO DO TUBO, ERA: CON. DE PROCESSO	NOTAS ATUALIZADAS								
			B8	ERA: 230.0-234.5							
			B5	ERA: 24.60-27.80							
			B2	ERA: 152.0-157.0							
			D3	ERA: 109.5-110.0							
			E2	ERA: 121.5-122.0							
			F7	ERA: 227.0-232.0							
			D7	ERA: 227.0-232.0							
			--	REDESENHADO TOTALMENTE							
LC	COOR.	MODIFICACAO									DATA

MUITO IMPORTANTE: 1) ESTE DESENHO E DE PROPRIEDADE EXCLUSIVA DA TECUMSEH DO BRASIL LTDA. E CONTEM INFORMACOES PRIVADAS E CONFIDENCIAIS, SOMENTE A ELA PERTENCENTES. 2) A SUA DISPONIBILIZACAO A TERCEIROS, E FEITA SOB A CONDICAO DE QUE NEM ELE NEM SEU CONTEUDO SEJAM DIVULGADOS OU DISPONIBILIZADOS A QUEM QUER QUE SEJA, SEM O PREVIO E EXPRESSO CONSENTIMENTO ESCRITO DA TECUMSEH DO BRASIL LTDA. E, SOMENTE NA FORMA E COM AS INFORMACOES QUE ESPECIFICA E EXPRESSAMENTE VIEREM A SER AUTORIZADAS POR ELA. 3) E PROIBIDA A SUA REPRODUCAO TOTAL OU PARCIAL, POR TODOS OS MEIOS, SEJA PARA QUE FINALIDADE FOR, A MENOS QUE PREVIA E EXPRESSAMENTE AUTORIZADA POR ESCRITO PELA TECUMSEH DO BRASIL LTDA. 4) O DESENHO E TODA E QUALQUER REPRODUCAO EXPRESSAMENTE AUTORIZADA, DEVERAO SER IMEDIATAMENTE DEVOLVIDOS PELO TERCEIRO, LOGO QUE SOLICITADOS PELA TECUMSEH DO BRASIL LTDA.

NAO MUDE A ESCALA DO DESENHO. TODOS MATERIAIS FERROSOS NAO DEVEM ESTAR MAGNETIZADOS TANTO NO RECEBIMENTO COMO NA MONTAGEM DO COMPRESSOR.

PROJECAO: 3°DIEDRO

UNIDADE: mm

FORMATO: A2

SIMBOLOS Q.A.CONFORME PROCEDIMENTO 2.01.031 TECUMSEH DO BRASIL

- ★ : CATEGORIA I
- ▲ : CATEGORIA II
- ■ : CATEGORIA III
- : CATEGORIA IV

Tecumseh

NOME: COMPRESSOR PARA VENDAS		NUMERO: BRDCAK111	
		ESCALA: 1:2	FOLHA: 1/1
DATA: 13-04-22	REF.	FAMILIA: AK	