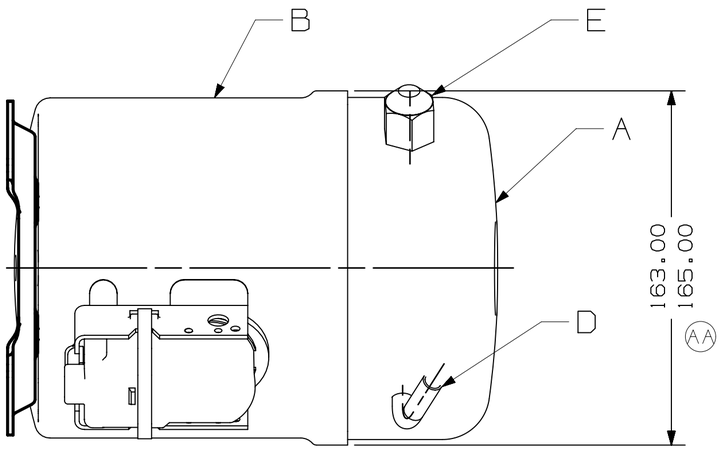

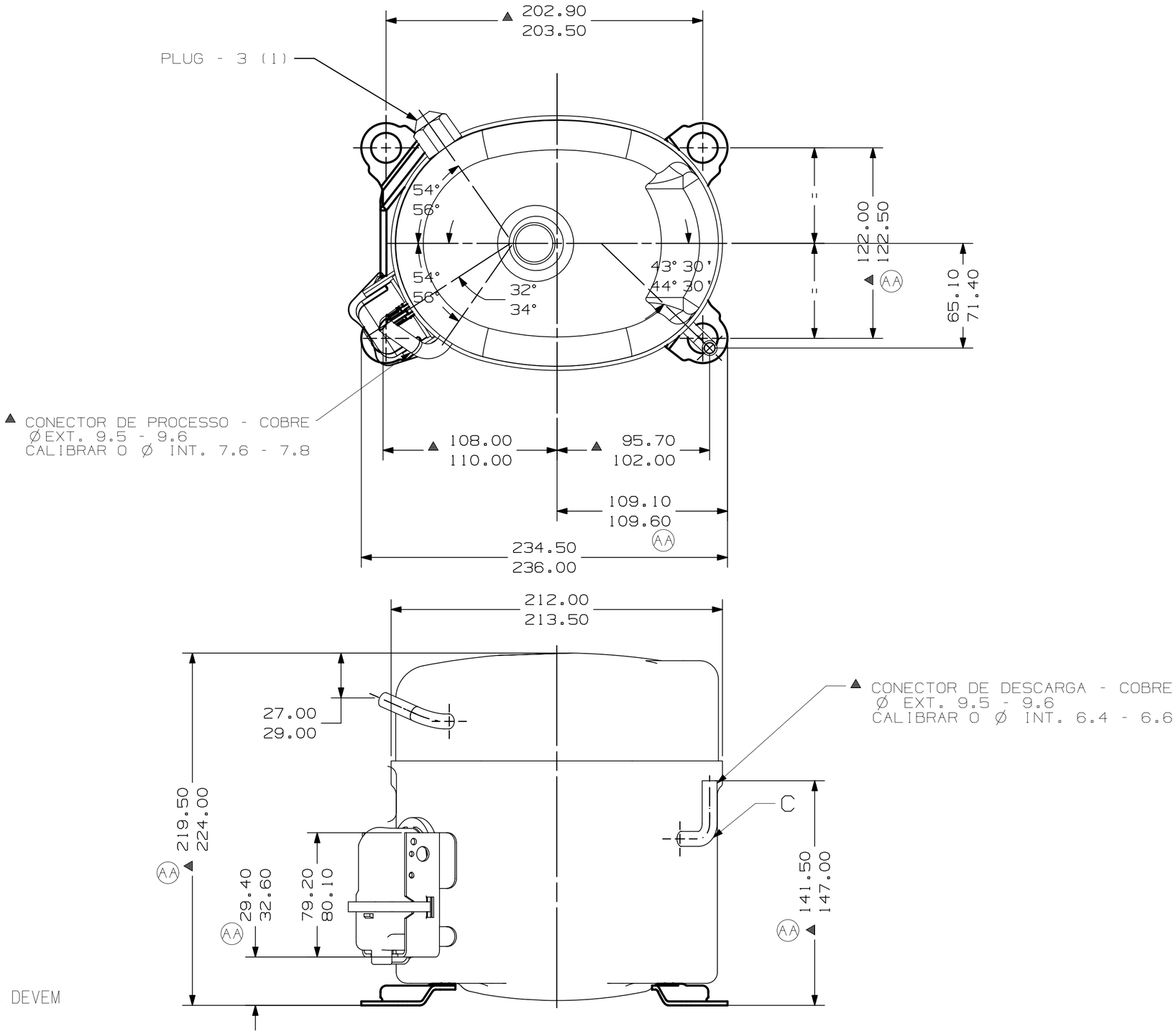

ITEM	NUMERO DO DESENHO
A	BRT11
B	BRCCC111
C	BR34525
D	34368-1
E	BR70928

NOTAS (AA)

1 - OS COMPONENTES ESPECIFICADOS NA LISTA DE MATERIAIS DEVEM SER MONTADOS COMO MOSTRADO.

2 - VER DESENHOS DOS COMPONENTES PARA DIMENSOES NAO MOSTRADAS.

▲ 3 - DEVE ATENDER AS EXIGENCIAS DA ESPECIFICACAO TECUMSEH GLOBAL-8

EC104863
31-08-22
GM. RG.

LC	COOR.	MODIFICACAO	DATA
B8	ADICIONADO NOTAS		
B5	ERA: 230.0-234.5		
B5	ERA: 24.6-27.8		
B3	ERA: 152.0-157.0		
D3	ERA: 109.5-110.0		
E2	ERA: 121.5-122.0		
E6	ERA: 162.8-164.0		
--	--	REDESENHADO TOTALMENTE	

AA

MUITO IMPORTANTE: 1) ESTE DESENHO E DE PROPRIEDADE EXCLUSIVA DA TECUMSEH DO BRASIL LTDA. E CONTEM INFORMACOES PRIVADAS E CONFIDENCIAIS, SOMENTE A ELA PERTENCENTES. 2) A SUA DISPONIBILIZACAO A TERCEIROS, E FEITA SOB A CONDICAO DE QUE NEM ELE NEM SEU CONTEUDO SEJAM DIVULGADOS OU DISPONIBILIZADOS A QUEM QUE SEJA, SEM O PREVIO E EXPRESSO CONSENTIMENTO ESCRITO DA TECUMSEH DO BRASIL LTDA. E, SOMENTE NA FORMA E COM AS INFORMACOES QUE ESPECIFICA E EXPRESSAMENTE VIEREM A SER AUTORIZADAS POR ELA. 3) E PROIBIDA A SUA REPRODUCAO TOTAL OU PARCIAL, POR TODOS OS MEIOS, SEJA PARA QUE FINALIDADE FOR, A MENOS QUE PREVIA E EXPRESSAMENTE AUTORIZADA POR ESCRITO PELA TECUMSEH DO BRASIL LTDA. 4) O DESENHO E TODA E QUALQUER REPRODUCAO EXPRESSAMENTE AUTORIZADA, DEVERAO SER IMEDIATAMENTE DEVOLVIDOS PELO TERCEIRO, LOGO QUE SOLICITADOS PELA TECUMSEH DO BRASIL LTDA.

NAO MUDE A ESCALA DO DESENHO. TODOS MATERIAIS FERROSOS NAO DEVEM ESTAR MAGNETIZADOS TANTO NO RECEBIMENTO COMO NA MONTAGEM DO COMPRESSOR.

PROJECAO: 3°DIEDRO

UNIDADE: mm

FORMATO: A2

SIMBOLOS Q.A.CONFORME PROCEDIMENTO 2.01.031 TECUMSEH DO BRASIL

- ▼ : CATEGORIA I
- ▲ : CATEGORIA II
- ■ : CATEGORIA III
- : CATEGORIA IV

Tecumseh

NOME	NUMERO
COMPRESSOR PARA VENDAS	BRDCAK116

ESCALA	FOLHA
1:2	1/1

DATA	REF.	FAMILIA
13-04-22		AK