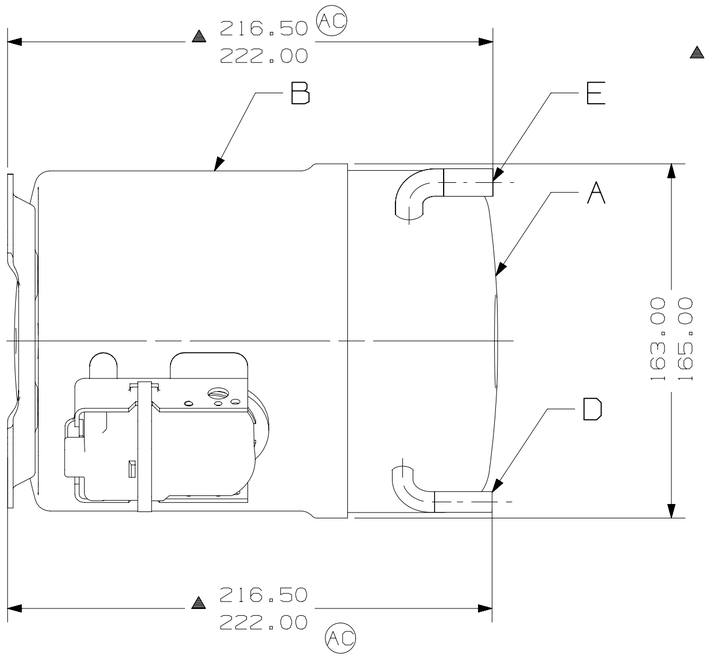

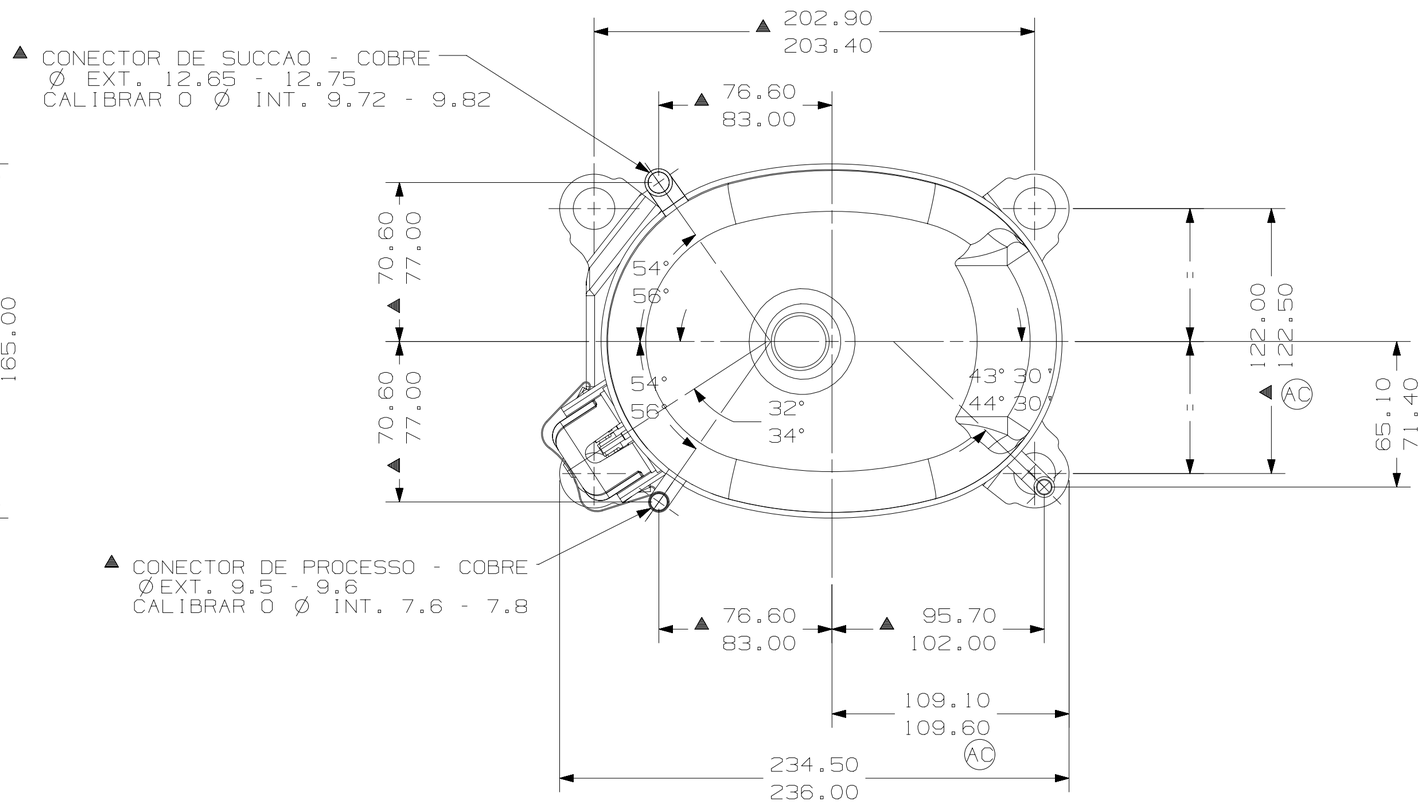

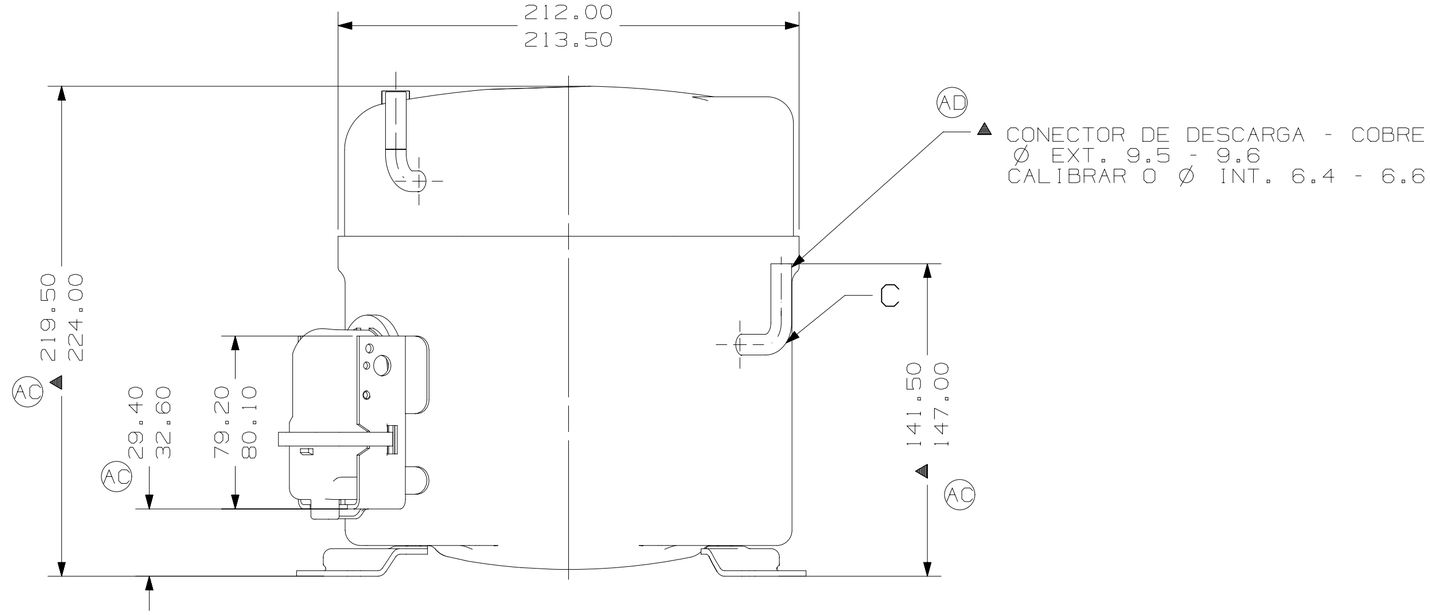

ITEM	NUMERO DO DESENHO
A	BRT11
B	BRCCC111
C	BR34525
D	34368-1
E	34439

NOTAS: AC

▲1- OS COMPONENTES ESPECIFICADOS NA LISTA DE MATERIAIS DEVEM SER MONTADOS COMO MOSTRADO.

2- VER DESENHOS DE COMPONENTES PARA DIMENSOES NAO MOSTRADAS.

3- DEVE ATENDER AS EXIGENCIAS DA ESPECIFICACAO TECUMSEH GLOBAL-8.

ALT. DESCRICAO DO TUBO ERA CON. DE PROCESSO	NOTAS ATUALIZADAS	ERA: 230.0-234.5	ERA: 24.60-27.80	ERA: 152.0-157.0	ERA: 109.5-110.0	ERA: 121.5-122.0	ERA: 227.0-232.0	ERA: 227.0-232.0	REDESENHADO TOTALMENTE
EC110186 11-08-23 GM.	EC104863 31-08-22 GM. RG.								DATA
C2	B8	B5	B5	B2	D3	E2	F7	D7	--
AD	AC								LC COOR.

MUITO IMPORTANTE: ii ESTE DESENHO E DE PROPRIEDADE EXCLUSIVA DA TECUMSEH DO BRASIL LTDA. E CONTEM INFORMACOES PRIVADAS E CONFIDENCIAIS, SOMENTE A ELA PERTENCENTES. A SUA UTILIZACAO A TERCEIROS, E FEITA SOB A CONDICAO DE QUE NEM ELE NEM SEU CONTEUDO SEJAM DIVULGADOS, COPIADOS OU USADOS A NENHUM QUE SEJA, SEM O PREVIO E EXPRESSO CONSENTIMENTO ESCRITO DA TECUMSEH DO BRASIL LTDA. E SOMENTE PODERA, E COM AS INFORMACOES QUE ESPECIFICA E EXPRESSAMENTE VIEREM A SER AUTORIZADAS POR ELA, SER REPRODUZIDO, SEJA EM TOTAL OU PARCIAL, POR TODOS OS MEIOS; SEJA PARA QUE FINALIDADE FOR, A MENOS QUE PREVIA E EXPRESSAMENTE AUTORIZADA, POR ESCRITO, PELA TECUMSEH DO BRASIL LTDA. 4) O DESENHO E TODA QUALQUER REPRODUCAO DESTE DEVERAO SER DEVOLVIDOS, SEM DEMORA, IMEDIATAMENTE DEVOLVIDOS PELO TERCEIRO, LOGO QUE SOLICITADOS PELA TECUMSEH DO BRASIL LTDA.

NAO HAJA A ESCALA DO DESENHO. TODOS OS DETALHES DEVERAO ESTAR MAGNETIZADOS TANTO NO RECEBIMENTO COMO NA MONTAGEM DO COMPRESSOR.

PROJECAO: 3°DIEDRO

UNIDADE: mm

FORMATO: A2

SIMBOLOS Q.A.CONFORME PROCEDIMENTO 2.01.031 TECUMSEH DO BRASIL

★ : CATEGORIA I
▲ : CATEGORIA II
■ : CATEGORIA III
: CATEGORIA IV

Tecumseh

NOME	NUMERO
COMPRESSOR PARA VENDAS	BRDCAK111
	ESCALA 1:2 / FOLHA 1/1
DATA 13-04-22 / REF.	FAMILIA AK