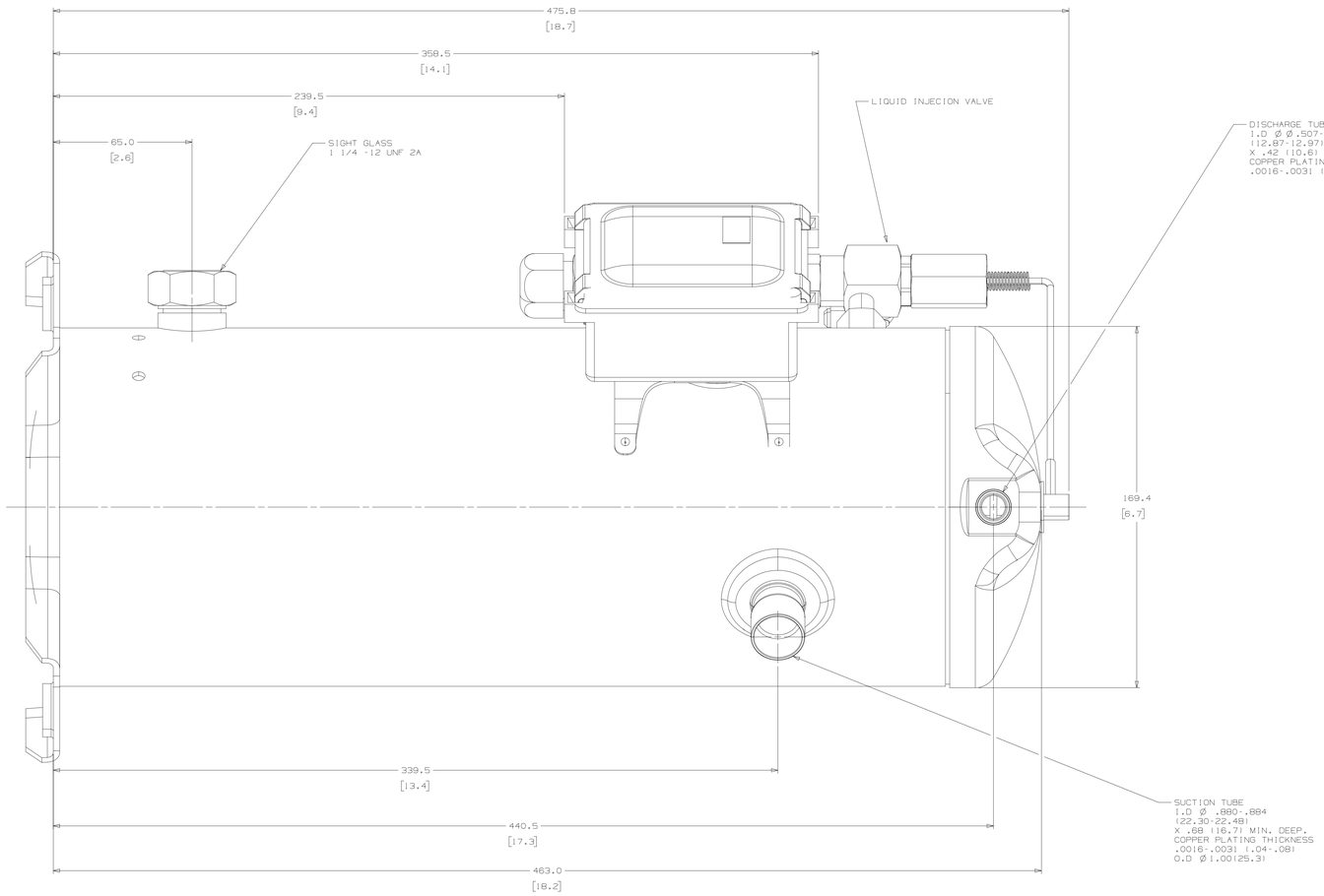

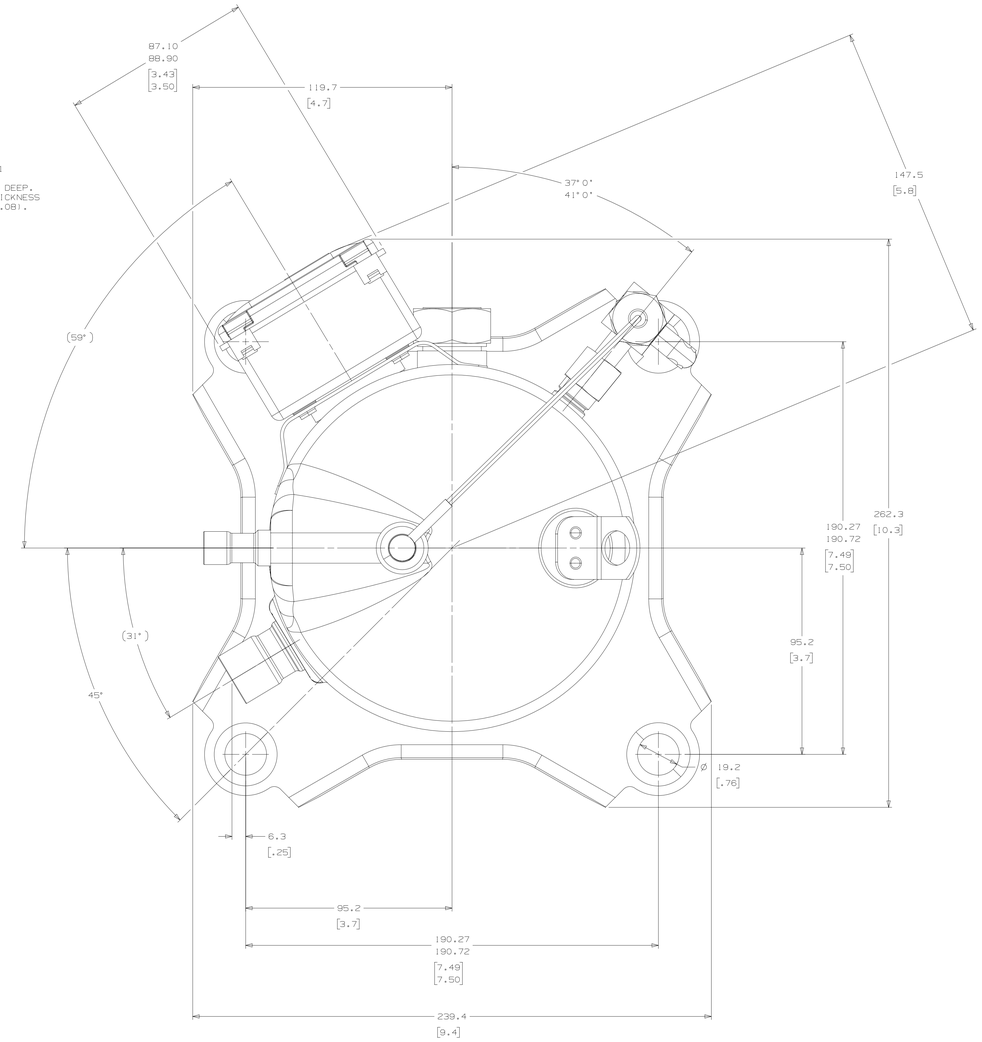

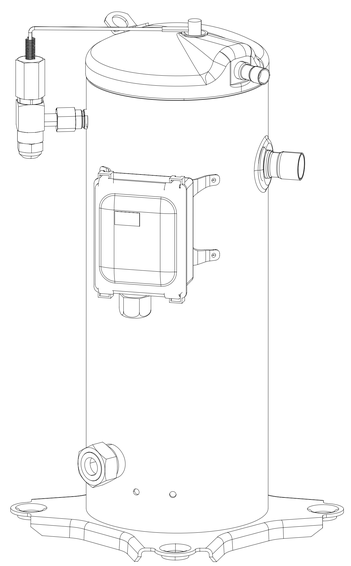

NOTE:
1. DIMENSION TOL +-.06 (1.5) UNLESS OTHERWISE SPECIFIED.
2. COMPRESSOR OPENING MUST BE PLUGGED.
▲3. MUST COMPLY WITH T.P.CO. GLOBAL SPEC 08.
(A)4. SUCTION SCREEN MESH IS PRESENT ONLY ON 3 PHASE MODELS.

DIMENSIONING : MILLIMETERS [INCHES]

REV	ECN	DATE	CHANGE
L	EC12083	17-11-25	TR, MJV.
LC	EC96596		

L1 LIBERACIÓN

"ESTE DOCUMENTO ES PROPIEDAD DE TECUMSEH DE MEXICO, S.DE R.L. DE C.V. (TECUMSEH) Y CONTIENE INFORMACIÓN TÉCNICA, DATOS, DISEÑOS Y ESPECIFICACIONES QUE SON CONFIDENCIALES Y/O PROPIEDAD DE TECUMSEH. ESTA INFORMACIÓN NO DEBE SER DUPLICADA, USADA O DIVULGADA SIN EL CONSENTIMIENTO PREVIO POR ESCRITO DE TECUMSEH. EL RECIBIR O TENER ESTE DOCUMENTO ESTÁ SUJETO A LOS TÉRMINOS Y CONDICIONES DE UN CONTRATO DE CONFIDENCIALIDAD VIGENTE ENTRE USTED Y TECUMSEH O SUS AFILIADAS. SI NO ES USTED UNA PERSONA AUTORIZADA BAJO DICHO CONTRATO, NO ESTÁ AUTORIZADO A LEER, REPRODUCIR, USAR O DIVULGAR ESTE DOCUMENTO. SI USTED RECIBE ESTE DOCUMENTO POR ERROR, ACEPTA DESTRUIRLO Y NO DIVULGARLO A TERCEROS. ESTE DOCUMENTO NO DEBE SER USADO PARA OTRO PROPÓSITO QUE EL ESPECÍFICO PARA EL CUAL FUE ENTREGADO POR TECUMSEH. NO SE ASUME NINGUNA RESPONSABILIDAD POR ERRORES EN LA TRADUCCIÓN DE DIBUJOS, NO SE ASUME NINGUNA RESPONSABILIDAD POR ERRORES EN LA TRADUCCIÓN DE DIBUJOS, NO HAY REFERENCIA (111) SOLO PARA TRADUCCIÓN. EN CASO DE DUDA, LA VERSIÓN EN INGLÉS ES LA QUE PREVALECE."

DO NOT SCALE THIS DRAWING. ALL FITS, FORMS AND FUNCTIONS MUST BE ACHIEVED.

THIRD ANGLE PROJECTION

UNITS: MM

DRAWING SIZE

G. A.SYMBOLS AS PROCEDURE Z-01.001 (TECUMSEH OF MEXICO)

▲ - CATEGORY I
▲ - CATEGORY II
■ - CATEGORY III
□ - CATEGORY IV

ecumseh

NAME	SALES COMPRESSOR		PART NO. DCVS201
DRN. T.RIGO	CK. H. JERONIMO	APR. A. ZANATTA	SCALE 2:1 / PAGE 1/1
DATE 12-11-25	REF. YF-U-Q-5HP-HIGH		FAMILY VS