POUR LE CLASSEMENT
DG7033

NOTES

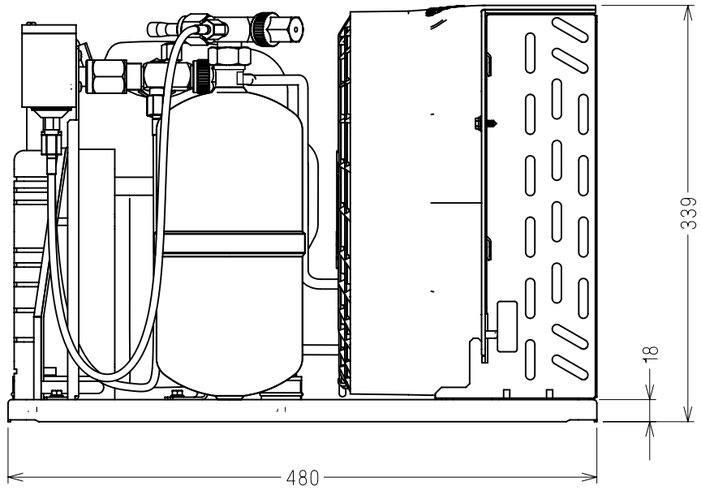

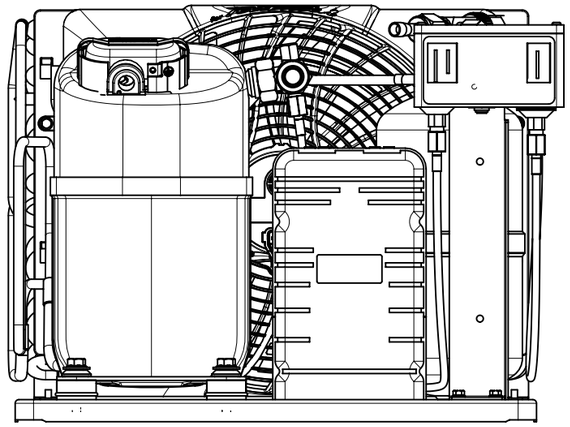

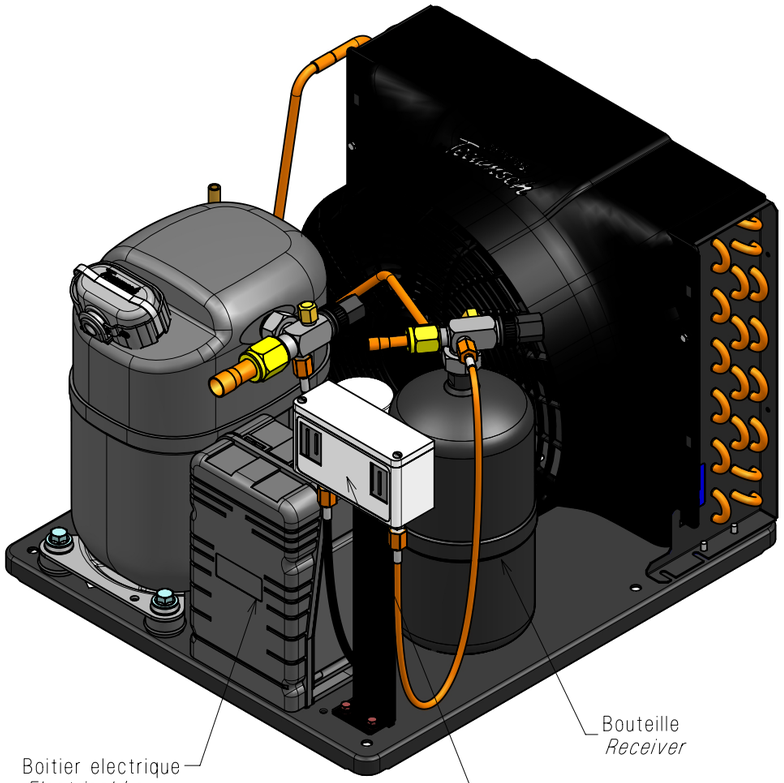

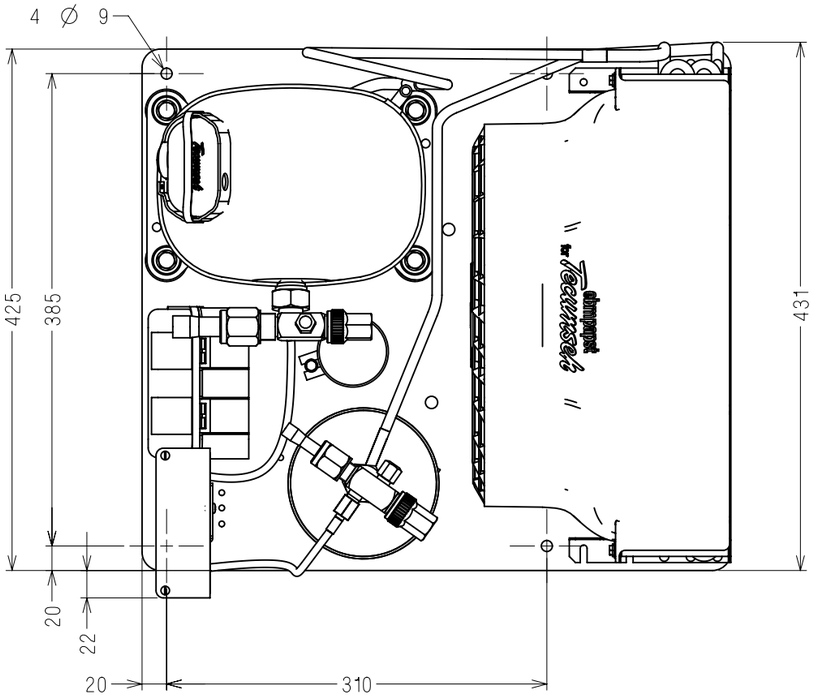

EX57582	a	---	Lancement	27/02/14	RP	FF
A.M. *File no.*	Ind *Rev*	Rep. *Mark*	Modifications *Change content*	Date *Date*	Visa *Sign*	Verif *Check*

AJ 2464 ZBR
AJ 2446 ZBR
AJ 4511 YHR
AJ 4492 YHR

MATIERE : *Material:* Conforme a la specification T.P.Co. Global 08
Must comply with T.P.Co. Global Spec 08

TOLERANCES GENERALES *GENERAL TOLERANCES*
lineaire: *straight:* ± 1
angulaire: *angular:* ± 1

ATTENTION DOCUMENT
STRICTEMENT CONFIDENTIEL ET PRIVE

Ce document est la propriete exclusive de TECUMSEH EUROPE SA et renferme des informations ayant un caractere prive et confidentiel.

Ce document est remis sous la condition formelle que son contenu ne sera pas divulgue a un tiers, ni reproduit, ni adapte ou publie sans le consentement expres de TECUMSEH EUROPE et qu'il pourra etre utilise qu'apres l'autorisation ecrite de ladite societe. Sur simple demande de TECUMSEH EUROPE le present document devra lui etre restitue integralement.

Dessine par: *Drawn by:* R.PITIOT le: 19/02/14
Verifie par: *Check by:* F.FINET le: 19/02/14
ECH. *Scale* 1/5
ORIGINE *Origin* ET4130

C/TAJ ∅ 300
BTE 2.35L – Presso HP/BP
C/TAJ ∅ 300
BTE 2.35L – Dual pressure switch

TECUMSEH EUROPE S.A.
38290 LA VERPILLIERE

DG7033
Indice *Revision* a

DIFFUSION : *PUBLICATION :*

Ce plan est propriete exclusive de notre societe tous droits de reproduction et de diffusion reserves.
This drawing is the property of our society copyrights and publications reserved.